62.011

I : Istruzioni di montaggio
GB : Fitting instruction
D : Montageanleitung
F: Instructions de montage
E: Instrucciones de montaje

made in italy

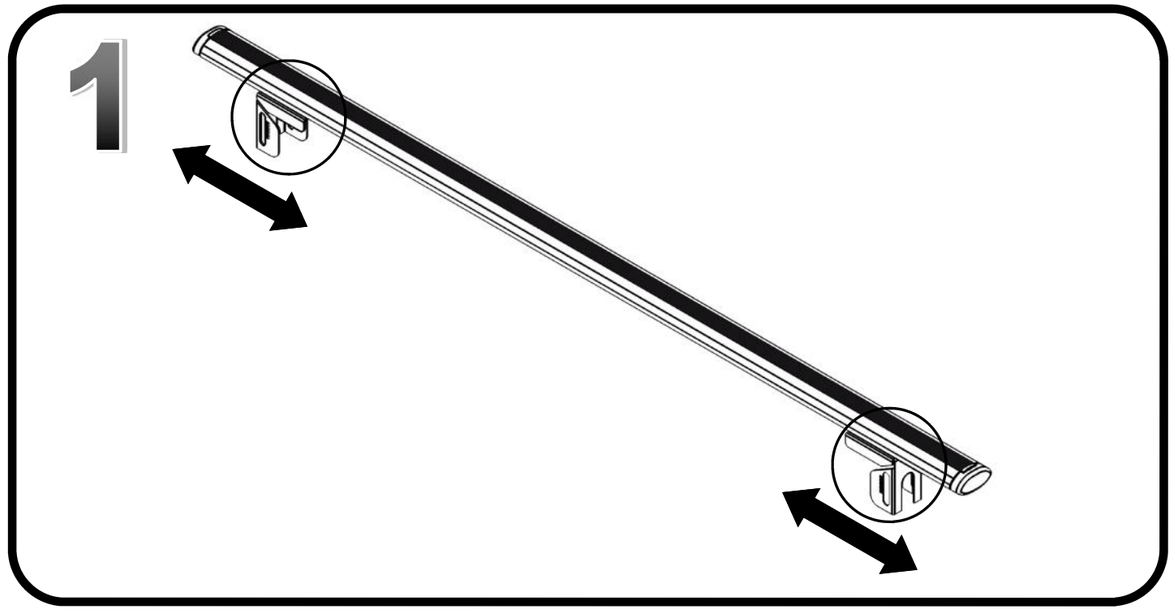

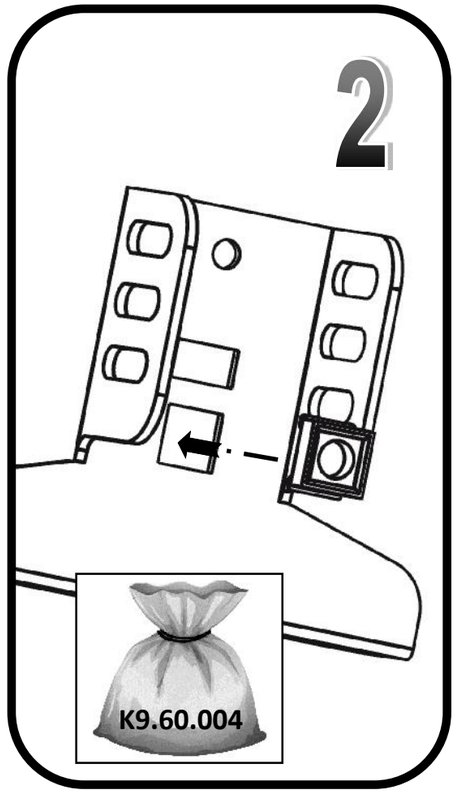

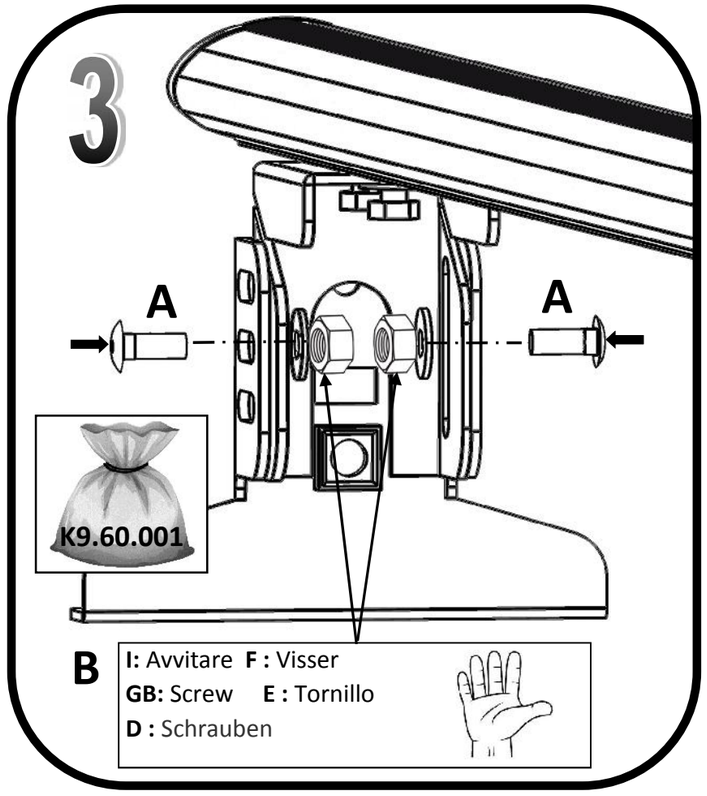

made in italy

G3 Spa - via S. Allende, n 15
42020 Montecavolo di Quattro Castella
Reggio E: - Italy
Tel ++39 0522 880635
Fax ++39 0522 880306
www.g3spa.it - info@g3spa.it

COD. AO.132
REV. 01

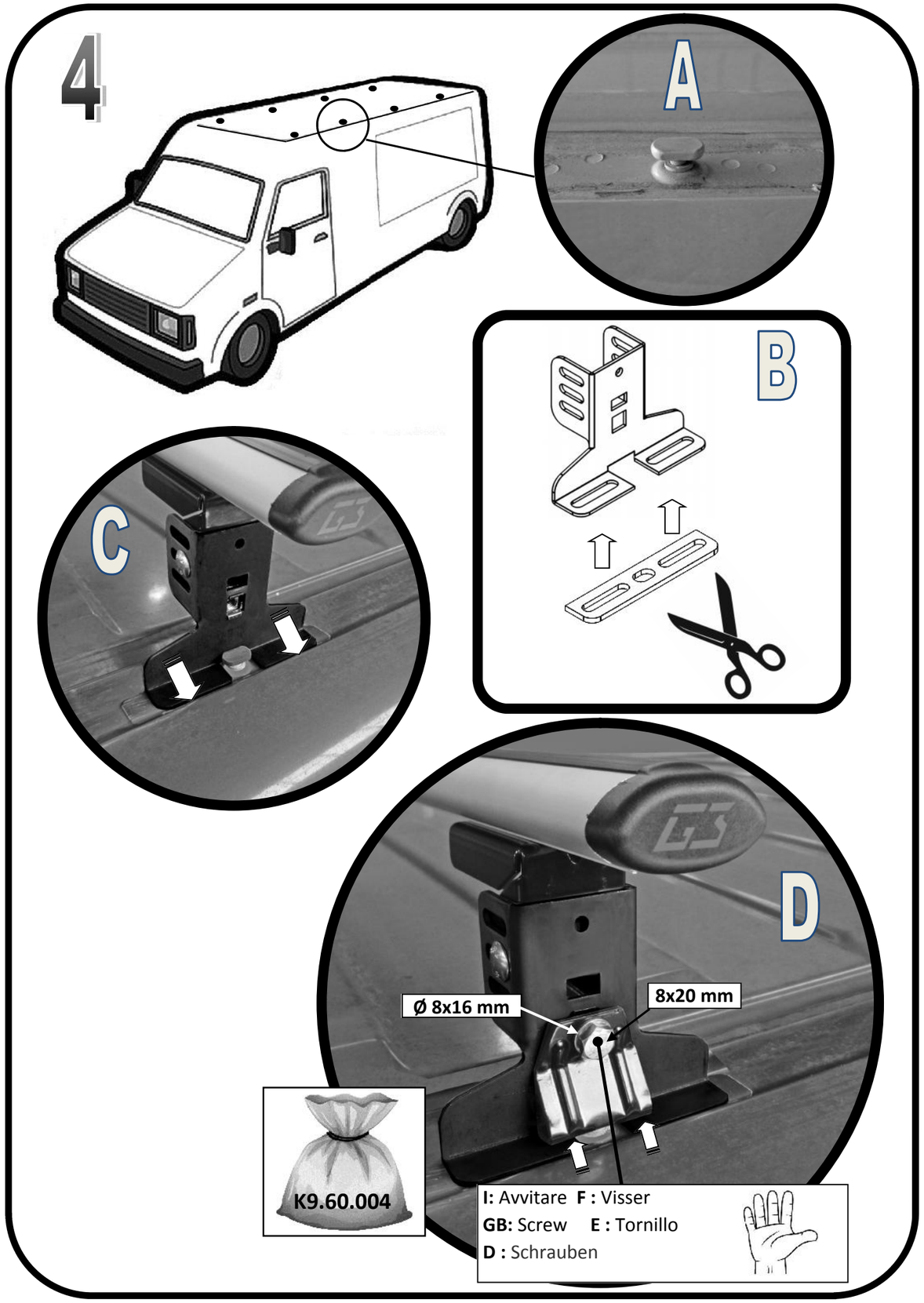
4
A
B
C
D
Ø 8x16 mm
8x20 mm
K9.60.004
I: Avvitare F : Visser
GB: Screw E : Tornillo
D : Schrauben



K9.60.001 :

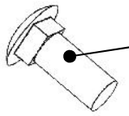

(x4)
6x16 mm / Cod. AG.316



(x4)
Ø6x18 mm / Cod. AG.317

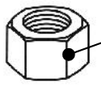

(x4)
M6 / Cod. AG.084

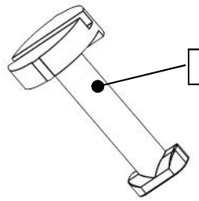

(x2)
Cod. AT.301

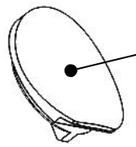

(x2)
Cod. AT.302



(x1)
Cod. AG.325



K9.60.004 :

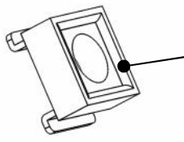

(x2)
M8 / Cod. AG.322

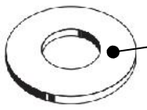

(x2)
Ø8x16 mm / Cod. AG.082

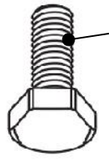

(x2)
8x20 mm / Cod. AG.320



(x2)
Cod. K60.327

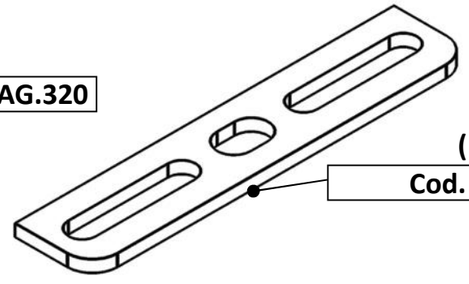

(x2)
Cod. AN.301

5

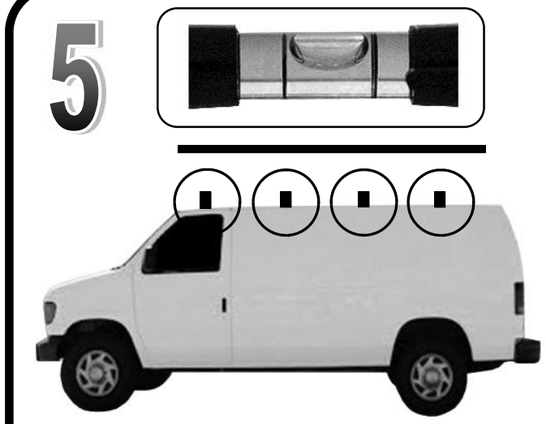

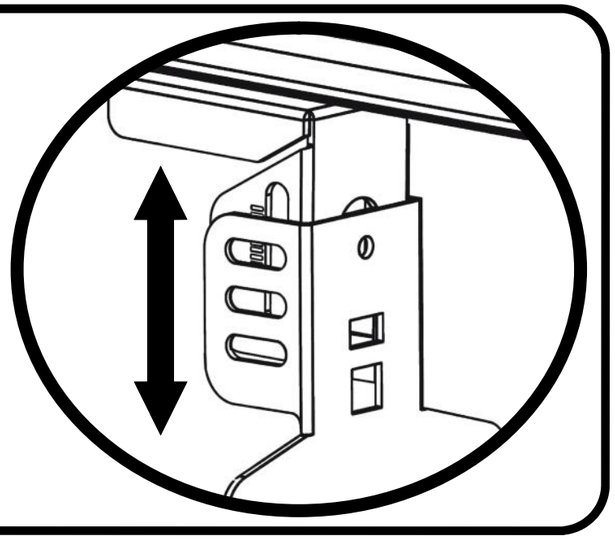

6

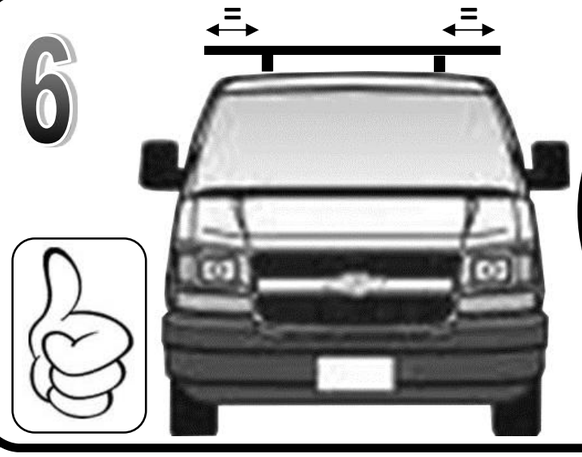

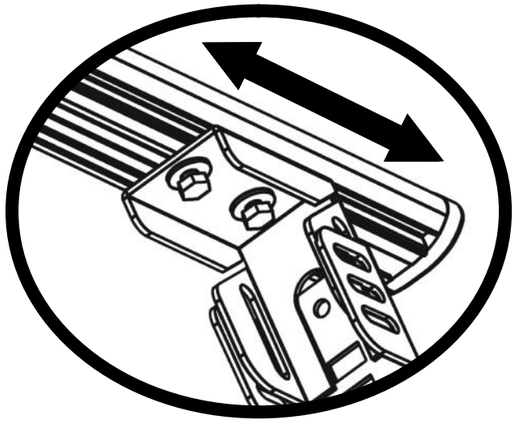

7

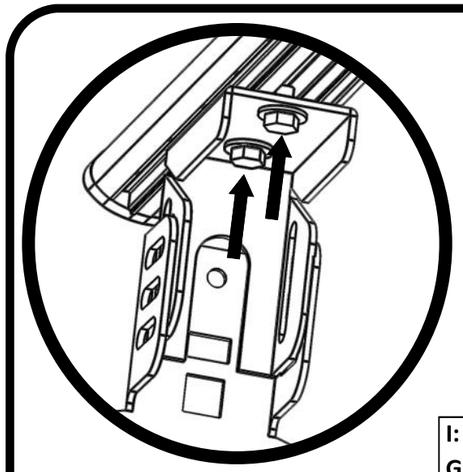





I: Avvitare **F :** Visser
GB: Screw **E :** Tornillo
D : Schrauben

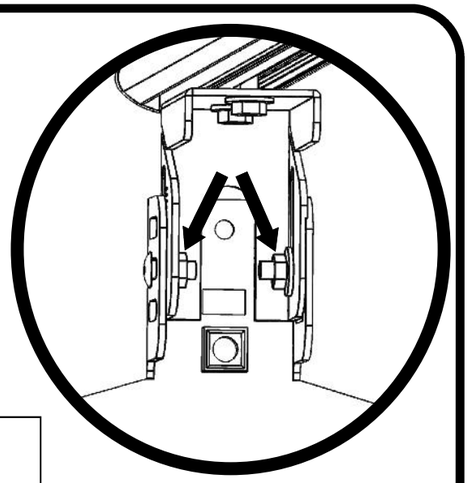

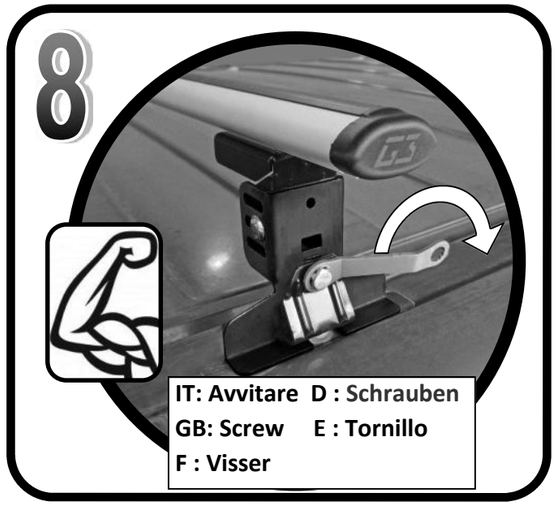
8
IT: Avvitare D : Schrauben
GB: Screw E : Tornillo
F : Visser


9


10


11


12

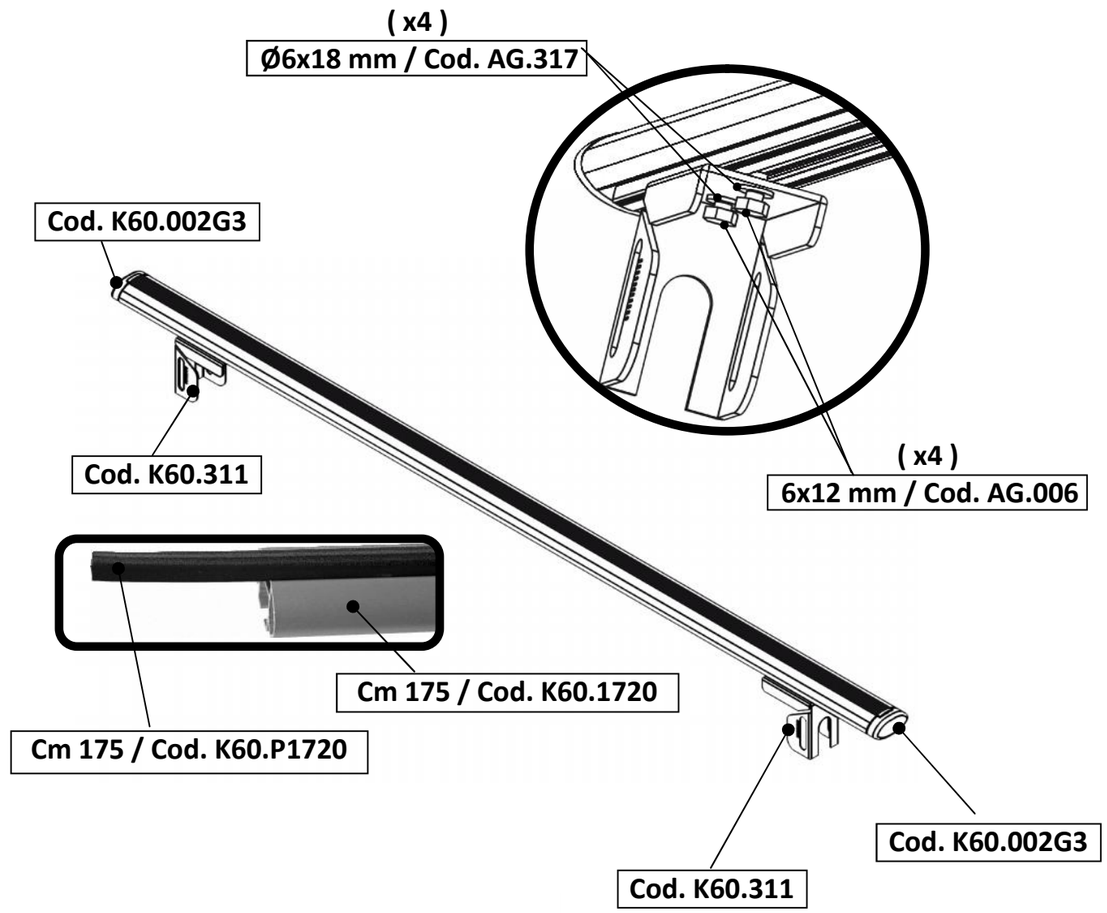
(x4)
Ø6x18 mm / Cod. AG.317
Cod. K60.002G3
Cod. K60.311
(x4)
6x12 mm / Cod. AG.006
Cm 175 / Cod. K60.1720
Cm 175 / Cod. K60.P1720
Cod. K60.002G3
Cod. K60.311

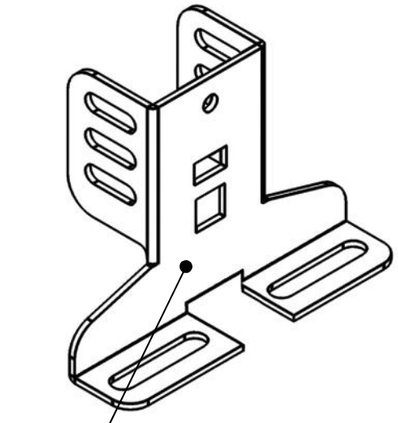
(x2)
Cod. K60.326

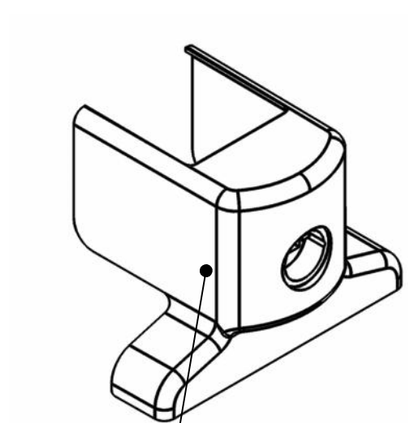
(x2)
Cod. AT.300