62.011

I : Istruzioni di montaggio
GB : Fitting instruction
D : Montageanleitung
F: Instructions de montage
E: Instrucciones de montaje

G3 made in italy

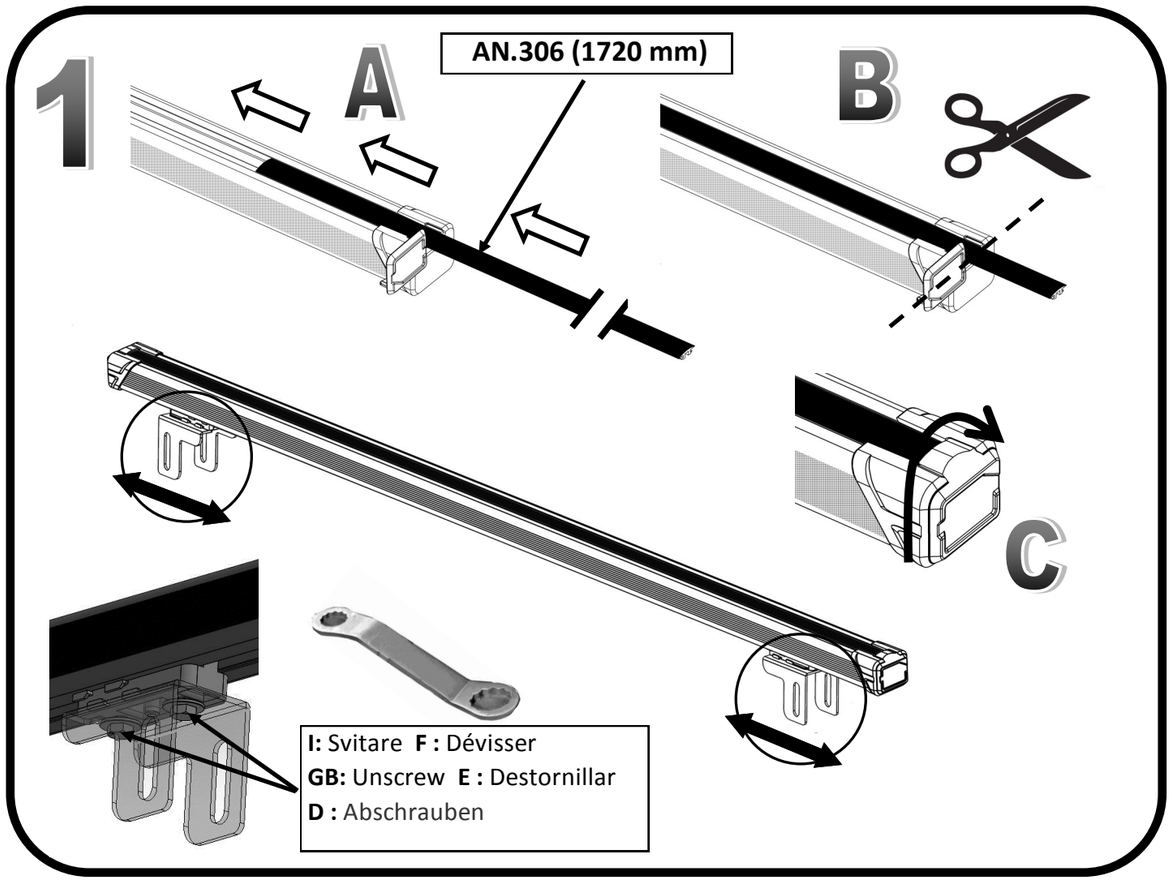

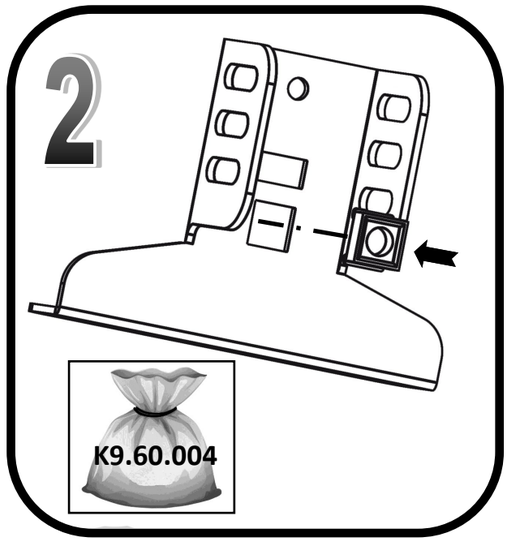

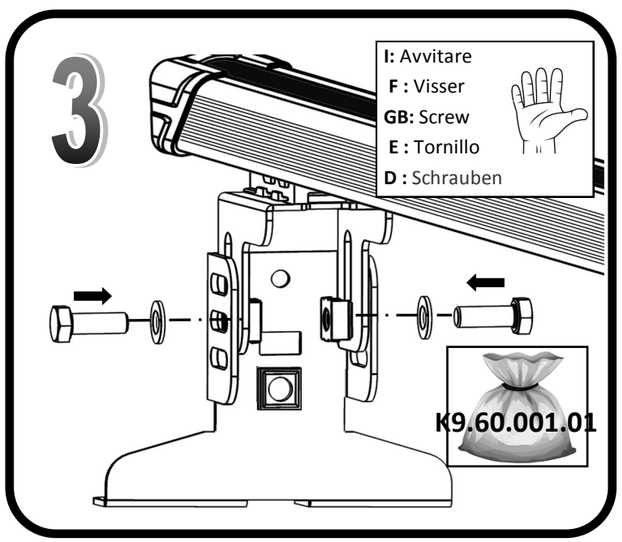

G3 Spa - via S. Allende, n 15
42020 Montecavolo di Quattro Castella
Reggio E: - Italy
Tel ++39 0522 880635
Fax ++39 0522 880306
www.g3spa.it - info@g3spa.it

COD. AO.132
REV. 03

4

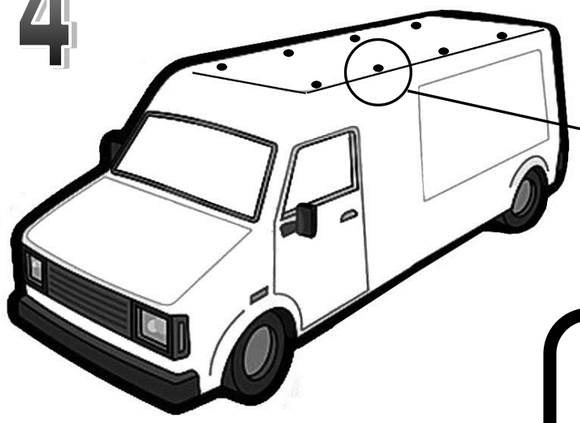

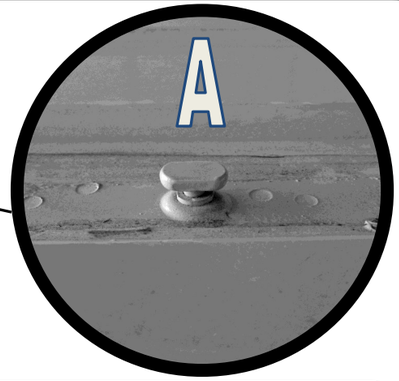

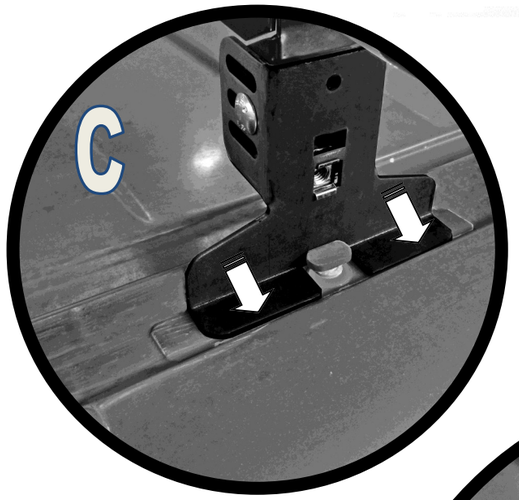

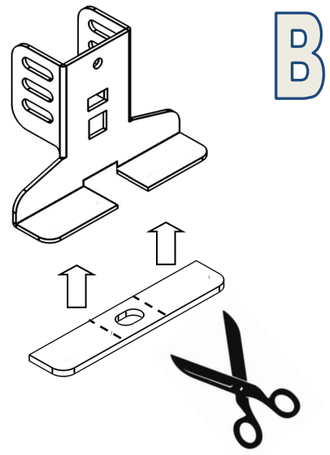

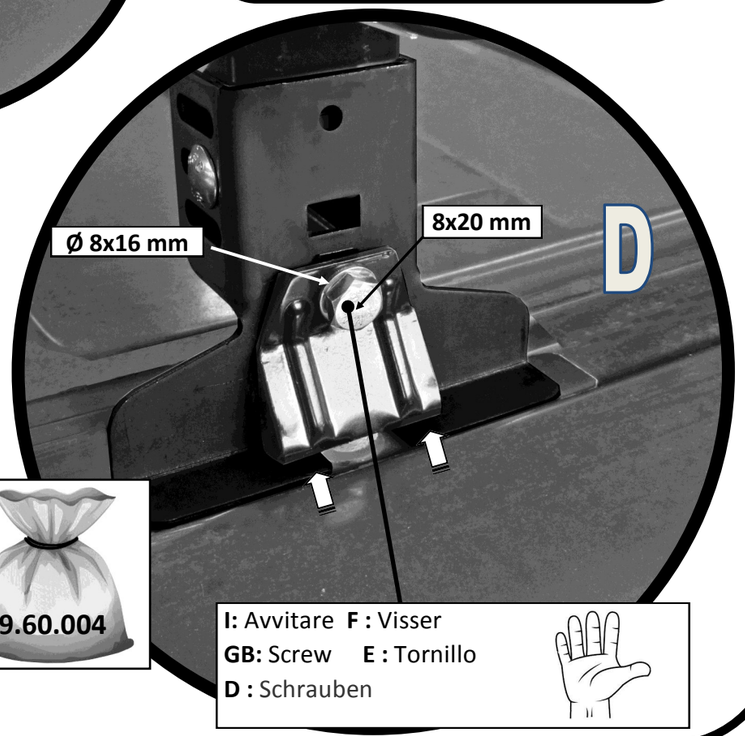

I: Avvitare **F :** Visser
GB: Screw **E :** Tornillo
D : Schrauben



K9.60.001.01 :

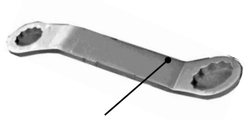

(x1)
Cod. AG.325

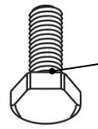

(x4)
6x16 mm / Cod. AG.314

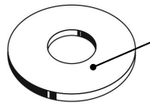

(x4)
Ø6x18 mm / Cod. AG.317



K9.60.060 :



(x2)
Cod. AT.342



(x1)
Cod. AT.316



K9.60.004 :

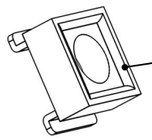

(x2)
M8 / Cod. AG.322

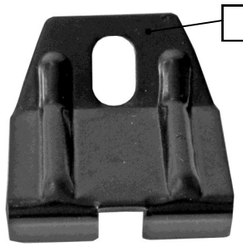

(x2)
Cod. K60.327

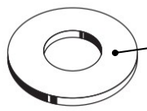

(x2)
Ø8x16 mm / Cod. AG.082

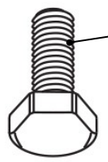

(x2)
8x20 mm / Cod. AG.320

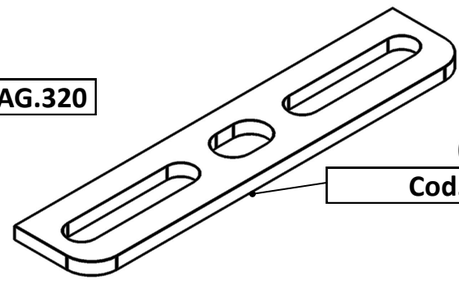

(x2)
Cod. AN.301

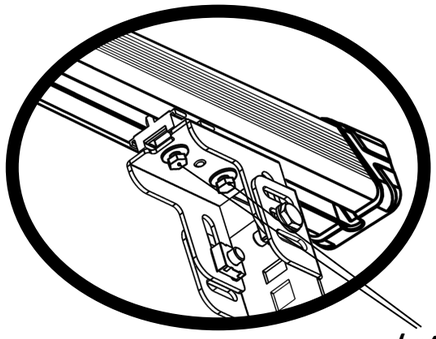

(x4)

6x25 mm / Cod. AG.358

Ø6x18 mm / Cod. AG.317

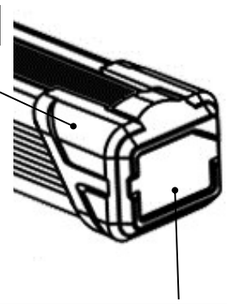

Cod. AT.441

Cod. K60.440G3

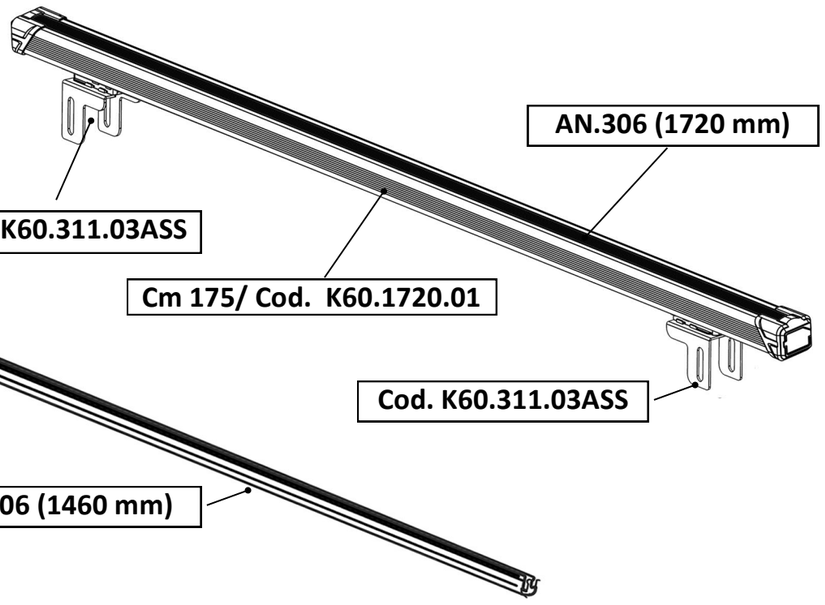

Cod. K60.311.03ASS

AN.306 (1720 mm)

Cm 175/ Cod. K60.1720.01

Cod. K60.311.03ASS

AN.306 (1460 mm)

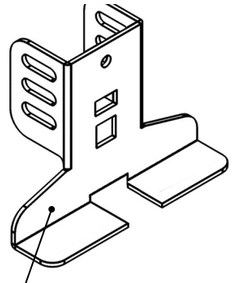

(x2)

Cod. K60.326

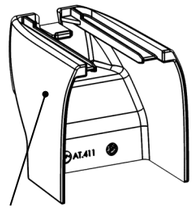

(x2)

Cod. AT.411

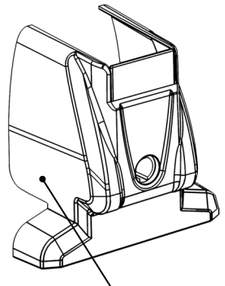

(x2)

Cod. K60.611ASS

5

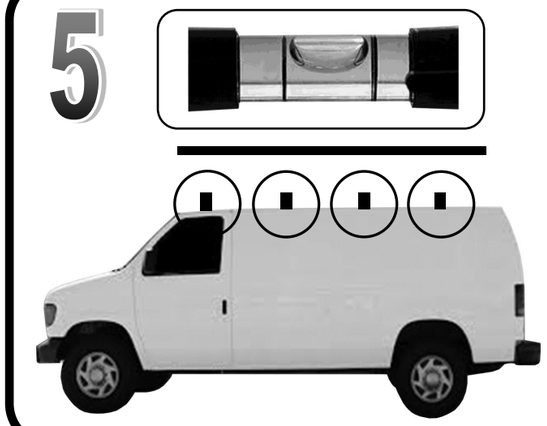

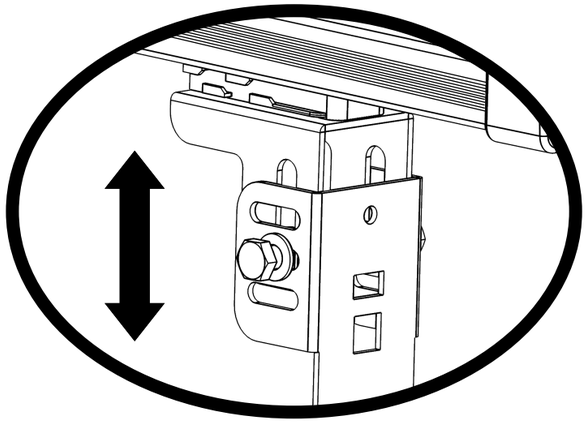

6

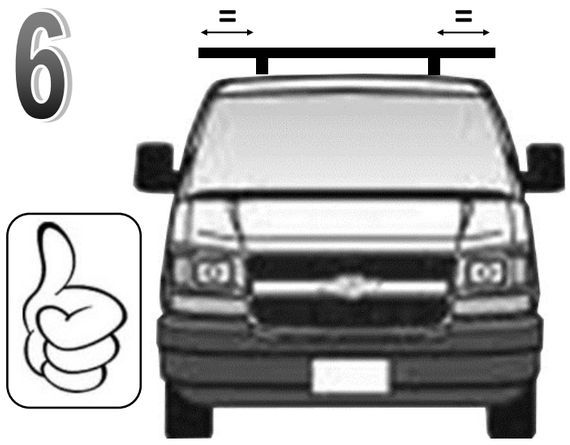

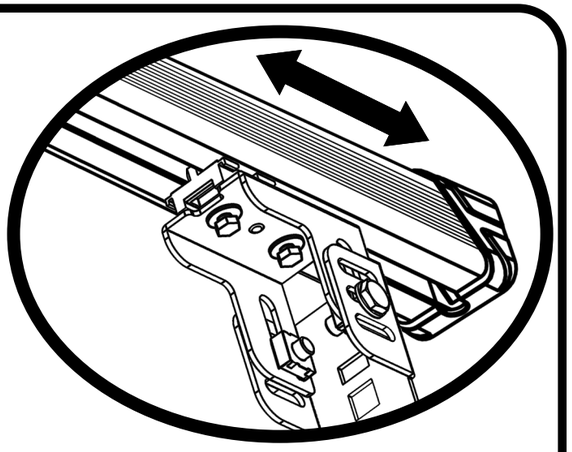

7

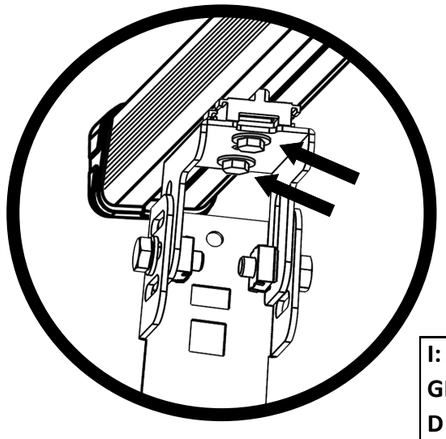



I: Avvitare **F :** Visser
GB: Screw **E :** Tornillo
D : Schrauben

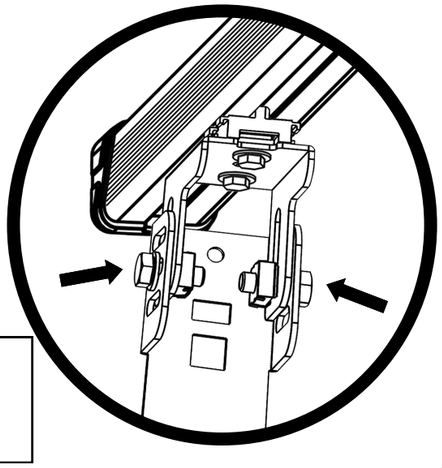

8



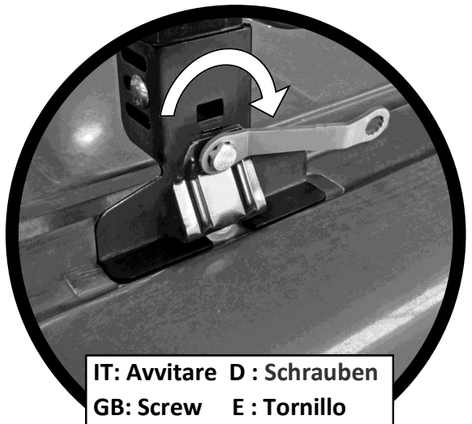
IT: Avvitare D : Schrauben
GB: Screw E : Tornillo
F : Visser

9

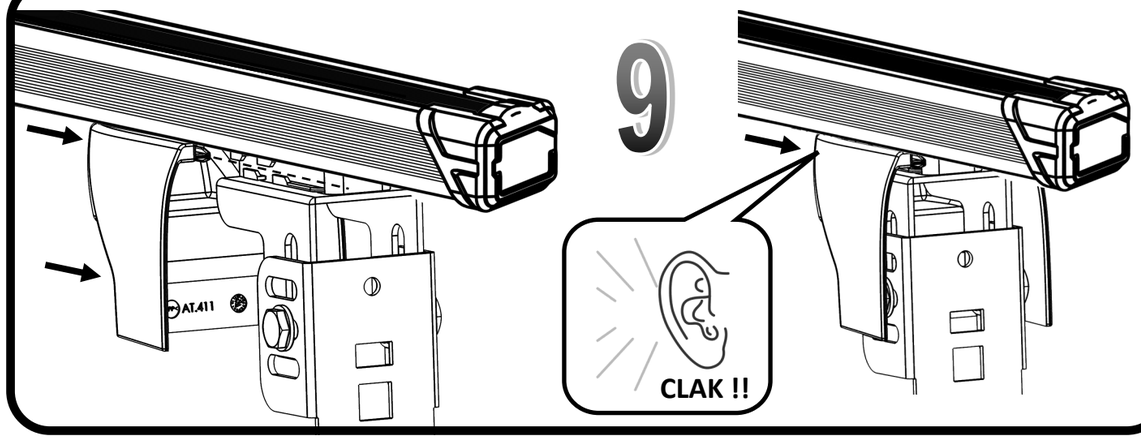
AT.411
CLAK !!

10

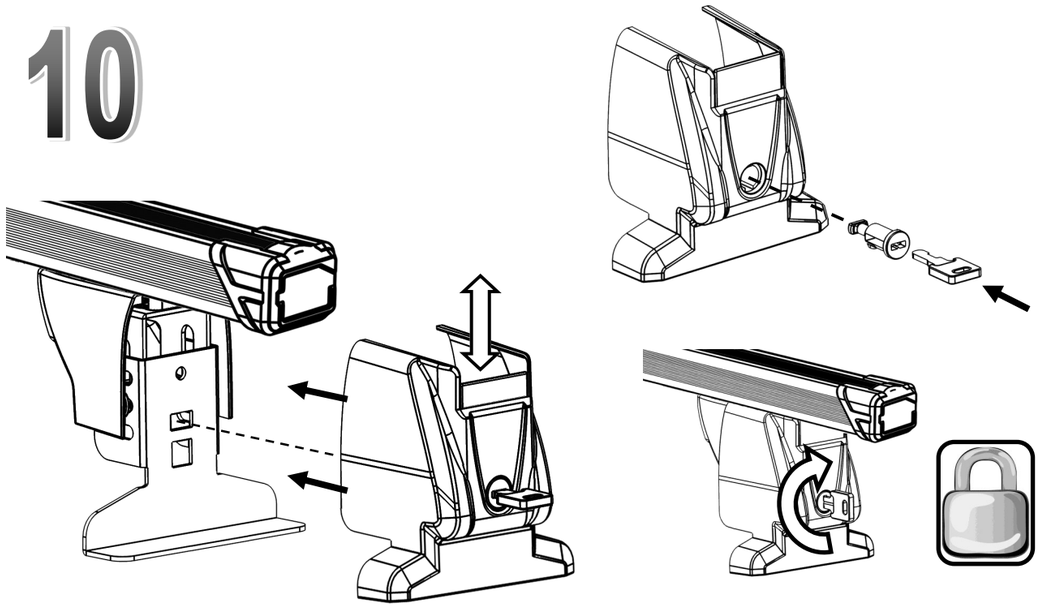

11

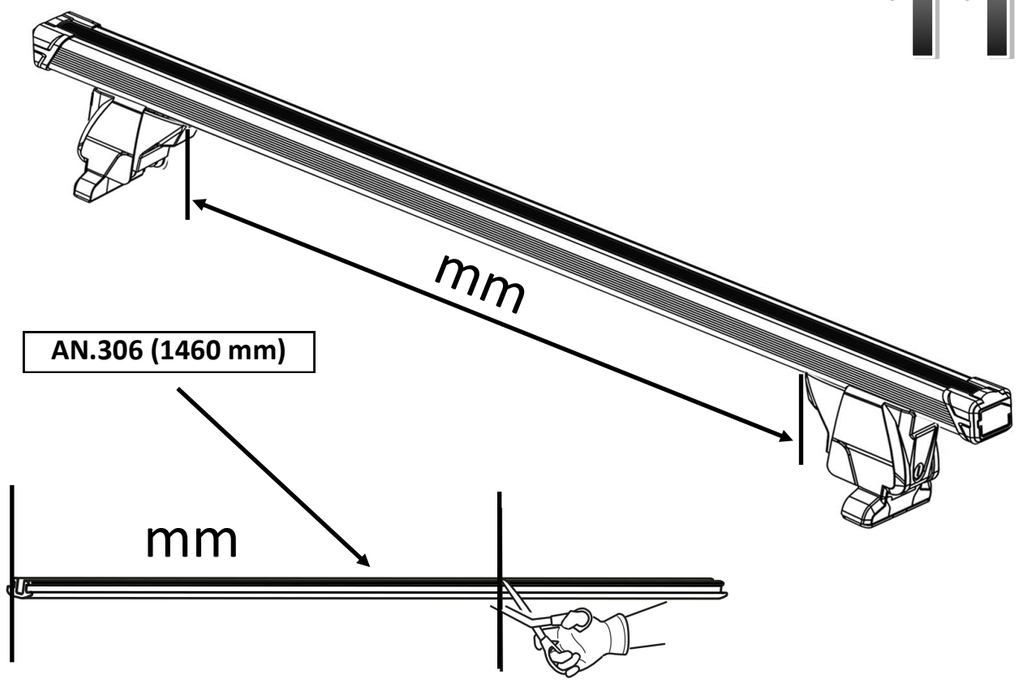
mm
AN.306 (1460 mm)
mm

