62.030

I : Istruzioni di montaggio
GB : Fitting instruction
D : Montageanleitung
F: Instructions de montage
E: Instrucciones de montaje

G3 made in italy

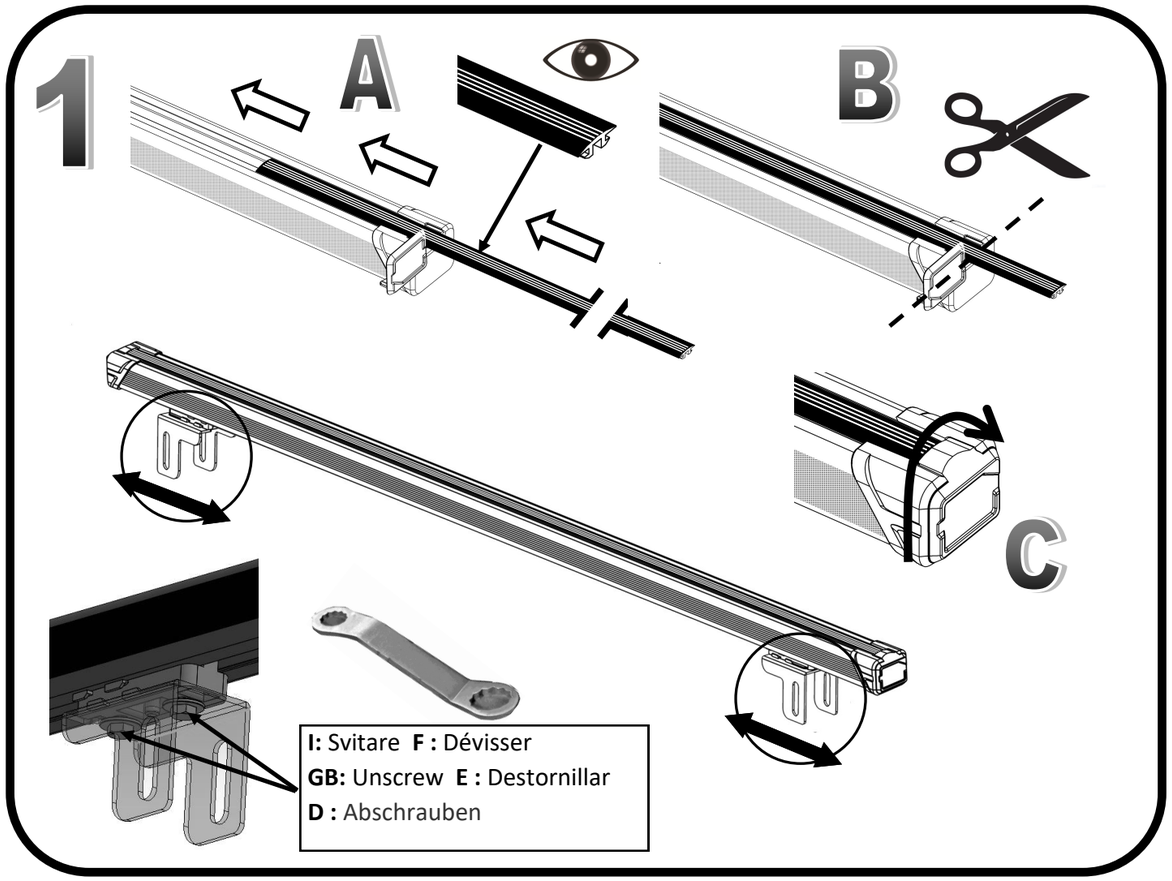

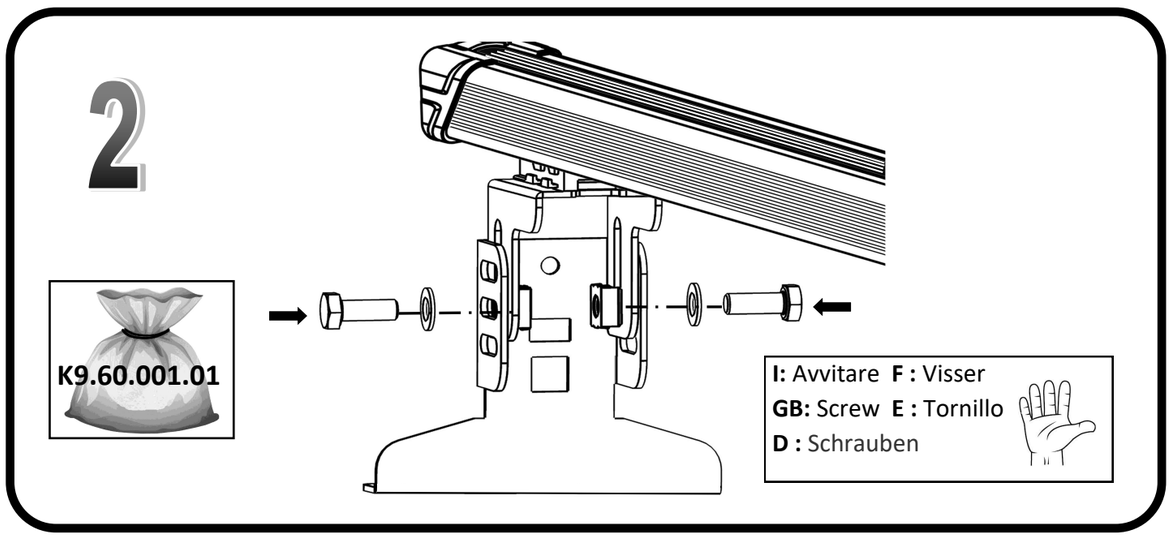

G3 Spa - via S. Allende, n 15
42020 Montecavolo di Quattro Castella
Reggio E: - Italy
Tel ++39 0522 880635
Fax ++39 0522 880306
www.g3spa.it - info@g3spa.it

COD. AO.216
REV. 08

3/A

FORD: TRANSIT CUSTOM VAN (24>) L1/H1, L2/H2.
NISSAN: NV 400 (10>) L1/H2.
NISSAN: NV 400 (10>) L2/H2 L2/H3.
NISSAN: NV 400 (10>) L3/H2 L3/H3.
NISSAN: NV 400 (10>) L4/H2 L4/H3.
NISSAN: Interstar (99>10) passo corto tetto alto.
NISSAN: Interstar (99>10) passo lungo tetto alto.
NISSAN: Interstar (99>10) passo medio tetto alto.
OPEL: Movano (99>10) passo corto tetto alto.
OPEL: Movano (99>10) passo lungo tetto alto.
OPEL: Movano (99>10) passo medio tetto alto.
OPEL: Movano (10-20) L1/H2.
OPEL: Movano (10-20) L2/H2 L2/H3.
OPEL: Movano (10-20) L3/H2 L3/H3.
OPEL: Movano (10-20) L4/H2 L4/H3.
RENAULT: Master (99>10) passo corto tetto alto.
RENAULT: Master (99>10) passo corto tetto basso.
RENAULT: Master (99>10) passo lungo tetto alto.
RENAULT: Master (99>10) passo medio tetto alto.
RENAULT: New Master (10>) L1/H2.
RENAULT: New Master (10>) L2/H2 L2/H3.
RENAULT: New Master (10>) L3/H2 L3/H3.
RENAULT: New Master (10>) L4/H2 L4/H3.

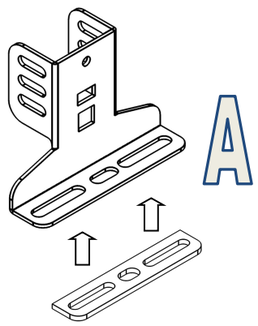



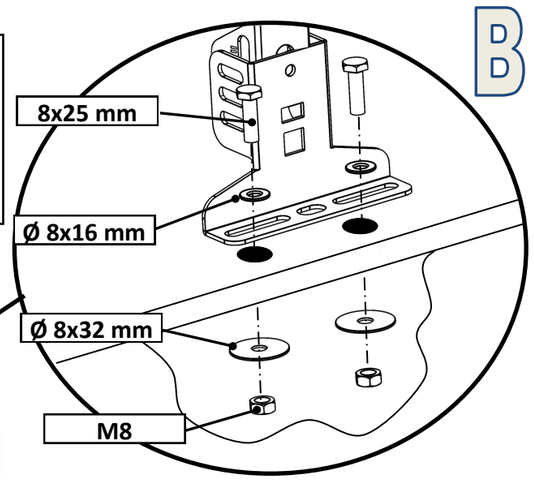

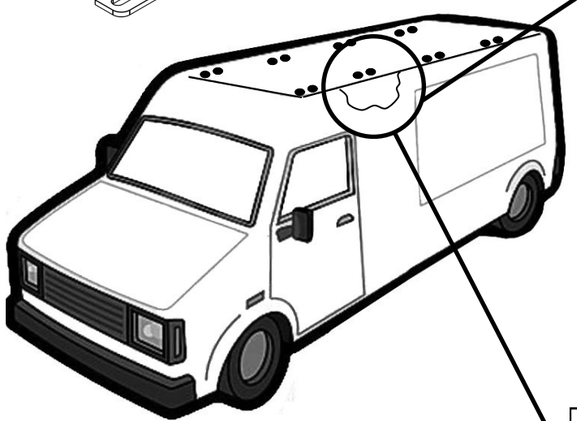

I: Avvitare **F :** Visser
GB: Screw **E :** Tornillo
D : Schrauben

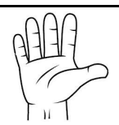

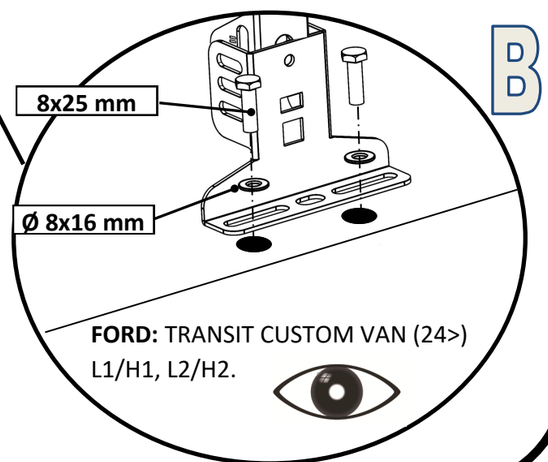



FORD: TRANSIT CUSTOM VAN (24>) L1/H1, L2/H2.



K9.60.E :

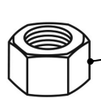

(x4)
M6 / Cod. AG.166

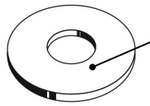

(x4)
Ø6x18 mm / Cod. AG.317

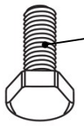

(x4)
6x16 mm / Cod. AG.314

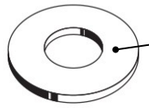

(x2)
Ø8x16 mm / Cod. AG.082

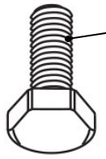

(x2)
8x20 mm / Cod. AG.320

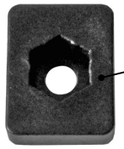

(x4)
Cod. AT.034



K9.60.B :

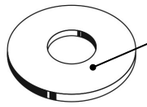

(x4)

Ø6x18 mm / Cod. AG.317

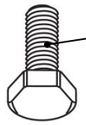

(x4)

6x16 mm / Cod. AG.314

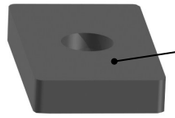

(x4)

Cod. AG.323



K9.60.C :

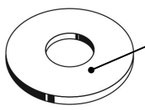

(x4)

Ø6x18 mm / Cod. AG.317

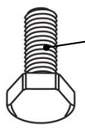

(x4)

6x20 mm / Cod. AG.319



(x4)

Cod. AG.324

3/B

CITROEN: Nemo no rails barra anteriore - centrale - posteriore.
FIAT: New Fiorino no rails (08>) barra anteriore - centrale - posteriore.
FIAT: Qubo no rails barra anteriore - centrale - posteriore
PEUGEOT: Bipper no rails barra anteriore - centrale - posteriore.

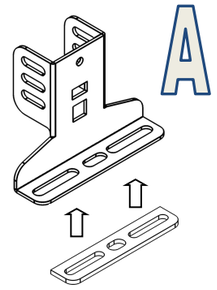

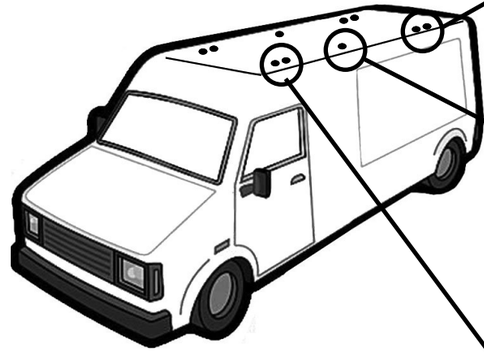

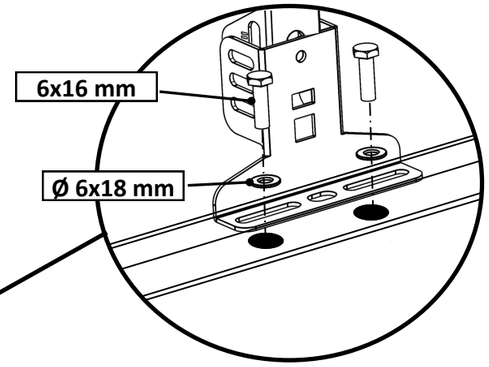

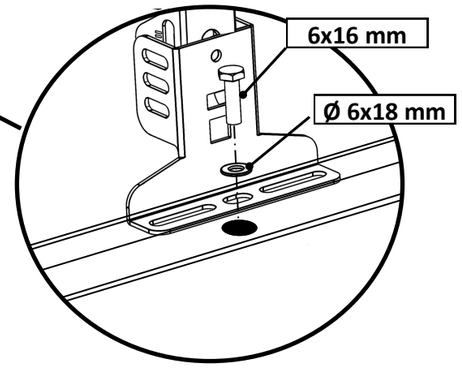



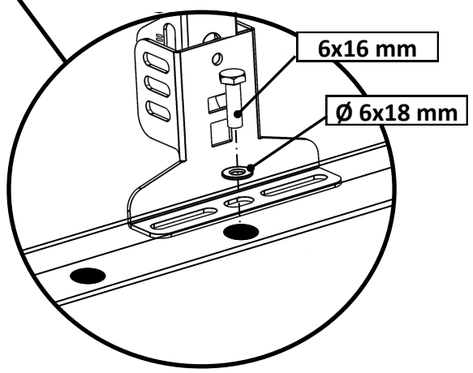

I: Avvitare **F :** Visser
GB: Screw **E :** Tornillo
D : Schrauben

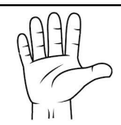

3/C

FIAT: Doblò (10>22) barra anteriore e posteriore.
OPEL: Combo (12>17) barra anteriore e posteriore.

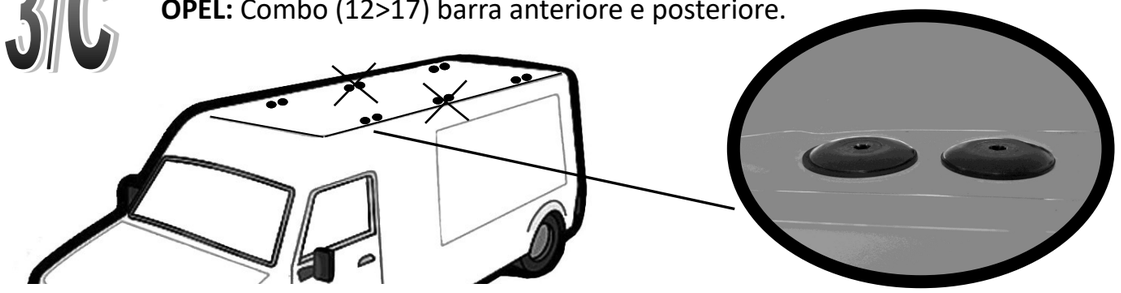

A

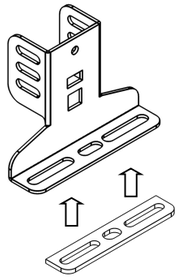

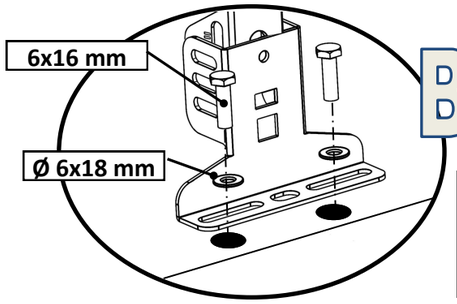



I: Avvitare **F :** Visser
GB: Screw **E :** Tornillo
D : Schrauben



3/D

CITROEN: Berlingo (09-17) (18-22) barra anteriore -centrale-posteriore.
CITROEN: Berlingo (2023>) barra anteriore -centrale-posteriore.
FIAT: Doblò (2023>) barra anteriore -centrale-posteriore.
OPEL: Combo (2023>) barra anteriore -centrale-posteriore.
OPEL: Combo Cargo (18-22) barra anteriore -centrale-posteriore.
PEUGEOT: Partner (09-17) (18-22) barra anteriore -centrale-posteriore.
PEUGEOT: Rifter (2023>) barra anteriore -centrale-posteriore.

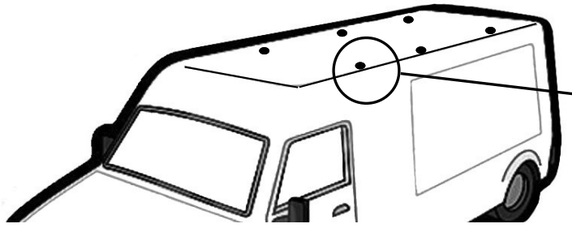



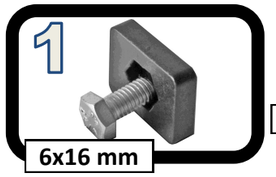



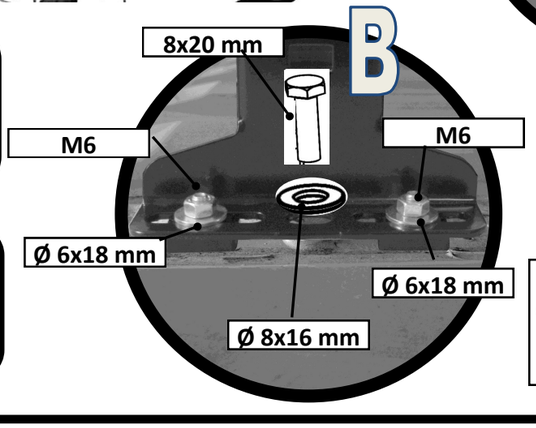



I: Avvitare **F :** Visser
GB: Screw **E :** Tornillo
D : Schrauben





K9.60.001.01 :

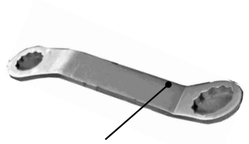

(x1)
Cod. AG.325

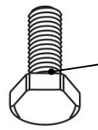

(x4)
6x16 mm / Cod. AG.314

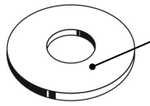

(x4)
Ø6x18 mm / Cod. AG.317



K9.60.060 :



(x2)
Cod. AT.342



(x1)
Cod. AT.316



K9.60.A :

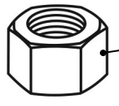

(x4)
M8 / Cod. AG.081

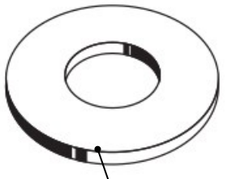

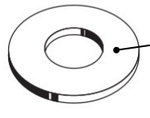

(x4)
Ø8x16 mm / Cod. AG.082

(x4)
Ø8x32 mm / Cod. AG.318

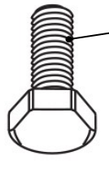

(x4)
8x25 mm / Cod. AG.315

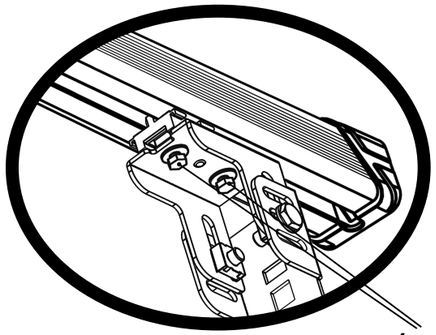

(x4)

6x25 mm / Cod. AG.358

Ø6x18 mm / Cod. AG.317

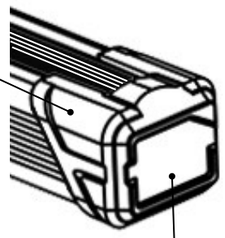

Cod. AT.441

Cod. K60.440G3

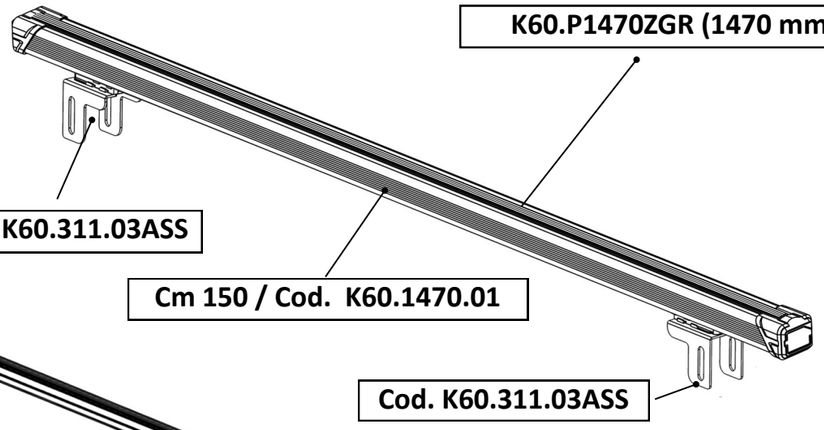

K60.P1470ZGR (1470 mm)

Cod. K60.311.03ASS

Cm 150 / Cod. K60.1470.01

Cod. K60.311.03ASS

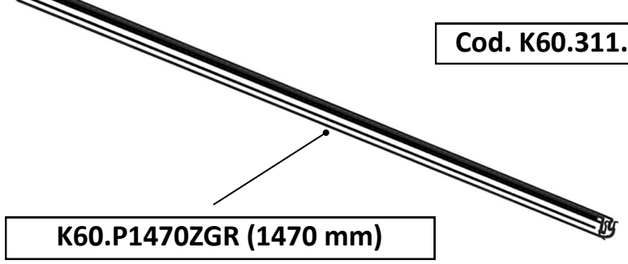

K60.P1470ZGR (1470 mm)

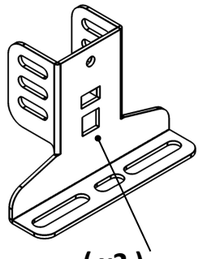

(x2)

Cod. K60.312

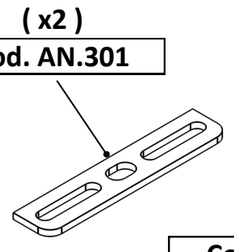

(x2)

Cod. AN.301

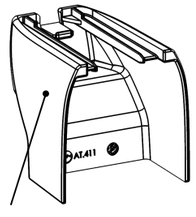

(x2)

Cod. AT.411

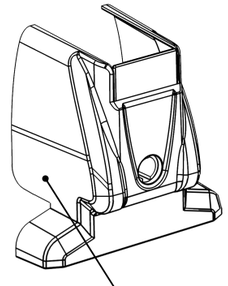

(x2)

Cod. K60.611ASS

3/E

HYUNDAI: H1 (ALL).

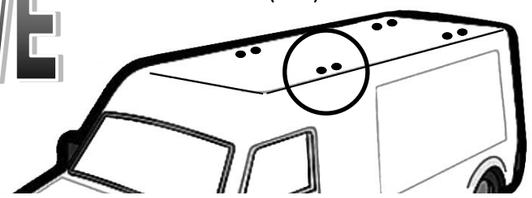



K9.60.C

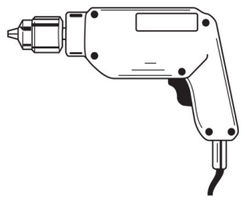

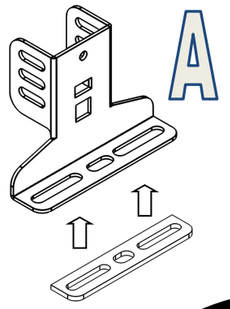

A

I: Avvitare **F :** Visser
GB: Screw **E :** Tornillo
D : Schrauben

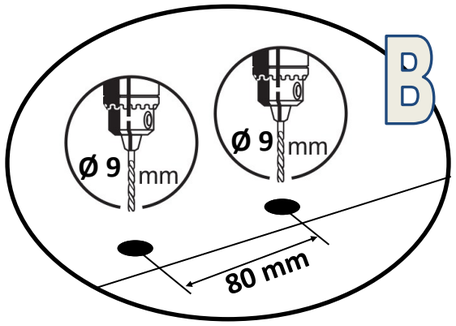

Ø 9 mm

Ø 9 mm

80 mm

B

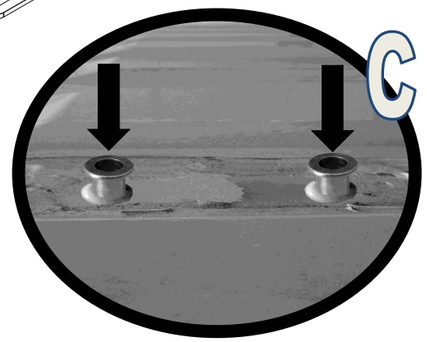

C

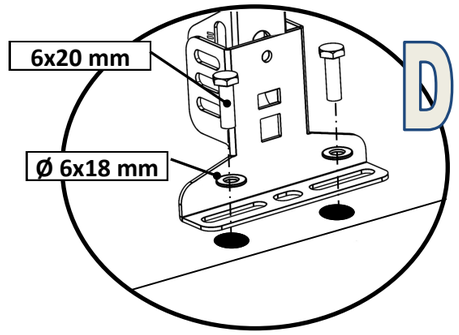

6x20 mm

Ø 6x18 mm

D

3/F

KIA: PV5 Cargo (2025>)

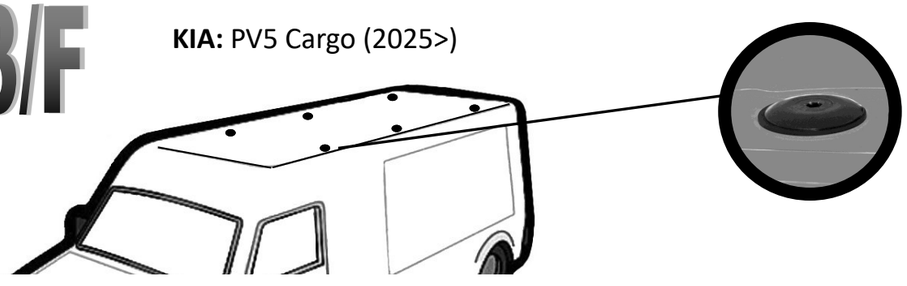

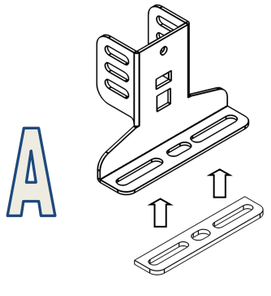

A

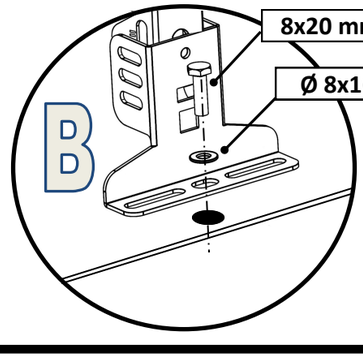

8x20 mm

Ø 8x16 mm

B



K9.60.E

I: Avvitare **F :** Visser
GB: Screw **E :** Tornillo
D : Schrauben



4

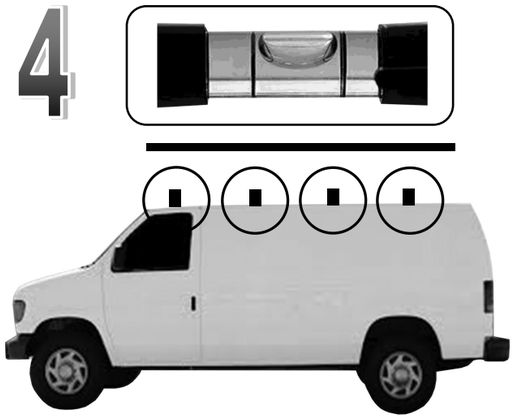

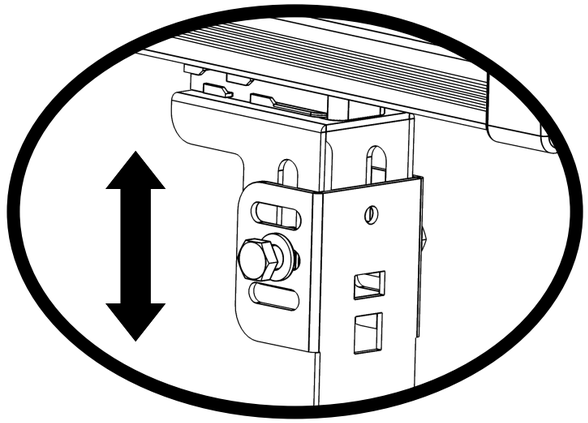

5

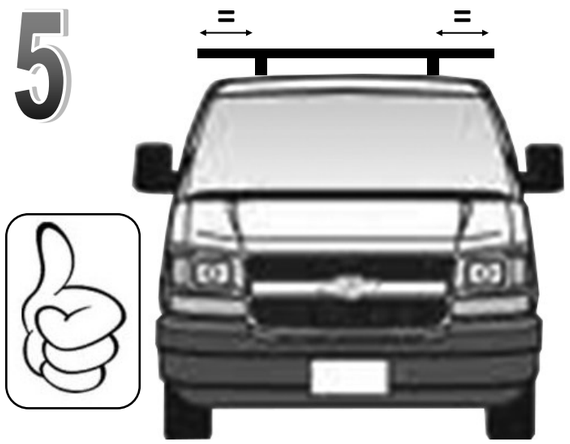

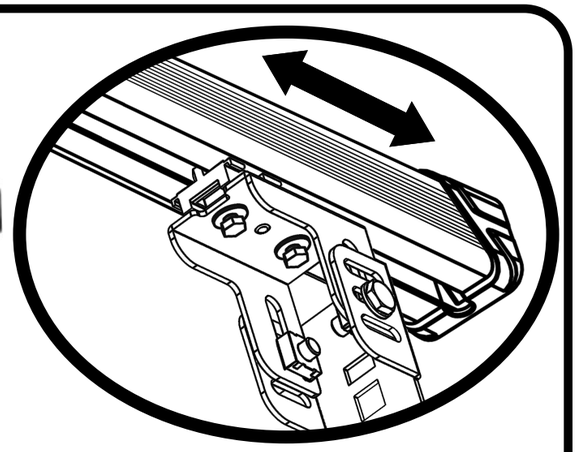

6

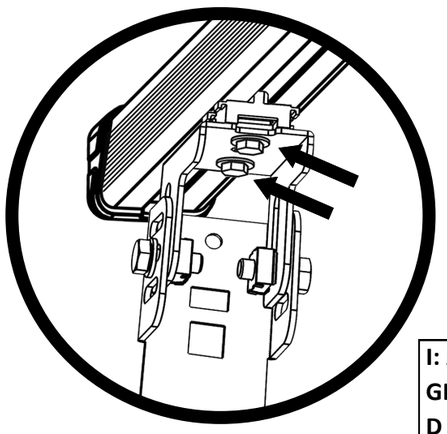





I: Avvitare **F :** Visser
GB: Screw **E :** Tornillo
D : Schrauben

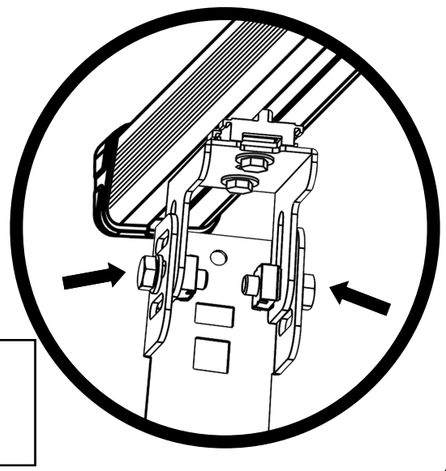

10

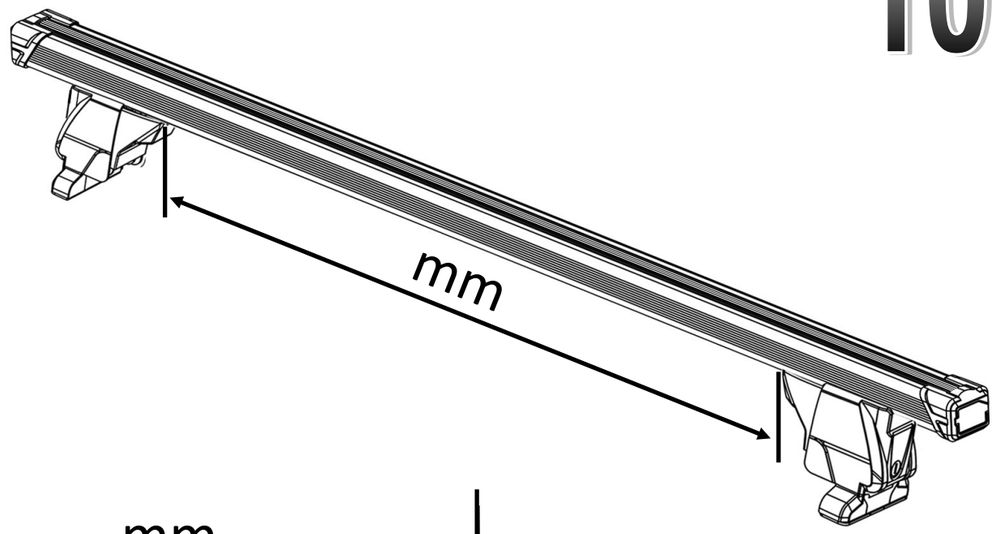

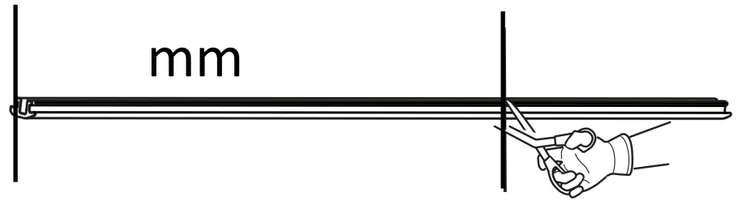

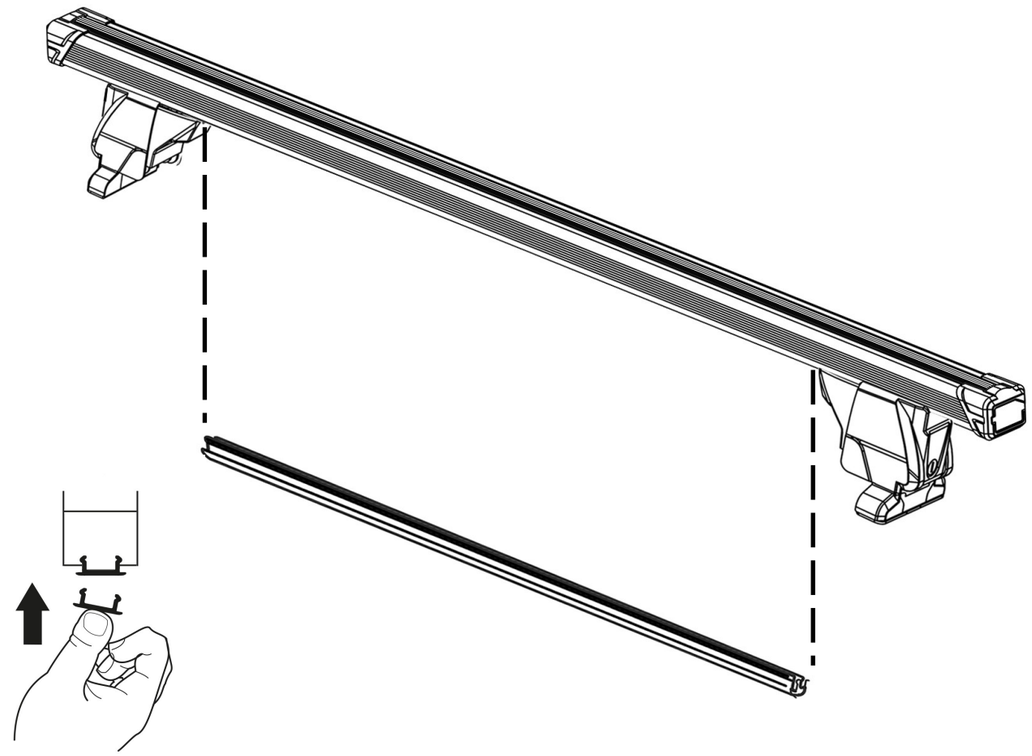

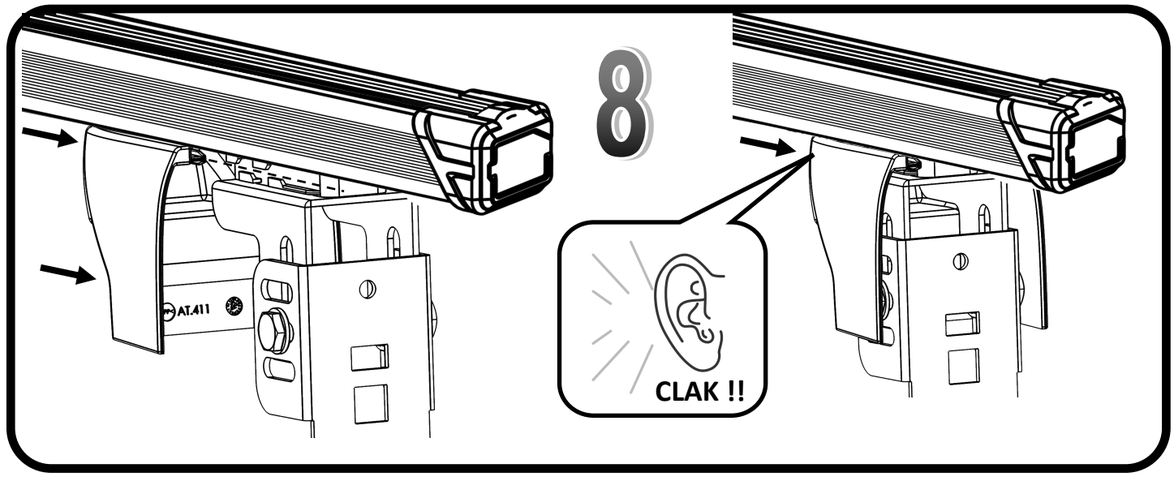

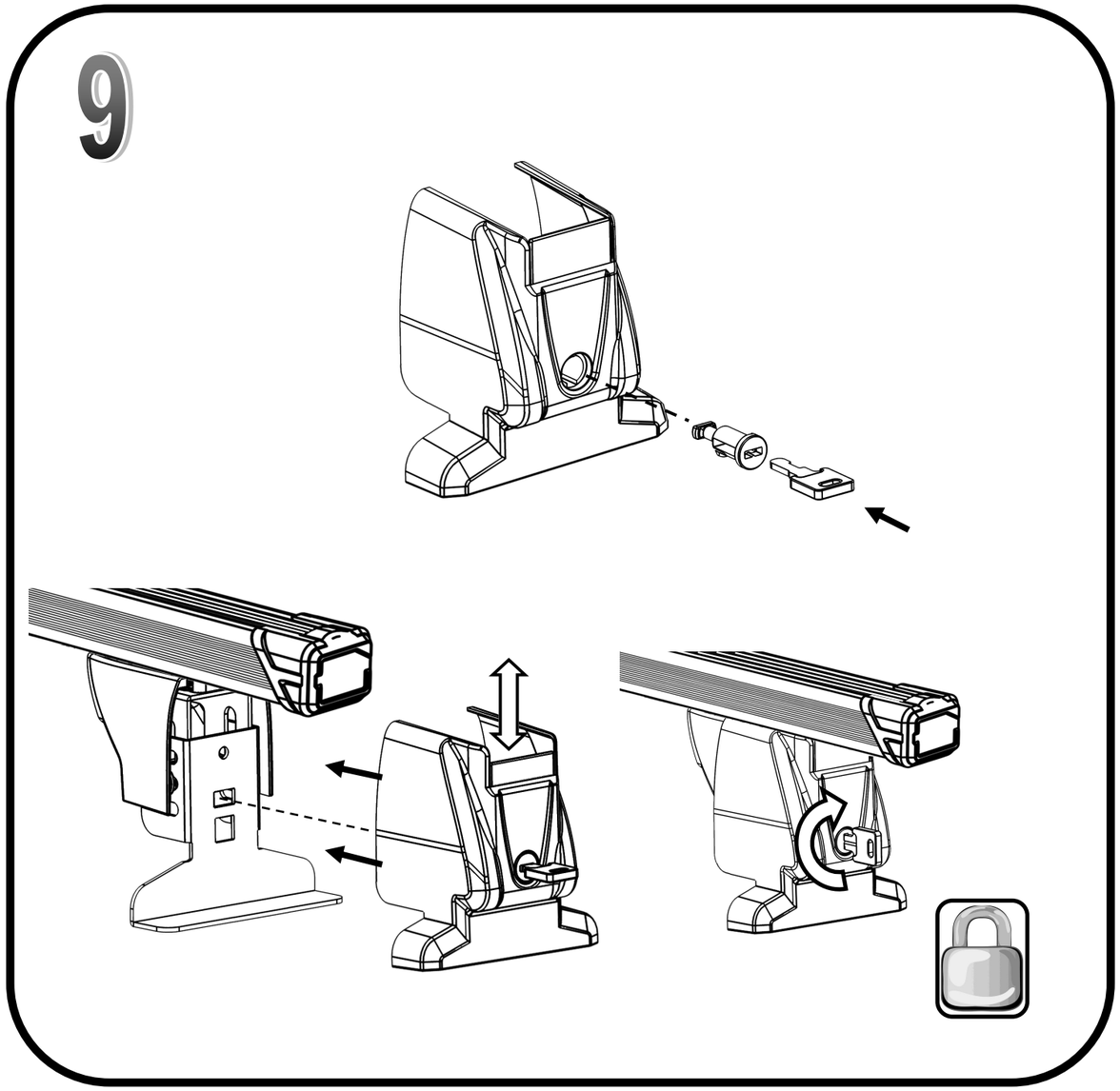

7/A

FORD: TRANSIT CUSTOM VAN (24>) L1/H1, L2/H2.
NISSAN: NV 400 (10>) L1/H2.
NISSAN: NV 400 (10>) L2/H2 L2/H3.
NISSAN: NV 400 (10>) L3/H2 L3/H3.
NISSAN: NV 400 (10>) L4/H2 L4/H3.
NISSAN: Interstar (99>10) passo corto tetto alto.
NISSAN: Interstar (99>10) passo lungo tetto alto.
NISSAN: Interstar (99>10) passo medio tetto alto.
OPEL: Movano (99>10) passo corto tetto alto.
OPEL: Movano (99>10) passo lungo tetto alto.
OPEL: Movano (99>10) passo medio tetto alto.
OPEL: Movano (10-20) L1/H2.
OPEL: Movano (10-20) L2/H2 L2/H3.
OPEL: Movano (10-20) L3/H2 L3/H3.
OPEL: Movano (10-20) L4/H2 L4/H3.
RENAULT: Master (99>10) passo corto tetto alto.
RENAULT: Master (99>10) passo corto tetto basso.
RENAULT: Master (99>10) passo lungo tetto alto.
RENAULT: Master (99>10) passo medio tetto alto.
RENAULT: New Master (10>) L1/H2.
RENAULT: New Master (10>) L2/H2 L2/H3.
RENAULT: New Master (10>) L3/H2 L3/H3.
RENAULT: New Master (10>) L4/H2 L4/H3.

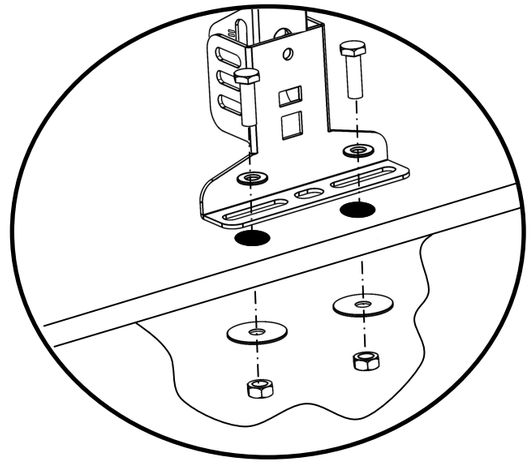



I: Avvitare **F :** Visser
GB: Screw **E :** Tornillo
D : Schrauben



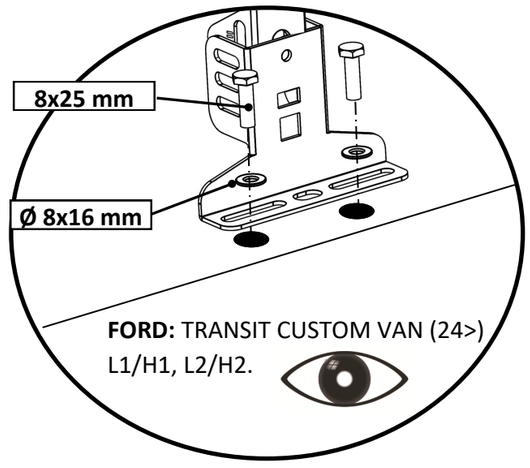

7/B

CITROEN: Nemo no rails barra anteriore - centrale - posteriore.
FIAT: New Fiorino no rails (08>) barra anteriore - centrale - posteriore.
FIAT: Qubo no rails barra anteriore - centrale - posteriore
PEUGEOT: Bipper no rails barra anteriore - centrale - posteriore.

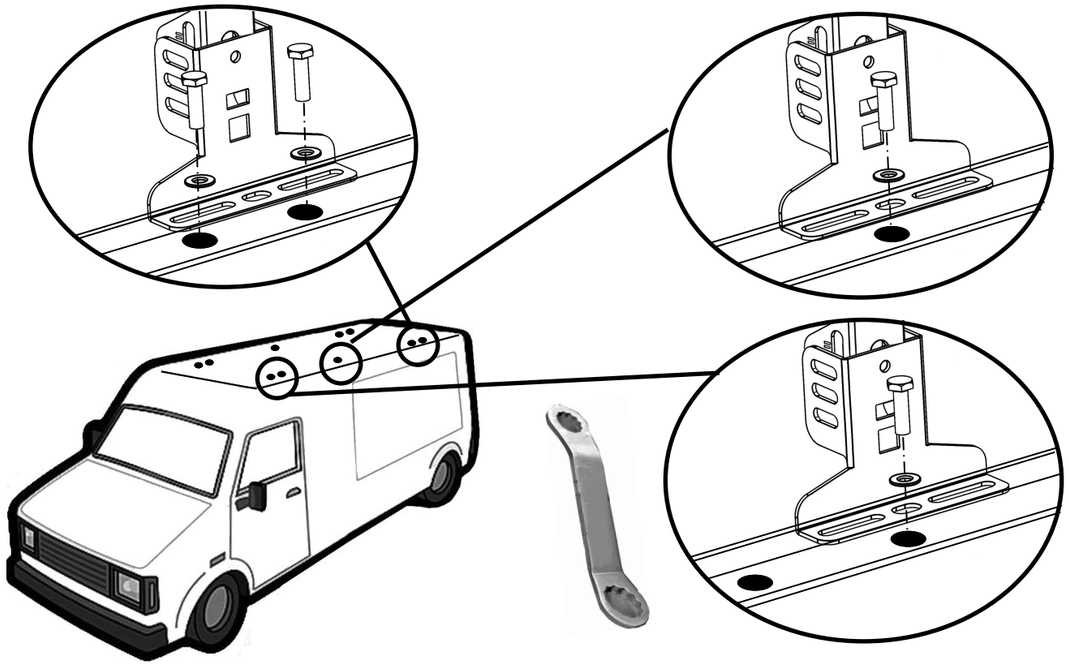

I: Avvitare **F :** Visser
GB: Screw **E :** Tornillo
D : Schrauben

7/C

FIAT: Doblò (10>22) barra anteriore e posteriore.
OPEL: Combo (12>17) barra anteriore e posteriore.

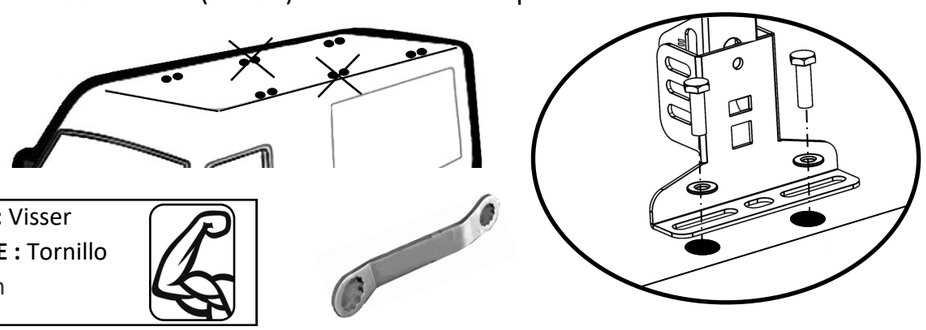

I: Avvitare **F :** Visser
GB: Screw **E :** Tornillo
D : Schrauben

7/D

CITROEN: Berlingo (09-17) (18-22) barra anteriore -centrale-posteriore.
CITROEN: Berlingo (2023>) barra anteriore -centrale-posteriore.
FIAT: Doblò (2023>) barra anteriore -centrale-posteriore.
OPEL: Combo (2023>) barra anteriore -centrale-posteriore.
OPEL: Combo Cargo (18-22) barra anteriore -centrale-posteriore.
PEUGEOT: Partner (09-17) (18-22) barra anteriore -centrale-posteriore.
PEUGEOT: Rifter (2023>) barra anteriore -centrale-posteriore.



I: Avvitare **F :** Visser
GB: Screw **E :** Tornillo
D : Schrauben

7/E

HYUNDAI: H1 (ALL).

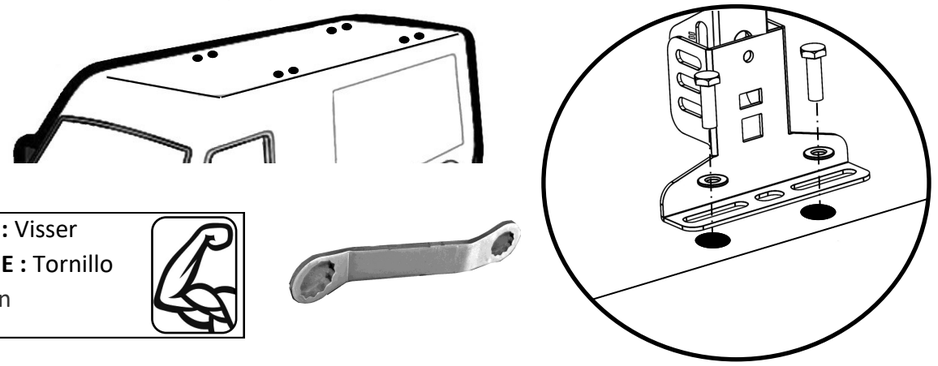

I: Avvitare **F :** Visser
GB: Screw **E :** Tornillo
D : Schrauben

7/F

KIA: PV5 Cargo (2025>)

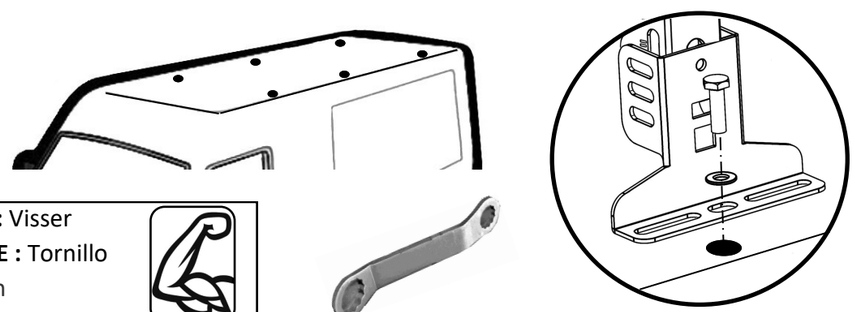

I: Avvitare **F :** Visser
GB: Screw **E :** Tornillo
D : Schrauben