

K9.60.D :

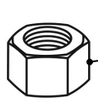

(x2)
M6 / Cod. AG.166

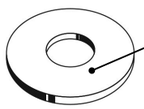

(x2)
Ø6x18 mm / Cod. AG.317

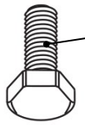

(x2)
6x20 mm / Cod. AG.319

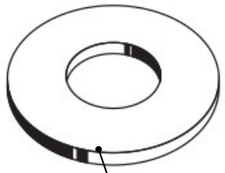

(x2)
Ø6x24 mm / Cod. AG.132

G3 Spa - via S. Allende, n 15
42020 Montecavolo di Quattro Castella
Reggio E: - Italy
Tel ++39 0522 880635
Fax ++39 0522 880306
www.g3spa.it - info@g3spa.it

COD. AO.218
REV. 01

62.032

I : Istruzioni di montaggio
GB : Fitting instruction
D : Montageanleitung
F: Instructions de montage
E: Instrucciones de montaje

G3 made in italy

1

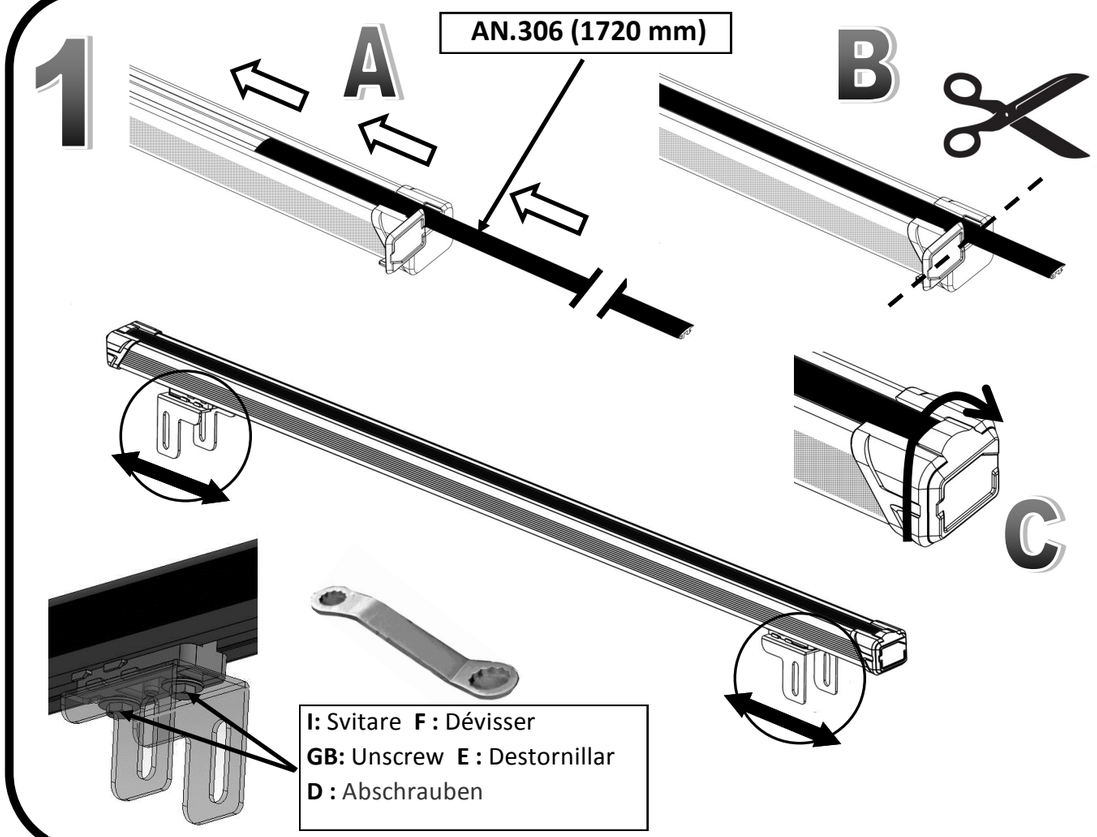

I: Svitare **F :** Dévisser
GB: Unscrew **E :** Destornillar
D : Abschrauben

2

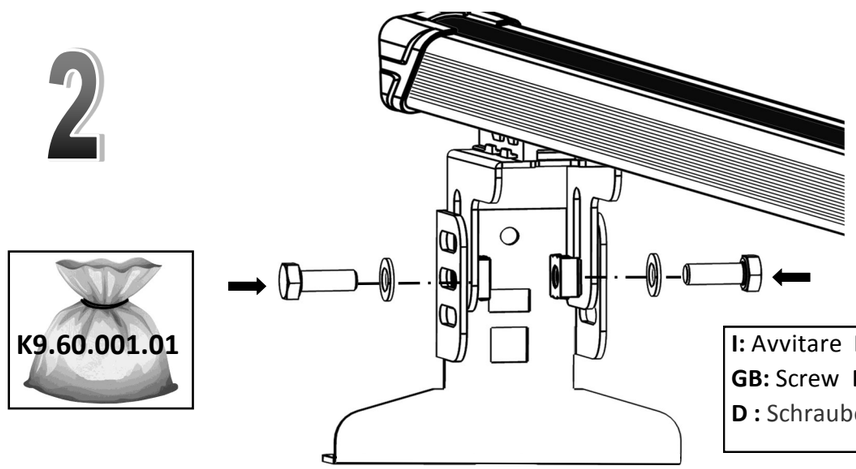

K9.60.001.01

I: Avvitare **F :** Visser
GB: Screw **E :** Tornillo
D : Schrauben

3/A

NISSAN: Interstar (99>10) passo corto tetto basso.
OPEL: Movano (99>10) passo corto tetto basso.
RENAULT: Master (99>10) passo corto tetto basso

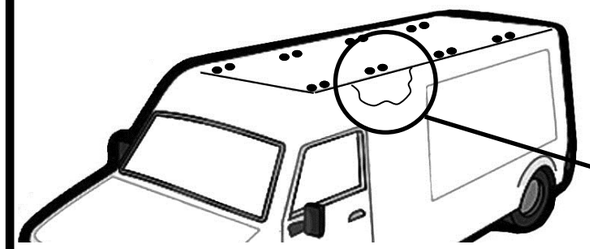

B

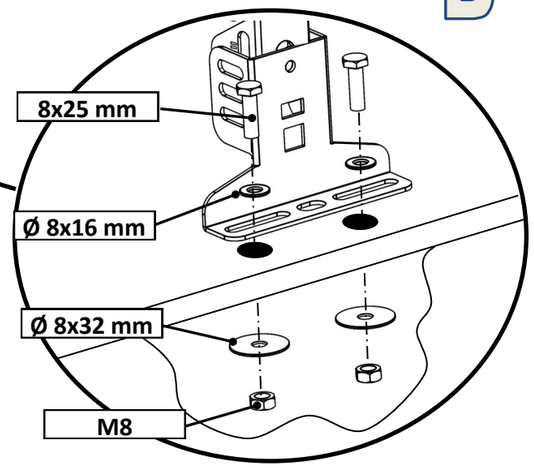

A

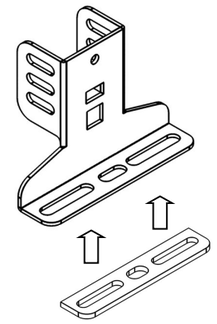



I: Avvitare **F :** Visser
GB: Screw **E :** Tornillo
D : Schrauben

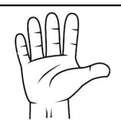

3/B

MERCEDES: Sprinter (06>) passo corto tetto normale.
MERCEDES: Sprinter (06>) passo medio tetto normale.
VW: Crafter passo corto tetto normale.
VW: Crafter passo medio tetto normale.

B



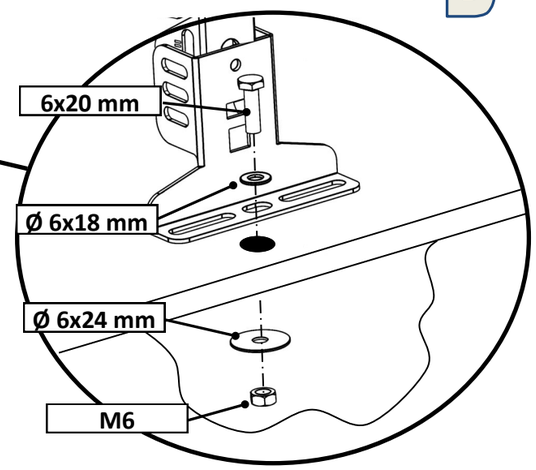

A

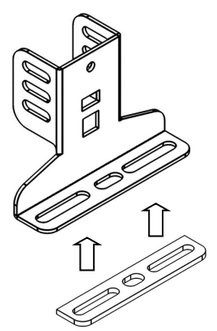



I: Avvitare **F :** Visser
GB: Screw **E :** Tornillo
D : Schrauben

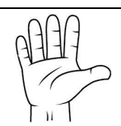



K9.60.001.01 :

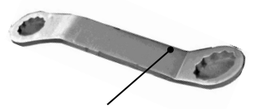

(x1)
Cod. AG.325

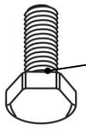

(x4)
6x16 mm / Cod. AG.314

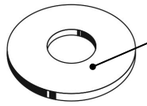

(x4)
Ø6x18 mm / Cod. AG.317



K9.60.060 :



(x2)
Cod. AT.342



(x1)
Cod. AT.316



K9.60.A :

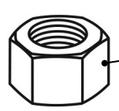

(x4)
M8 / Cod. AG.081

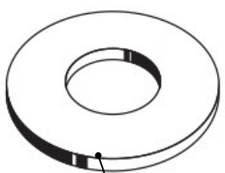

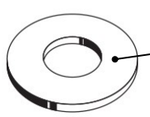

(x4)
Ø8x16 mm / Cod. AG.082

(x4)
Ø8x32 mm / Cod. AG.318

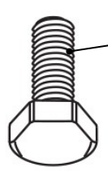

(x4)
8x25 mm / Cod. AG.315

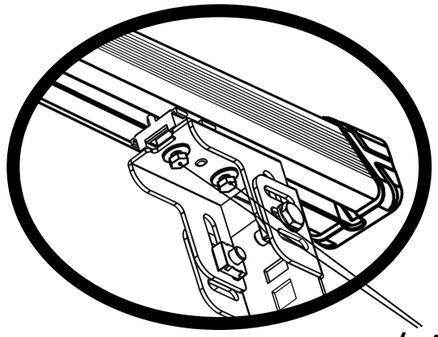

(x4)

6x25 mm / Cod. AG.358

Ø6x18 mm / Cod. AG.317

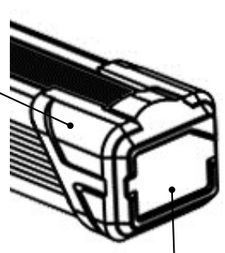

Cod. AT.441

Cod. K60.440G3

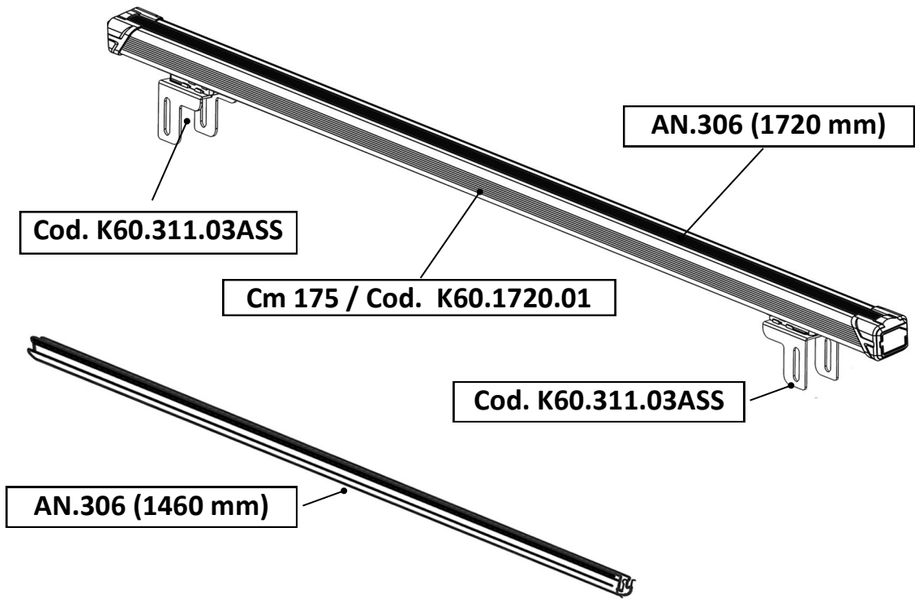

Cod. K60.311.03ASS

AN.306 (1720 mm)

Cm 175 / Cod. K60.1720.01

Cod. K60.311.03ASS

AN.306 (1460 mm)

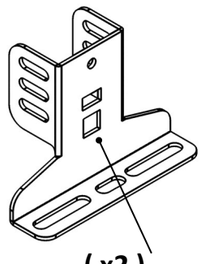

(x2)

Cod. K60.312

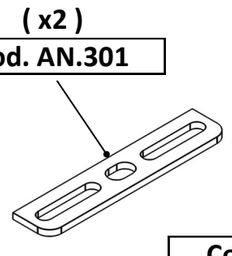

(x2)

Cod. AN.301

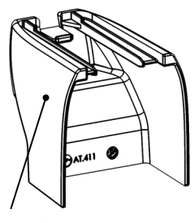

(x2)

Cod. AT.411

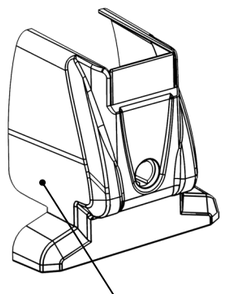

(x2)

Cod. K60.611ASS

4

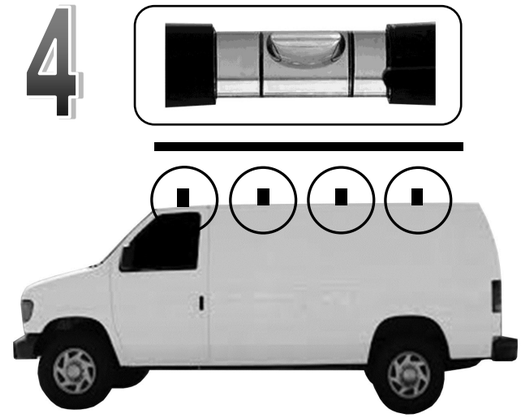

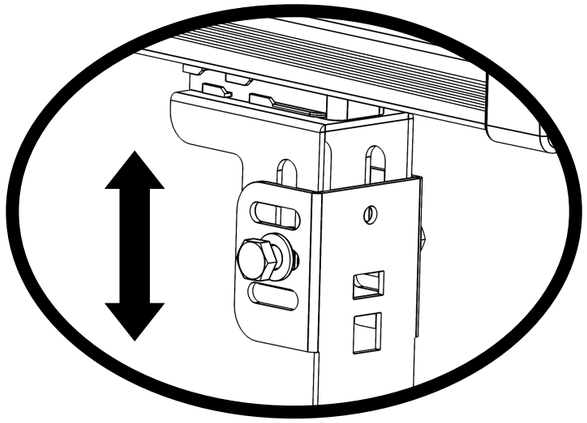

5

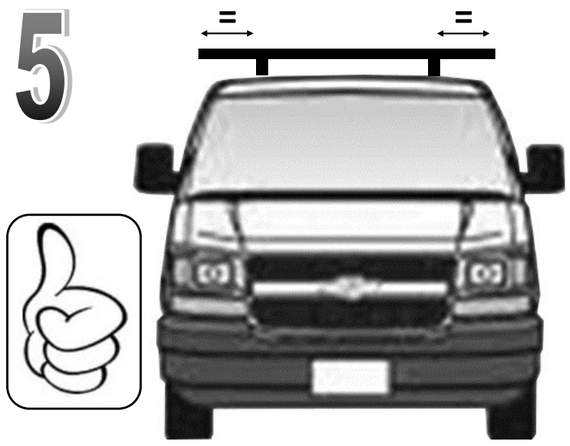

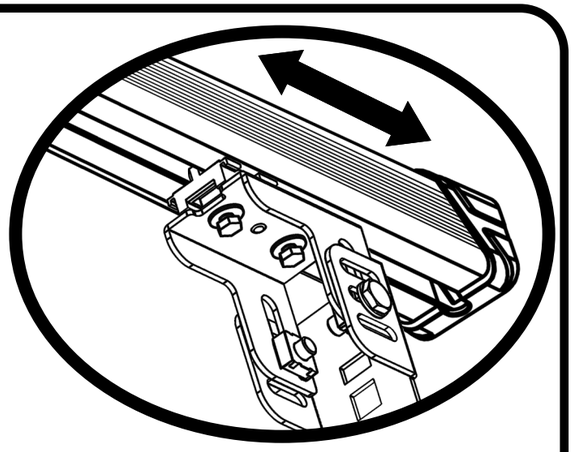

6

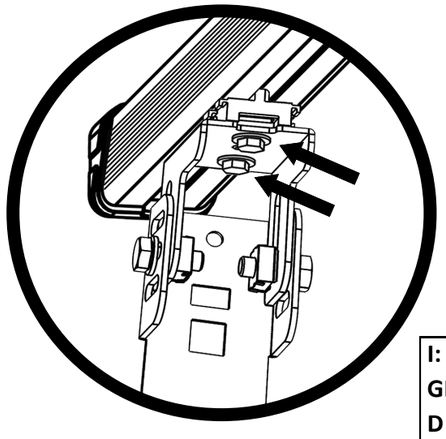



I: Avvitare **F :** Visser
GB: Screw **E :** Tornillo
D : Schrauben

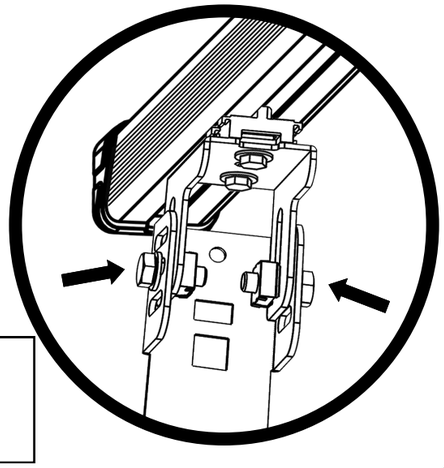

MERCEDES: Sprinter (06>) passo corto tetto normale.
MERCEDES: Sprinter (06>) passo medio tetto normale.
NISSAN: Interstar (99>10) passo corto tetto basso.
OPEL: Movano (99>10) passo corto tetto basso.
RENAULT: Master (99>10) passo corto tetto basso.
VW: Crafter passo corto tetto normale.
VW: Crafter passo medio tetto normale.

I: Avvitare **F :** Visser
GB: Screw **E :** Tornillo
D : Schrauben

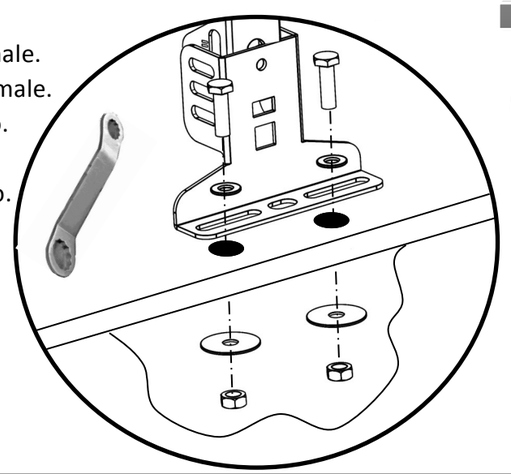

7

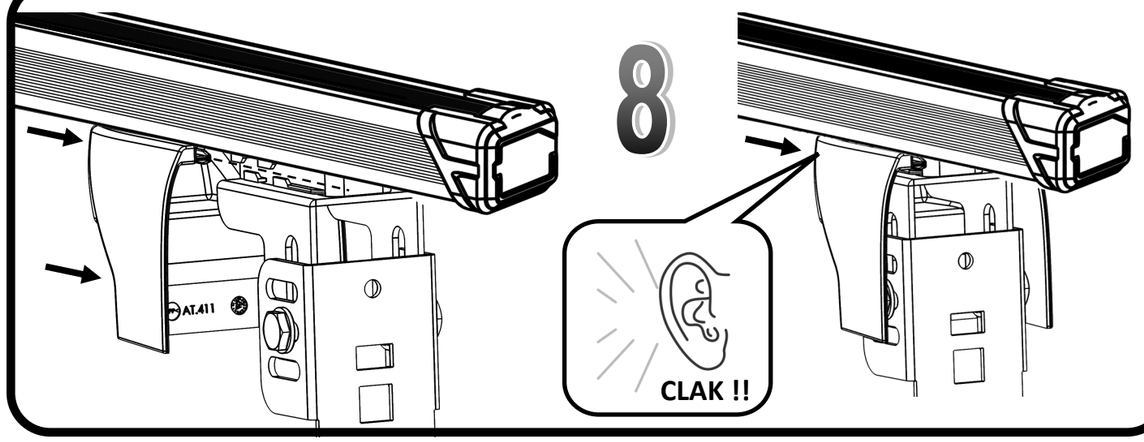

8

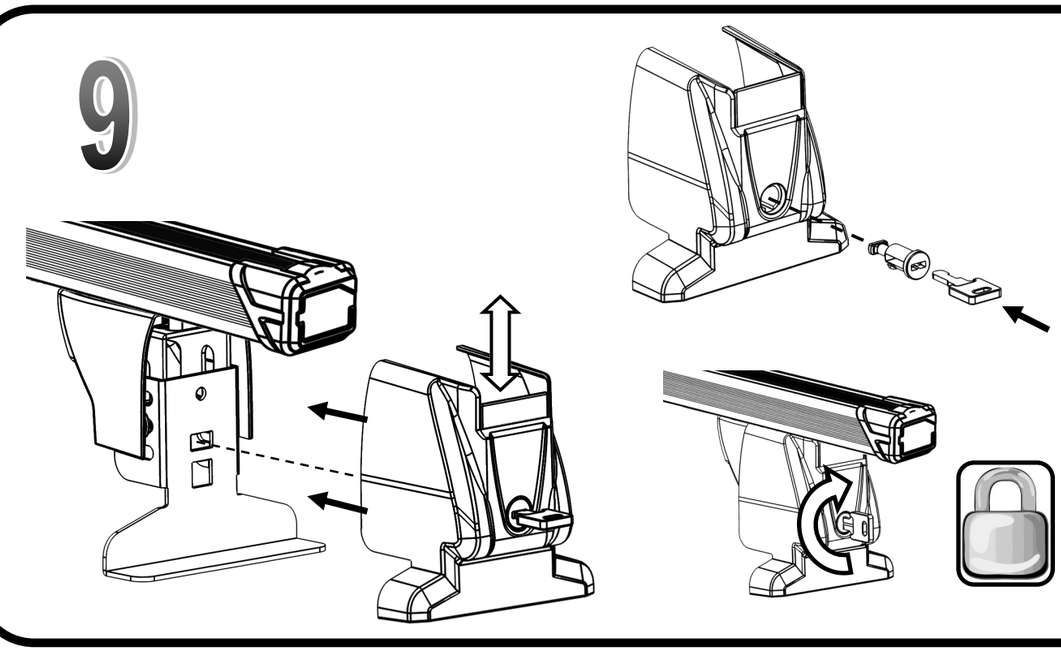

9

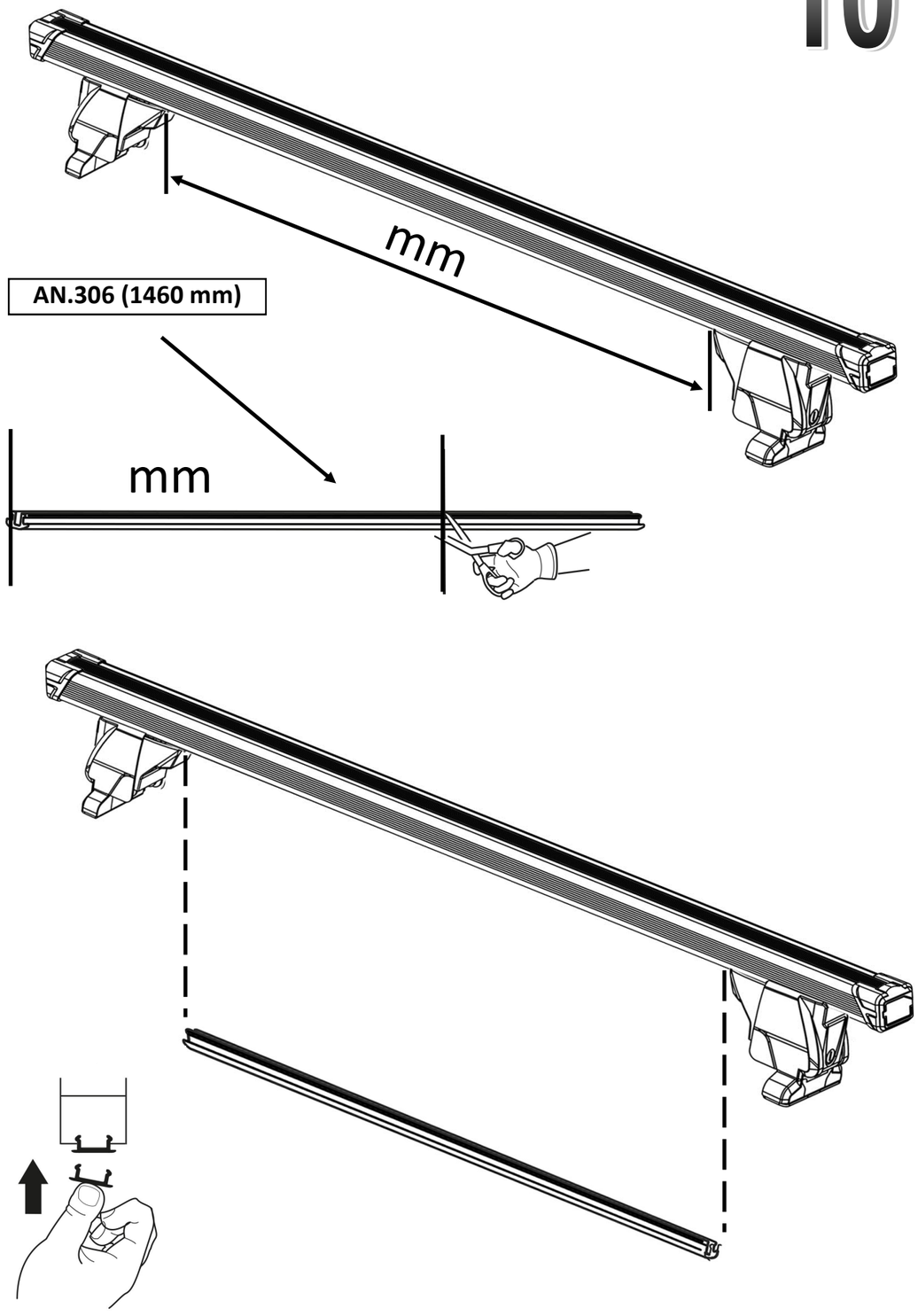

10