62.033

I : Istruzioni di montaggio
GB : Fitting instruction
D : Montageanleitung
F: Instructions de montage
E: Instrucciones de montaje

G3 made in italy

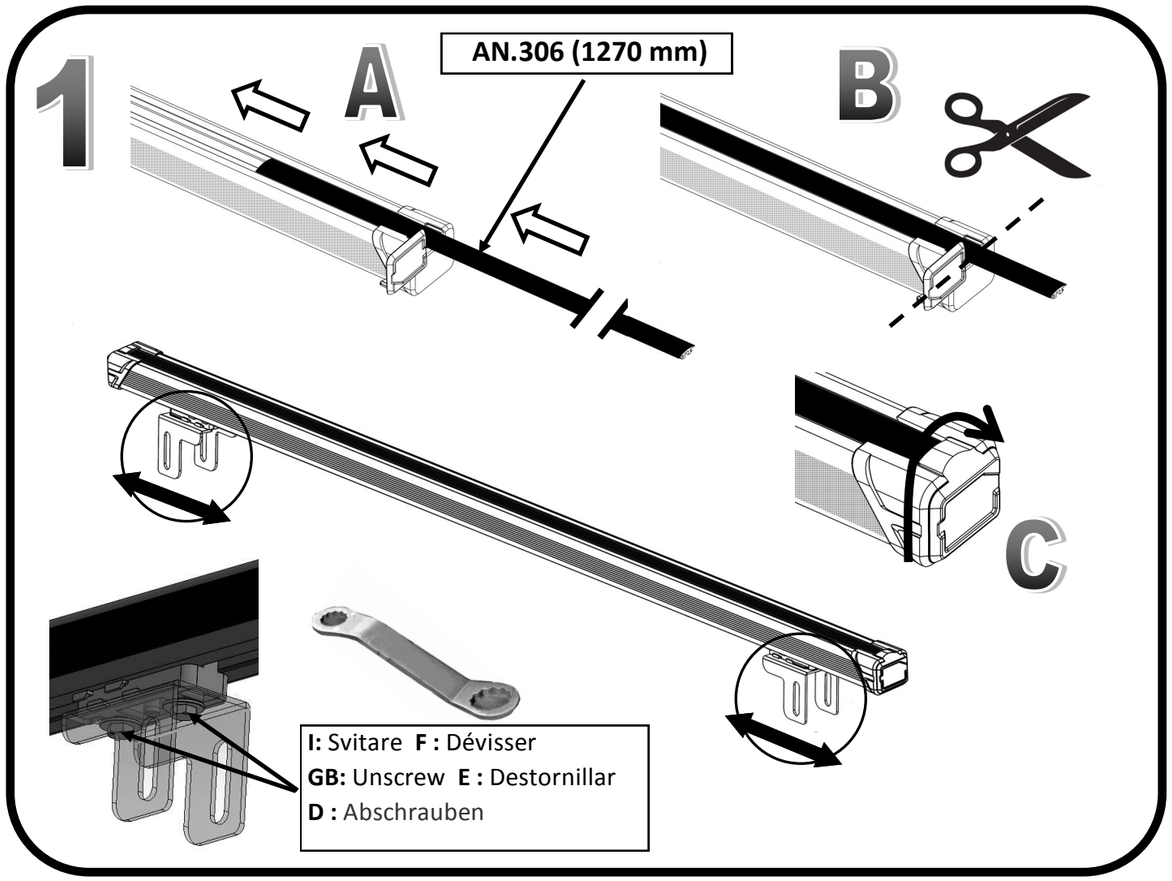

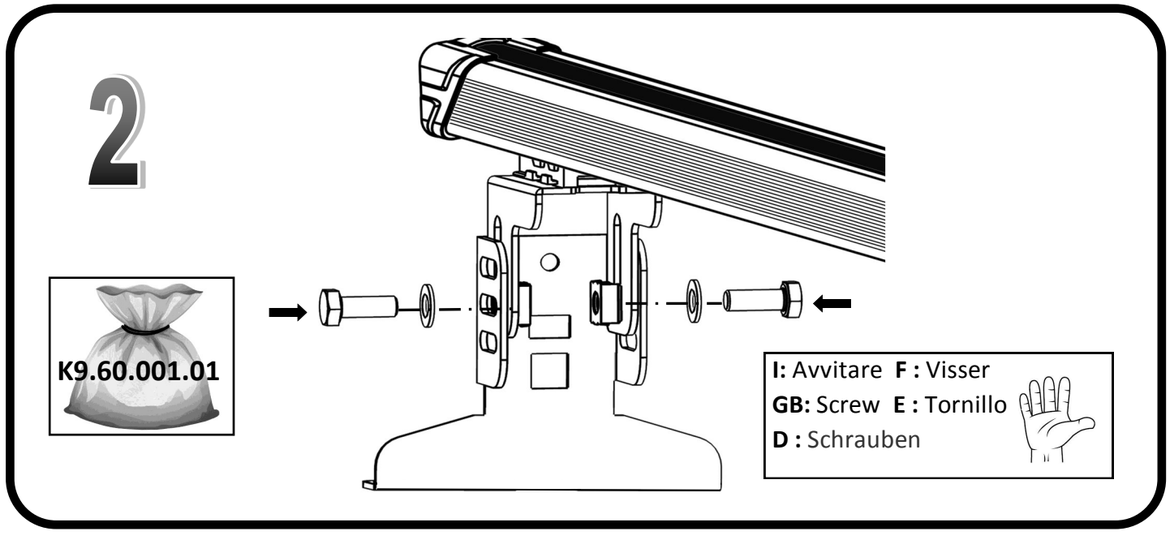

G3 Spa - via S. Allende, n 15
42020 Montecavolo di Quattro Castella
Reggio E: - Italy
Tel ++39 0522 880635
Fax ++39 0522 880306
www.g3spa.it - info@g3spa.it

COD. AO.219
REV. 04

3/A

CITROEN: Berlingo Van (18-22) barra anteriore -centrale-posteriore.
OPEL: Combo Cargo (18-22) barra anteriore -centrale-posteriore.
PEUGEOT: Partner (18-22) barra anteriore -centrale-posteriore

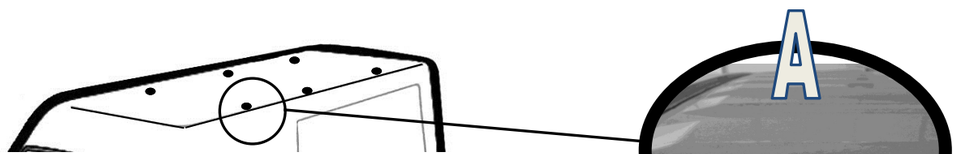

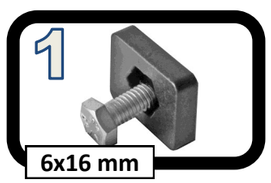



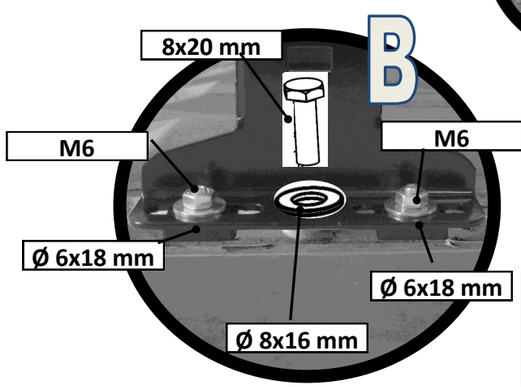





I: Avvitare **F :** Visser
GB: Screw **E :** Tornillo
D : Schrauben

3/B

FORD: New Transit Connect (2014>).
OPEL: Combo (94>) Attenzione !! Versione con fori sul tetto.

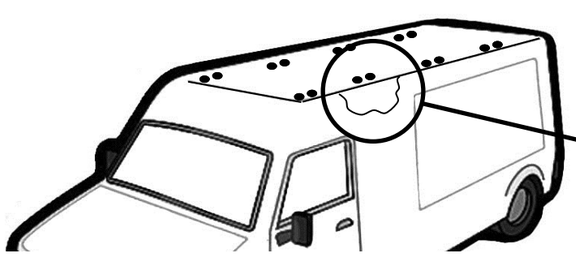

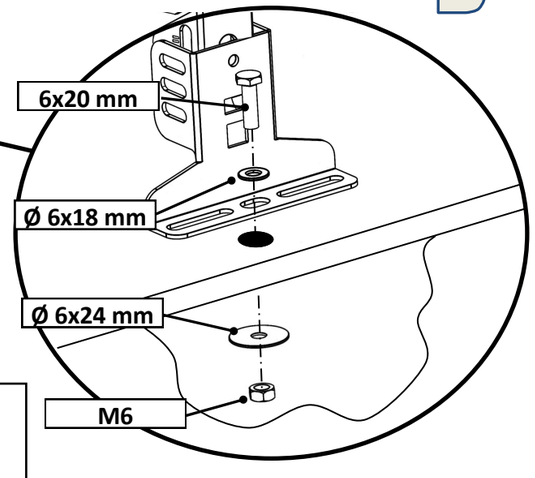

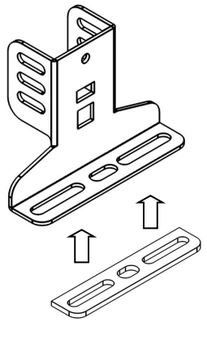



I: Avvitare **F :** Visser
GB: Screw **E :** Tornillo
D : Schrauben





K9.60.D :

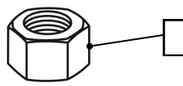

(x2)
M6 / Cod. AG.166

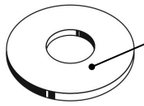

(x2)
Ø6x18 mm / Cod. AG.317

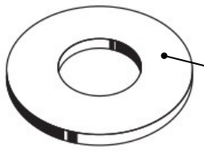

(x2)
Ø6x24 mm / Cod. AG.132

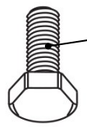

(x2)
6x20 mm / Cod. AG.319



K9.60.E :

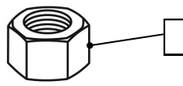

(x4)
M6 / Cod. AG.166

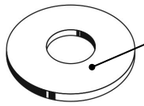

(x4)
Ø6x18 mm / Cod. AG.317

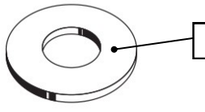

(x2)
Ø8x16 mm / Cod. AG.082

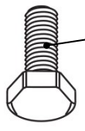

(x4)
6x16 mm / Cod. AG.314

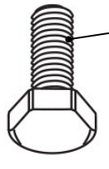

(x2)
8x20 mm / Cod. AG.320

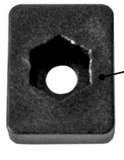

(x4)
Cod. AT.034

3/C

FIAT: Fiorino (94>) senza giraffone barra anteriore -centrale-posteriore

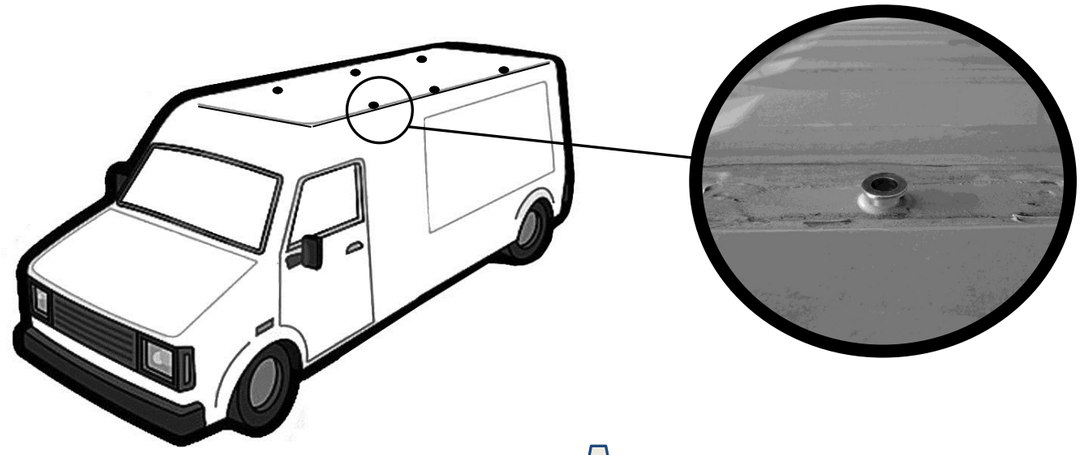

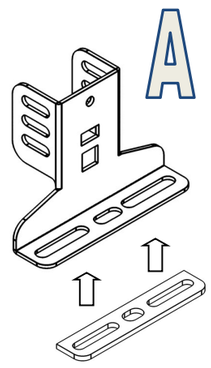

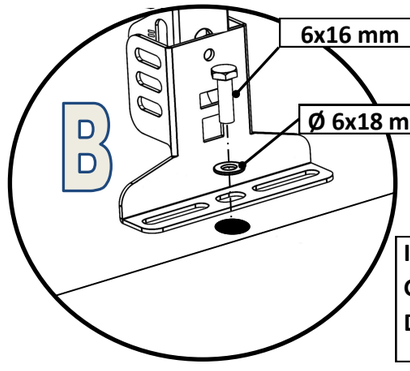



I: Avvitare **F :** Visser
GB: Screw **E :** Tornillo
D : Schrauben



4

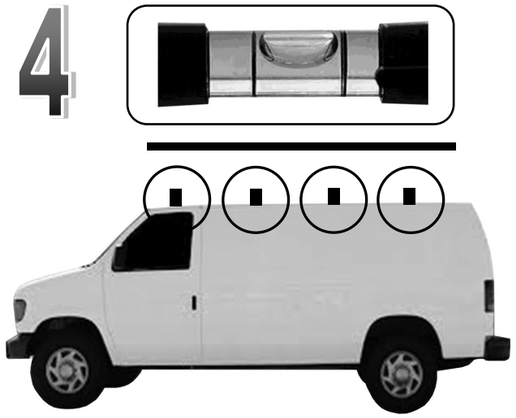

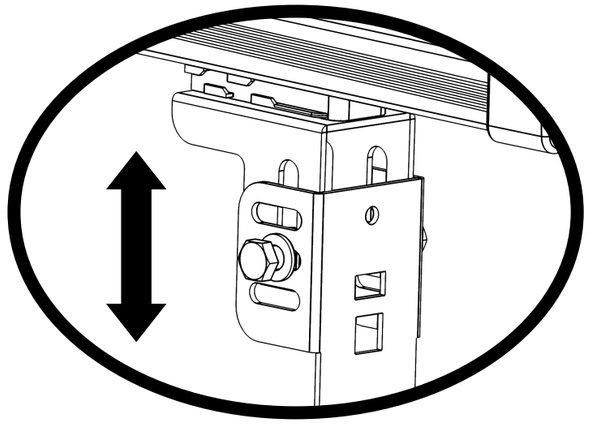

5

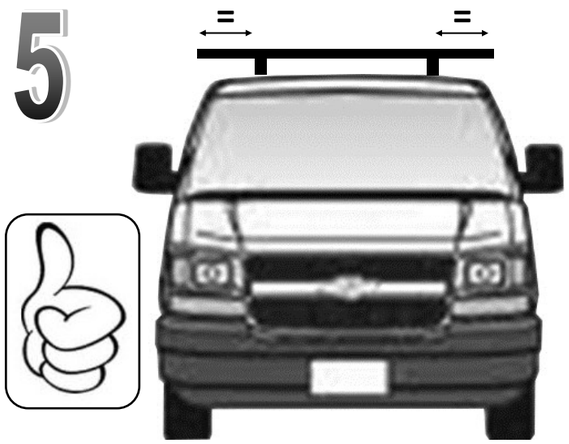

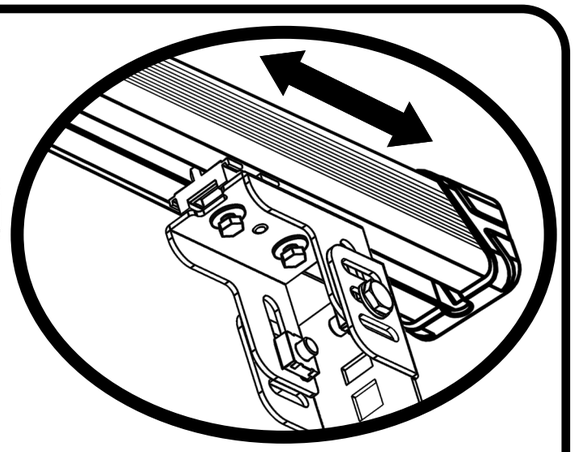

6

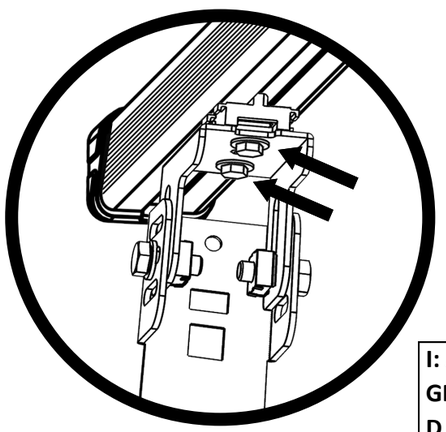





I: Avvitare **F :** Visser
GB: Screw **E :** Tornillo
D : Schrauben

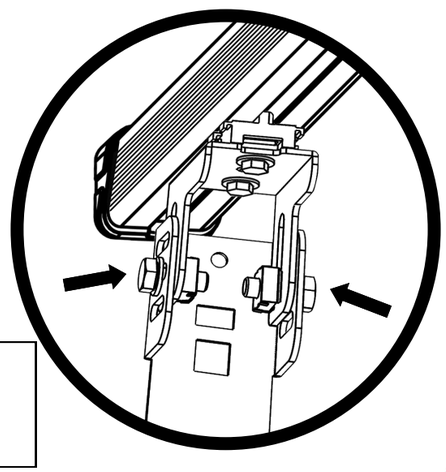



K9.60.001.01 :

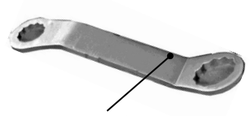

(x1)
Cod. AG.325

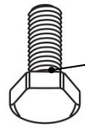

(x4)
6x16 mm / Cod. AG.314

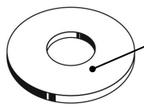

(x4)
Ø6x18 mm / Cod. AG.317



K9.60.060 :

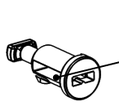

(x2)
Cod. AT.342



(x1)
Cod. AT.316



K9.60.B :

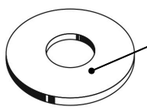

(x4)
Ø6x18 mm / Cod. AG.317

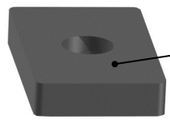

(x4)
Cod. AG.323

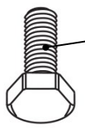

(x4)
6x16 mm / Cod. AG.314

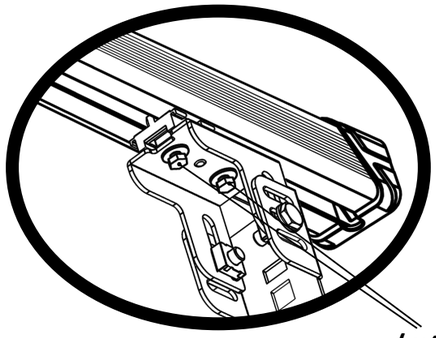

(x4)

6x25 mm / Cod. AG.358

Ø6x18 mm / Cod. AG.317

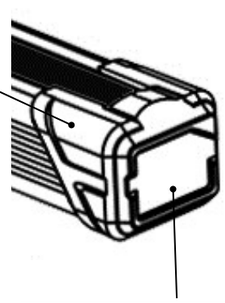

Cod. AT.441

Cod. K60.440G3

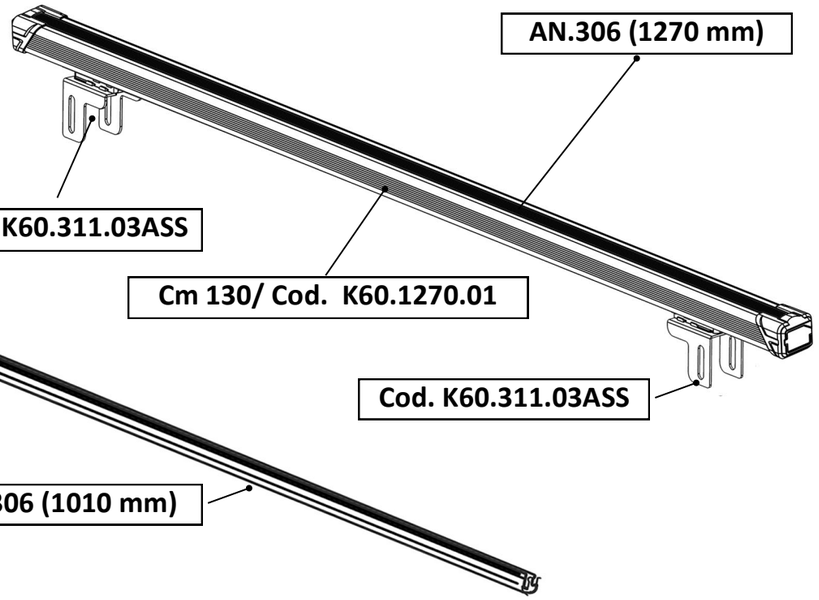

AN.306 (1270 mm)

Cod. K60.311.03ASS

Cm 130/ Cod. K60.1270.01

Cod. K60.311.03ASS

AN.306 (1010 mm)

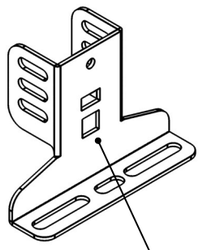

(x2)

Cod. K60.312

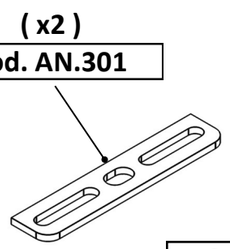

(x2)

Cod. AN.301

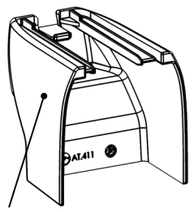

(x2)

Cod. AT.411

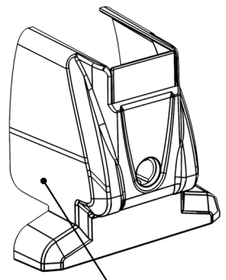

(x2)

Cod. K60.611ASS

7/A

CITROEN: Berlingo Van (18-22) barra anteriore -centrale-posteriore.
OPEL: Combo Cargo (18-22) barra anteriore -centrale-posteriore.
PEUGEOT: Partner (18-22) barra anteriore -centrale-posteriore

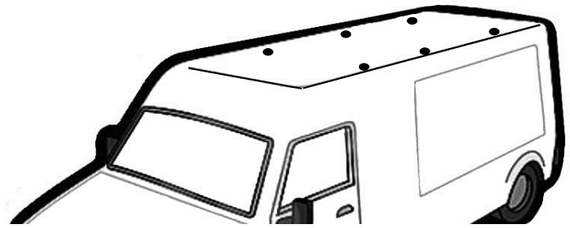

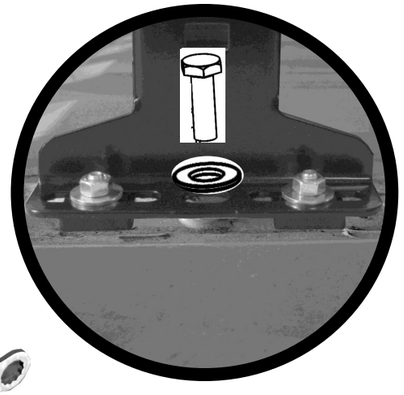

I: Avvitare **F :** Visser
GB: Screw **E :** Tornillo
D : Schrauben





7/B



I: Avvitare **F :** Visser
GB: Screw **E :** Tornillo
D : Schrauben

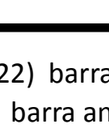

FORD: New Transit Connect (2014>).
OPEL: Combo (94>) Attenzione !! Versione con fori sul tetto.

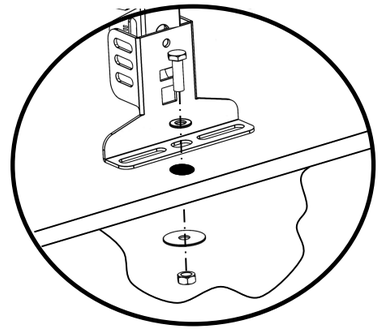

7/C

FIAT: Fiorino (94>) senza giraffone barra anteriore -centrale-posteriore.

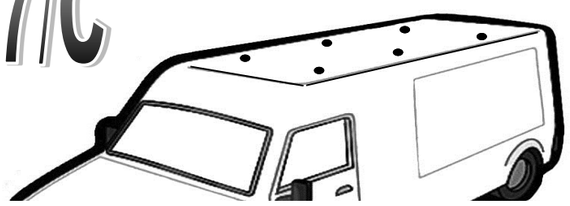

I: Avvitare **F :** Visser
GB: Screw **E :** Tornillo
D : Schrauben



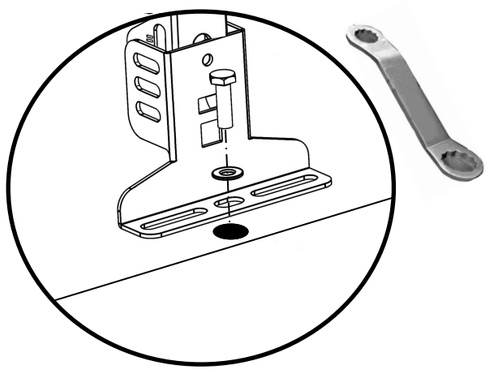

8

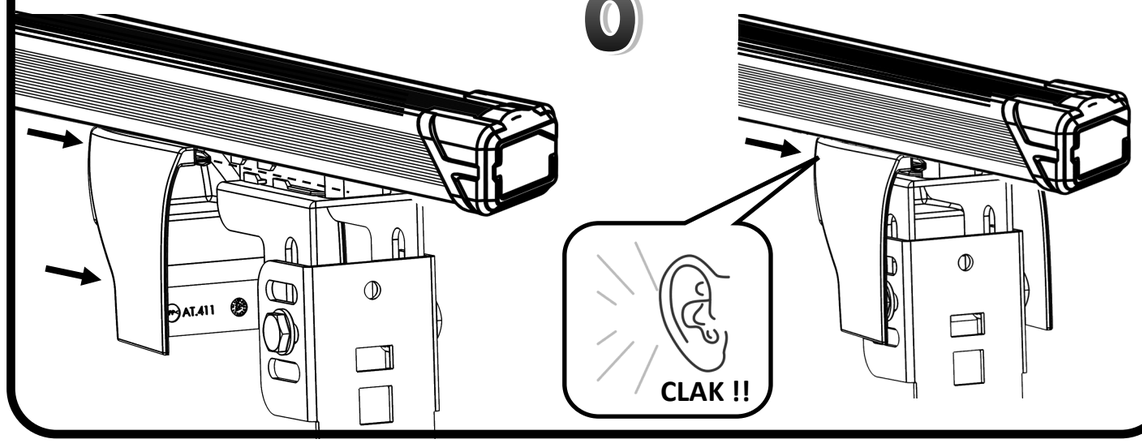

9

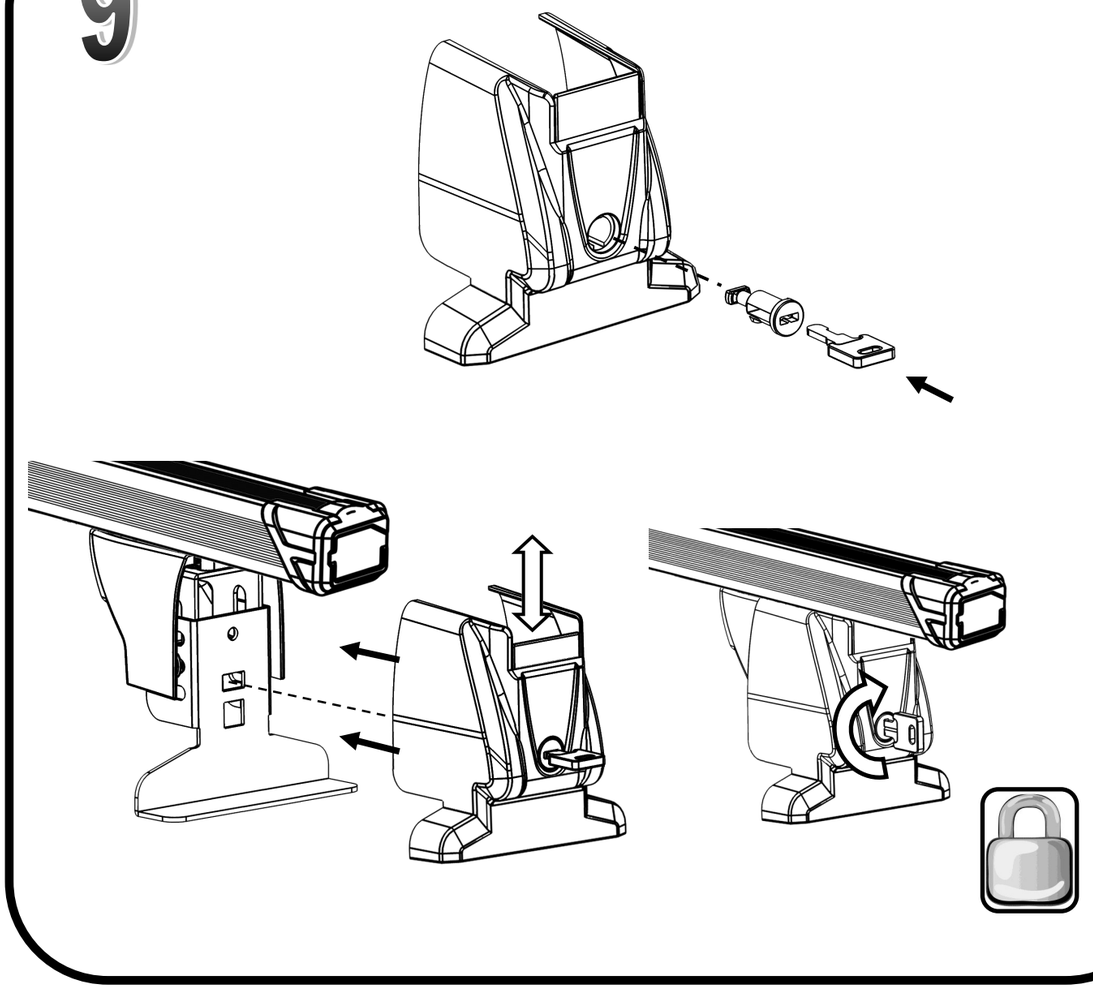

10

