62.033

I : Istruzioni di montaggio
GB : Fitting instruction
D : Montageanleitung
F: Instructions de montage
E: Instrucciones de montaje

made in italy

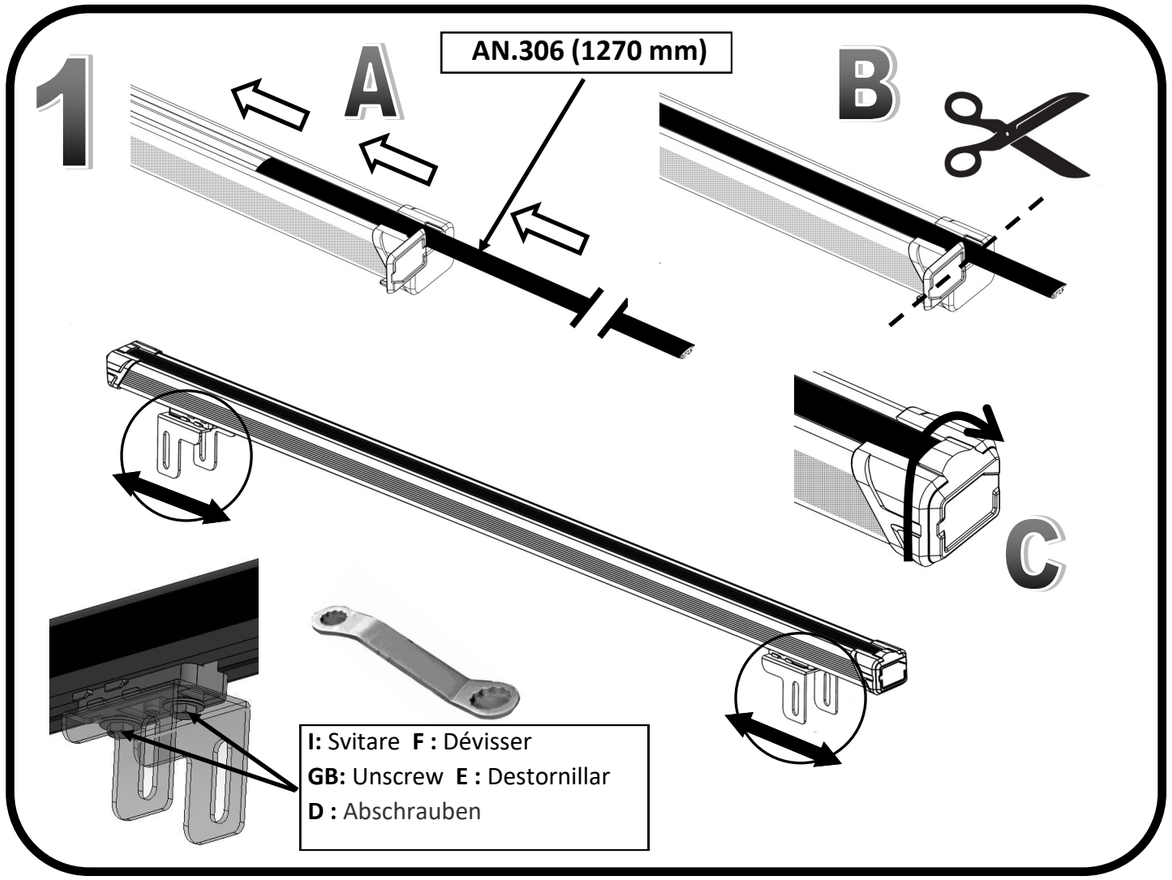

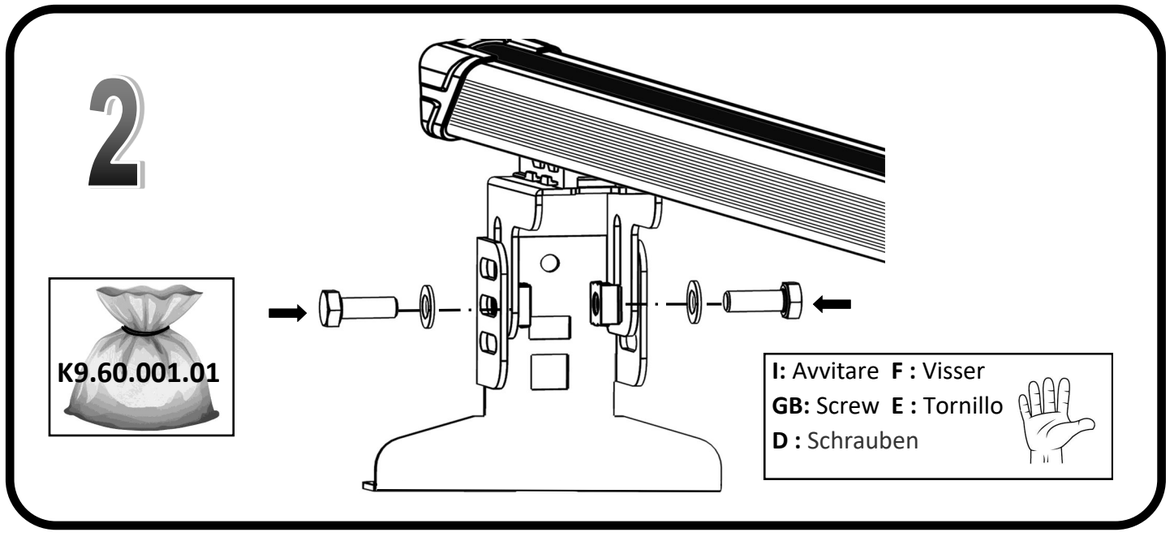

G3 Spa - via S. Allende, n 15
42020 Montecavolo di Quattro Castella
Reggio E: - Italy
Tel ++39 0522 880635
Fax ++39 0522 880306
www.g3spa.it - info@g3spa.it

COD. AO.219
REV. 06

3/A

FORD: New Transit Connect (2014>).
OPEL: Combo (94>) Attenzione !! Versione con fori sul tetto.

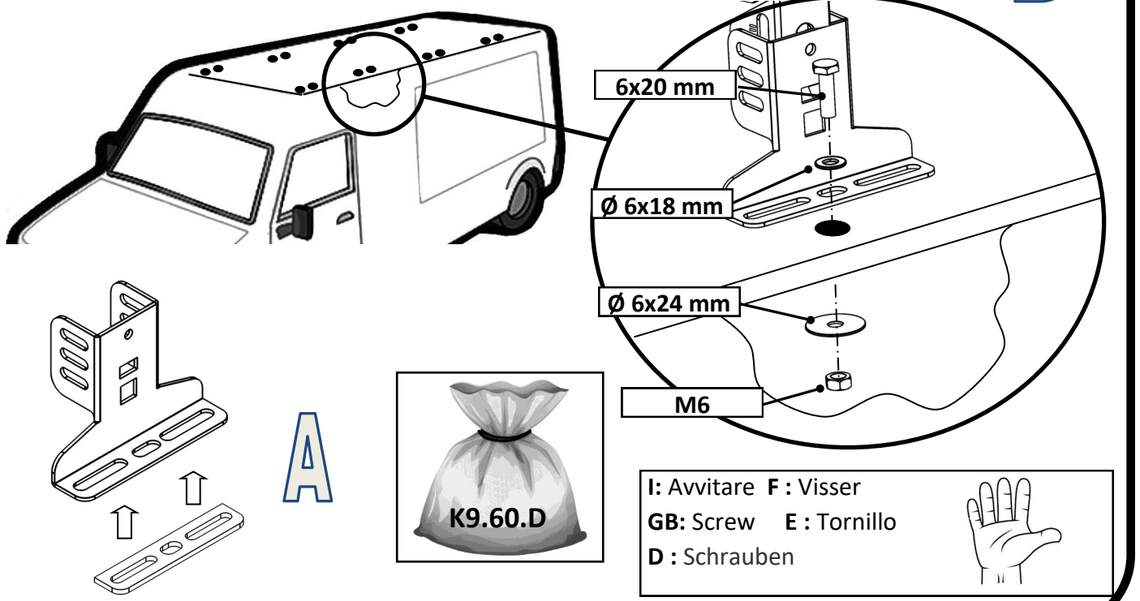

I: Avvitare **F :** Visser
GB: Screw **E :** Tornillo
D : Schrauben

3/B

FIAT: Fiorino (94>) senza giraffone barra anteriore -centrale-posteriore

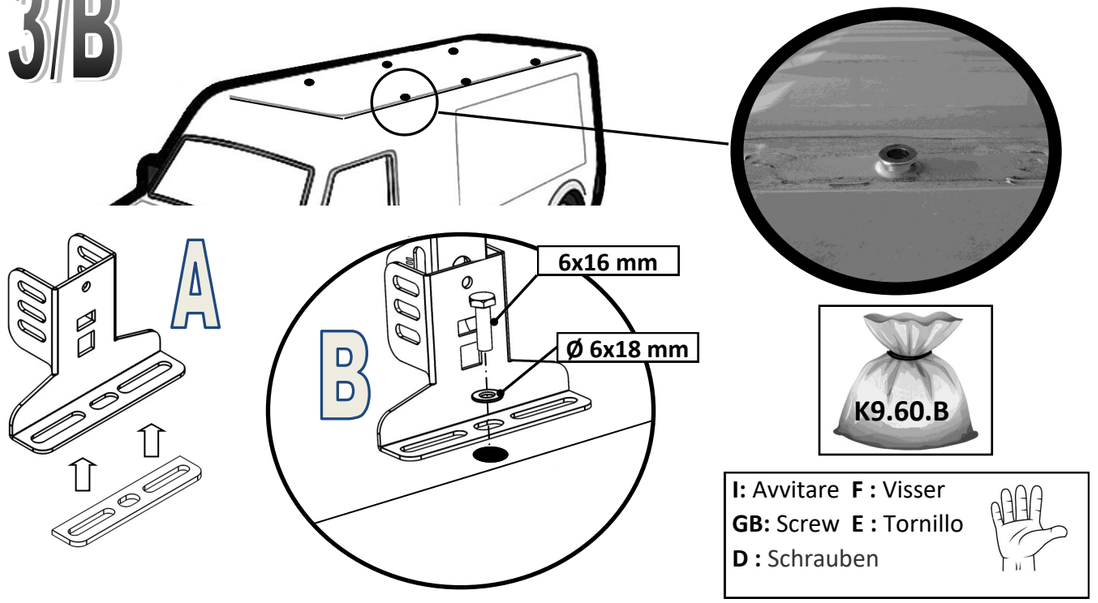

I: Avvitare **F :** Visser
GB: Screw **E :** Tornillo
D : Schrauben



K9.60.D :

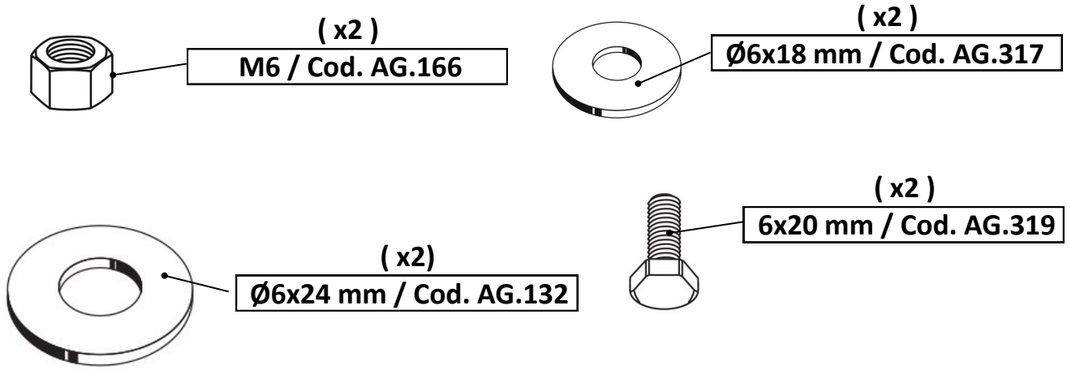



K9.60.070 :

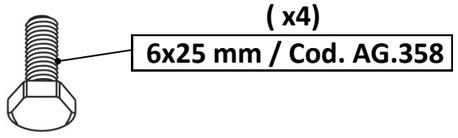



K9.60.075 :

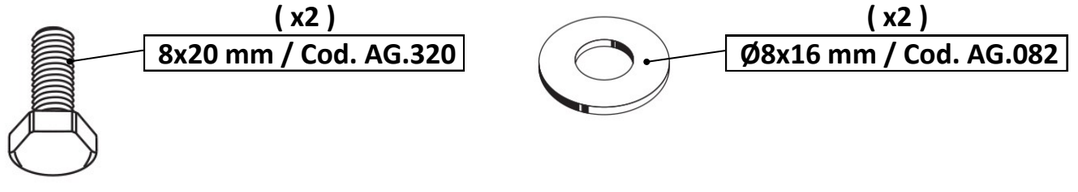



K9.60.001.01 :

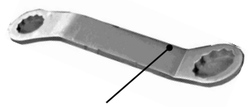

(x1)
Cod. AG.325

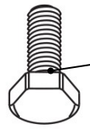

(x4)
6x16 mm / Cod. AG.314

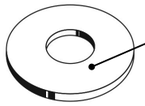

(x4)
Ø6x18 mm / Cod. AG.317



K9.60.060 :



(x2)
Cod. AT.342



(x1)
Cod. AT.316



K9.60.B :

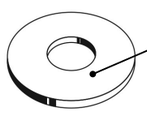

(x4)
Ø6x18 mm / Cod. AG.317

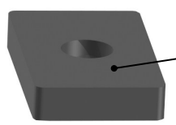

(x4)
Cod. AG.323

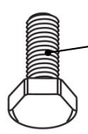

(x4)
6x16 mm / Cod. AG.314

3/C

FORD: Transit Courier Van (2023>).

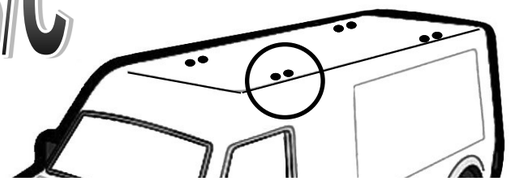

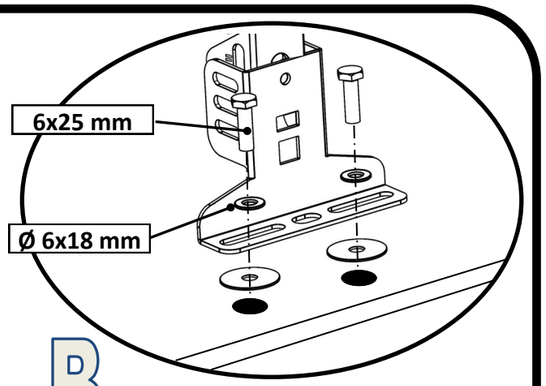

A

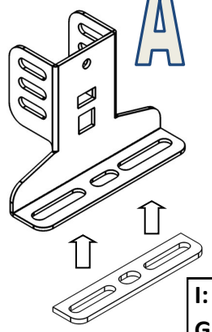





B





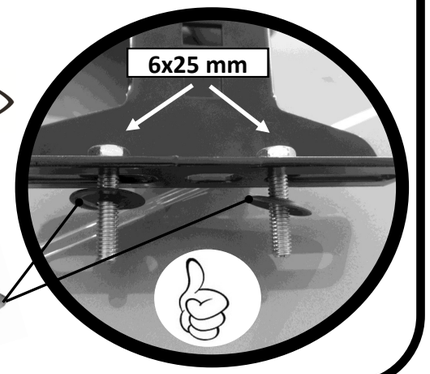

I: Avvitare **F :** Visser
GB: Screw **E :** Tornillo
D : Schrauben



3/D

FORD: Transit Connect Van (2025>).

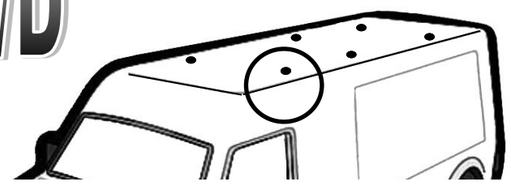

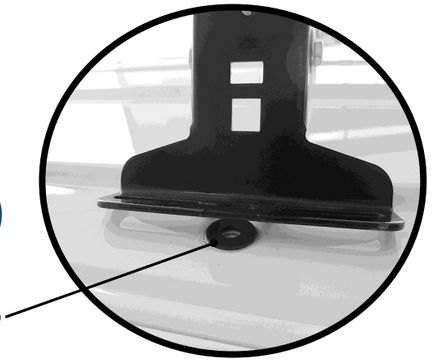

B



A

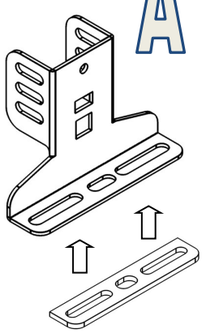





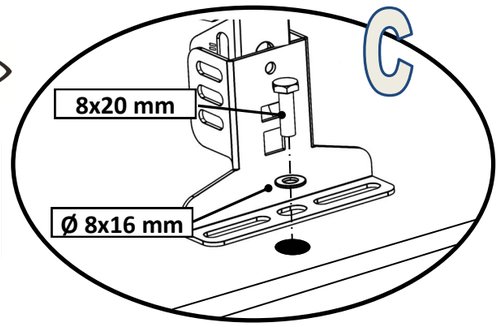

I: Avvitare **F :** Visser
GB: Screw **E :** Tornillo
D : Schrauben



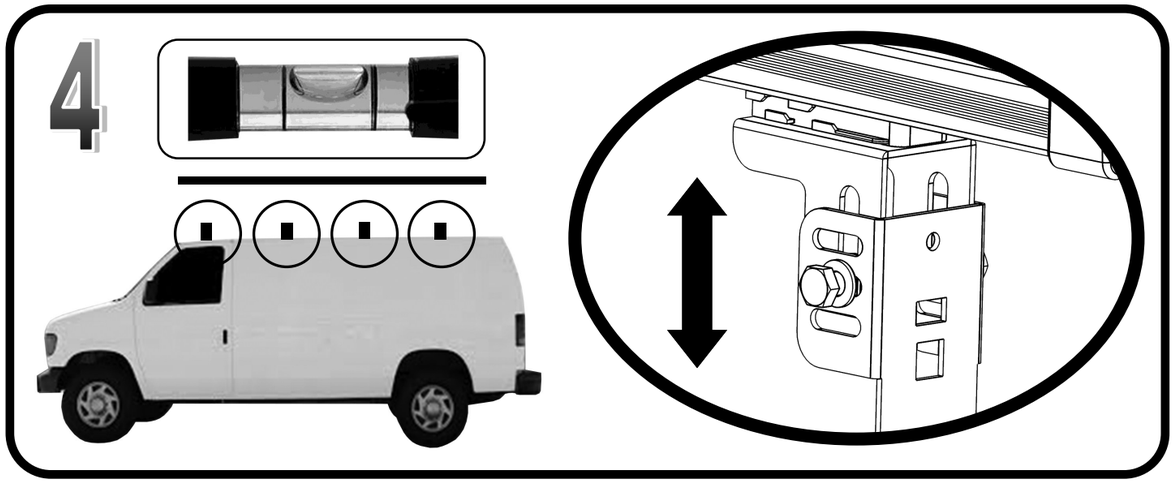
4

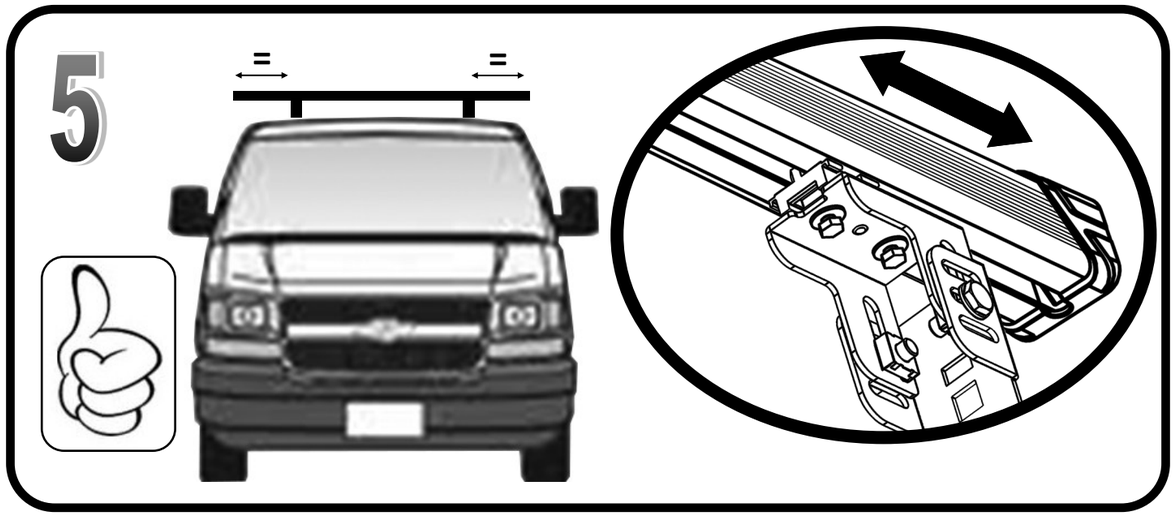
5

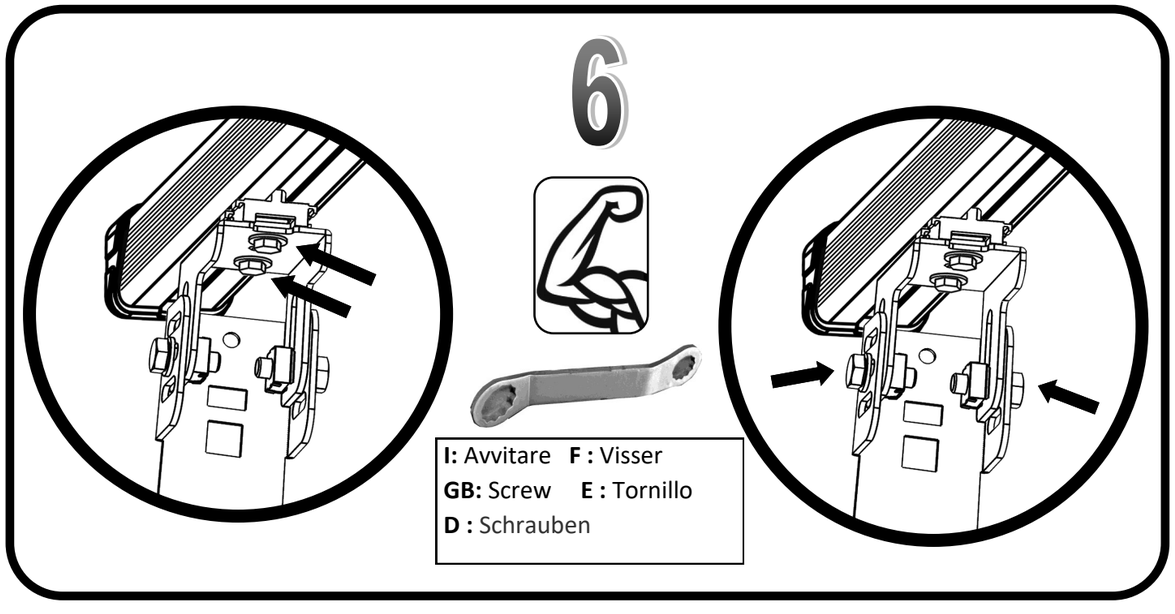
6
I: Avvitare F : Visser
GB: Screw E : Tornillo
D : Schrauben

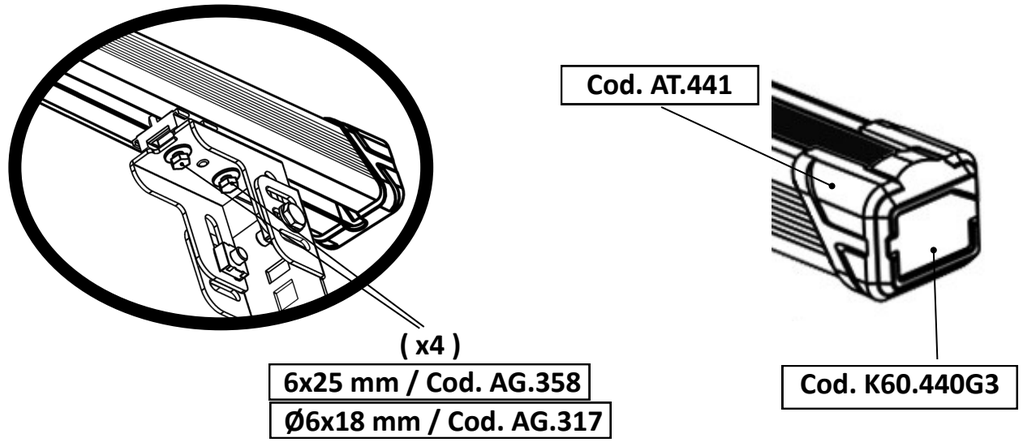
(x4)
6x25 mm / Cod. AG.358
Ø6x18 mm / Cod. AG.317
Cod. AT.441
Cod. K60.440G3

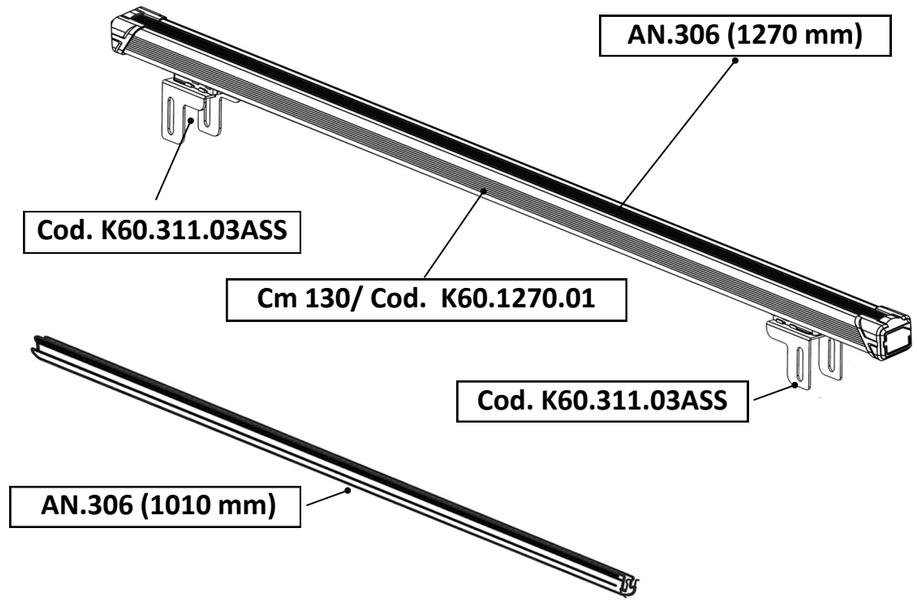
AN.306 (1270 mm)
Cod. K60.311.03ASS
Cm 130/ Cod. K60.1270.01
Cod. K60.311.03ASS
AN.306 (1010 mm)

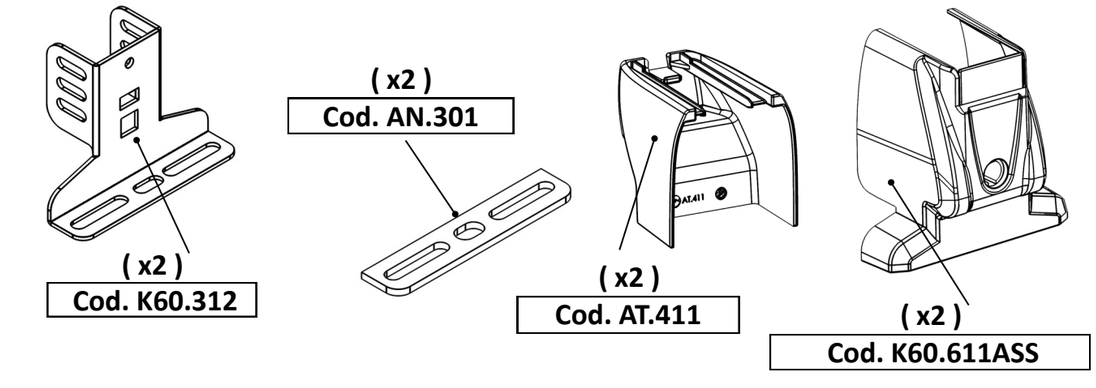
(x2)
Cod. K60.312
(x2)
Cod. AN.301
(x2)
Cod. AT.411
(x2)
Cod. K60.611ASS

10

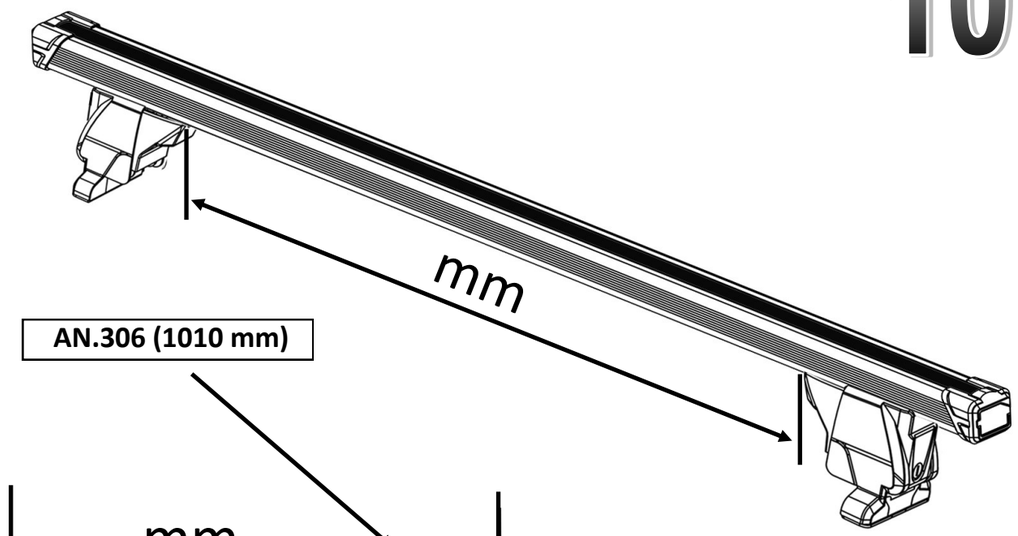

AN.306 (1010 mm)

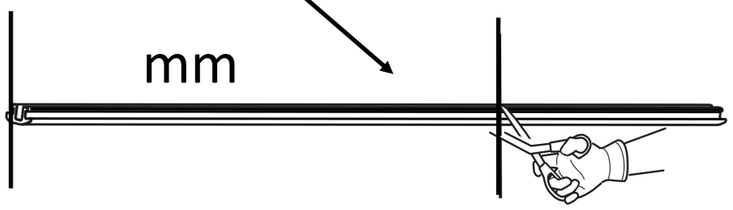

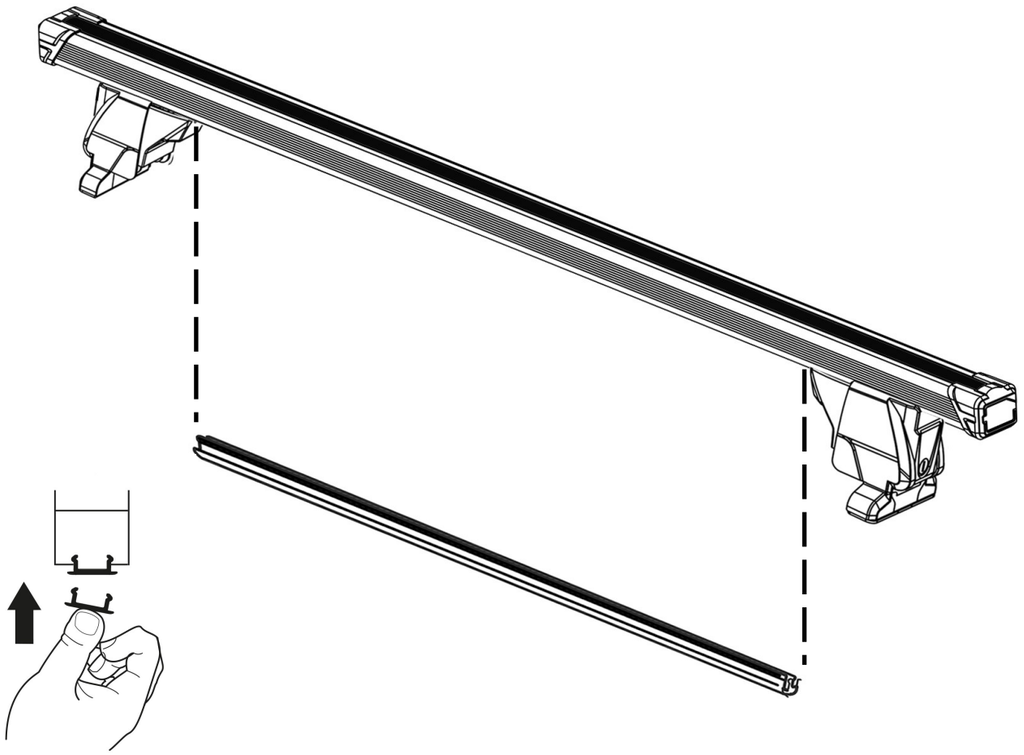

7/A

FORD: New Transit Connect (2014>).
OPEL: Combo (94>) Attenzione !! Versione con fori sul tetto.

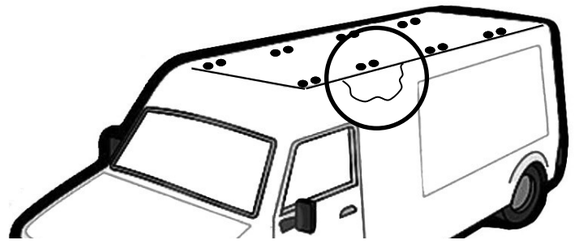

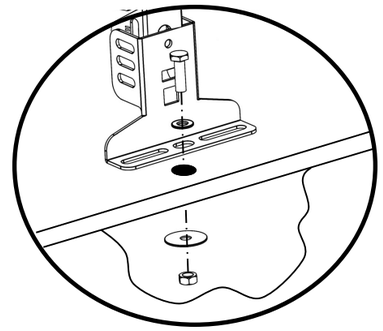

I: Avvitare **F :** Visser
GB: Screw **E :** Tornillo
D : Schrauben





7/B

FIAT: Fiorino (94>) senza giraffone barra anteriore -centrale-posteriore.

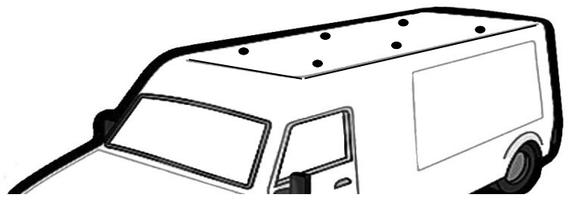

I: Avvitare **F :** Visser
GB: Screw **E :** Tornillo
D : Schrauben



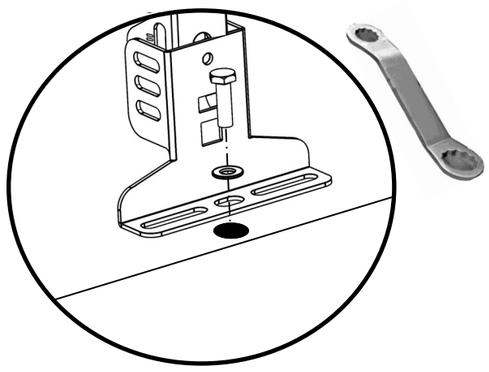

7/C

FORD: Transit Courier Van (2023>).

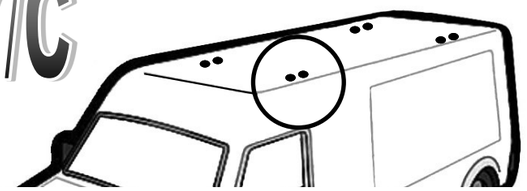

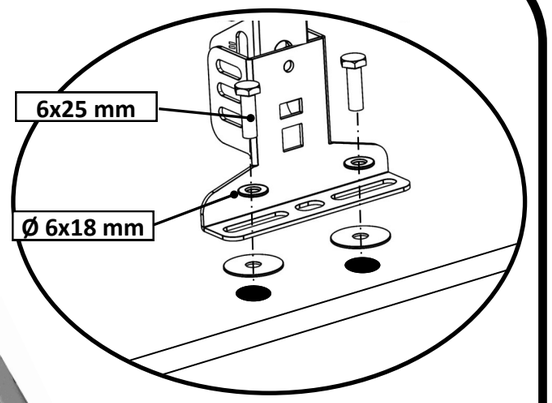

I: Avvitare **F :** Visser
GB: Screw **E :** Tornillo
D : Schrauben



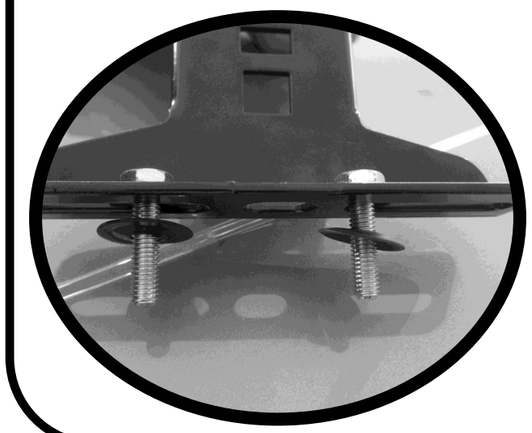

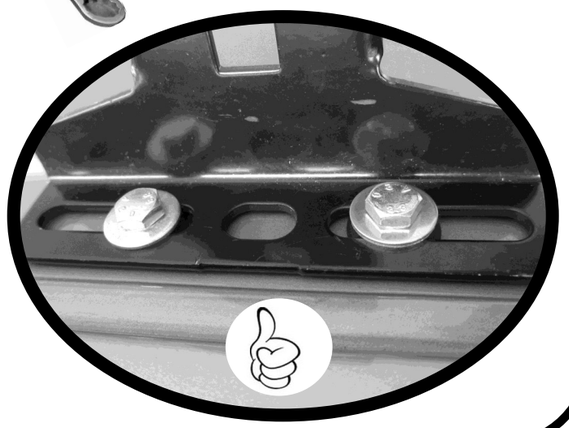

7/D

FORD: Transit Connect Van (2025>).

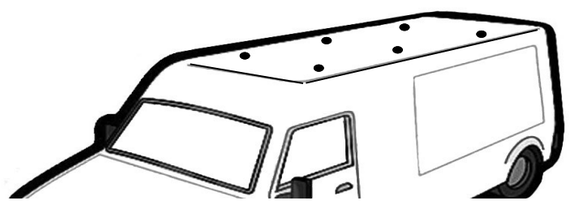

I: Avvitare **F :** Visser
GB: Screw **E :** Tornillo
D : Schrauben

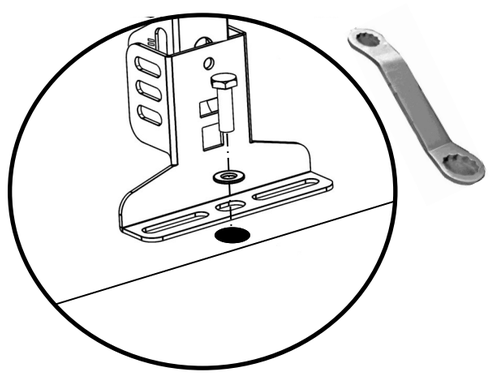

8

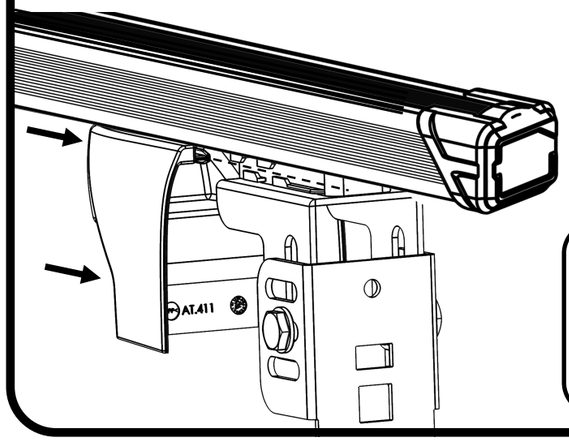

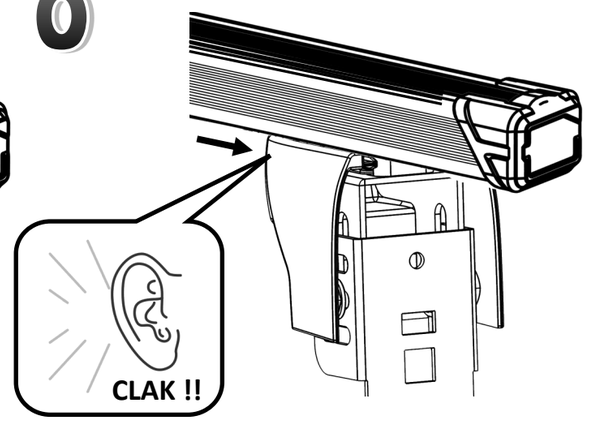

9

