G3 bicube 300+ disassembled

Roof box
Box da tetto

ASSEMBLING INSTRUCTION – ISTRUZIONI D'ASSEMBLAGGIO

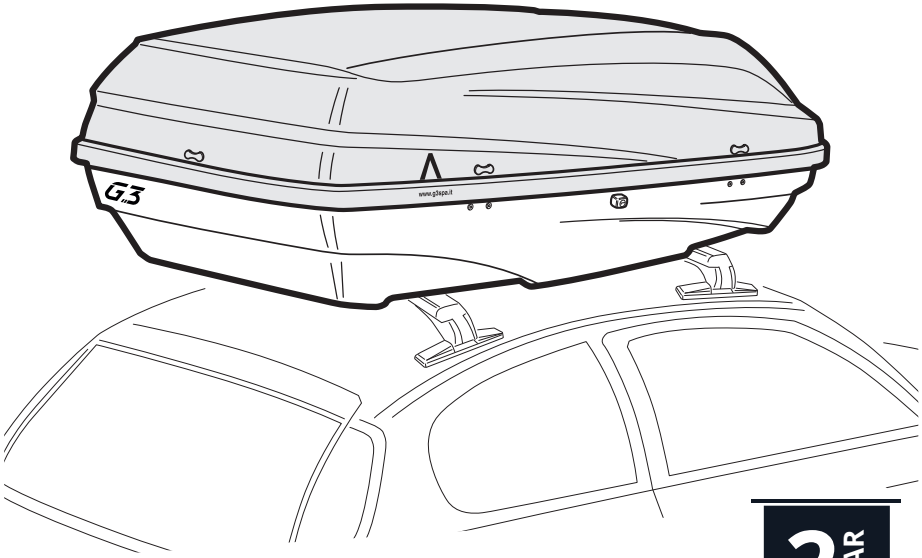

2 YEAR WARRANTY



DUAL SIDE



= 8 kg (17.6 lbs)



MAX. = 50 kg (110.23 lbs)



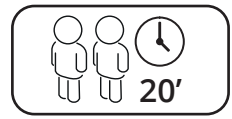

G3 S.p.A

Via S. Allende, 15
42020 Montecavolo di Quattro Castella (RE) - Italy
Tel +39 0522 880635
Fax +39 0522 880306
E-mail: info@g3spa.it — www.g3spa.it

Cod. AO.612.03 — 11.2025 Rev. 03 — © G3 S.p.A. - Italy

Roof box
Box da tetto

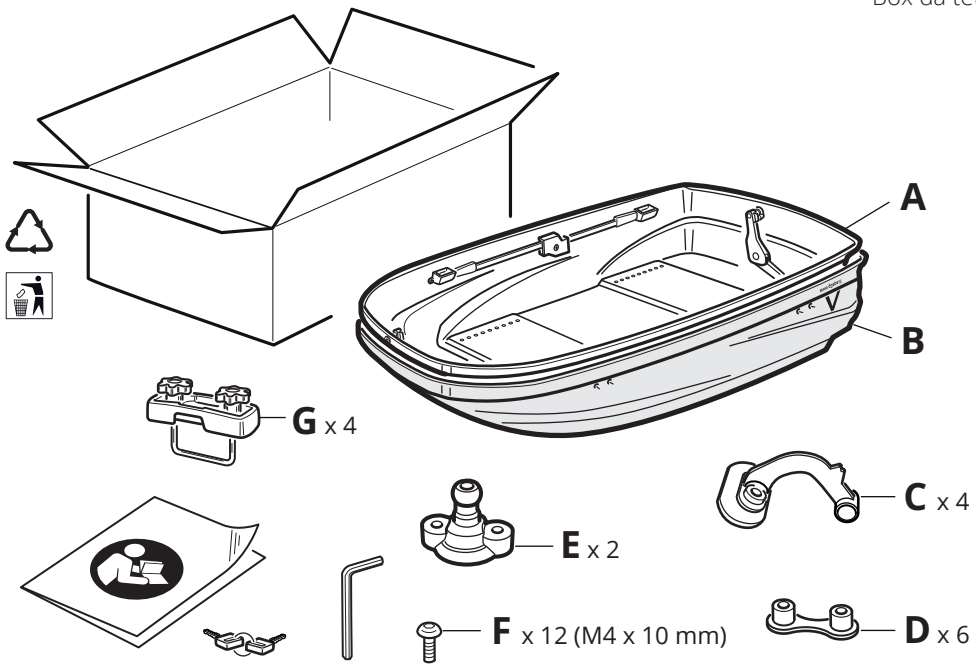

1

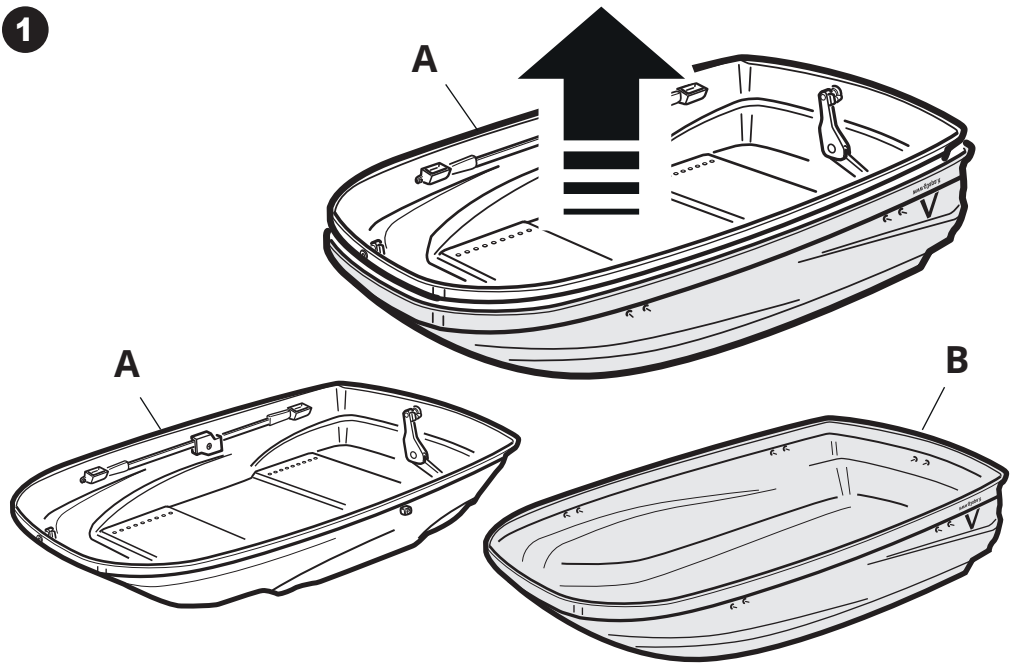

Roof box
Box da tetto

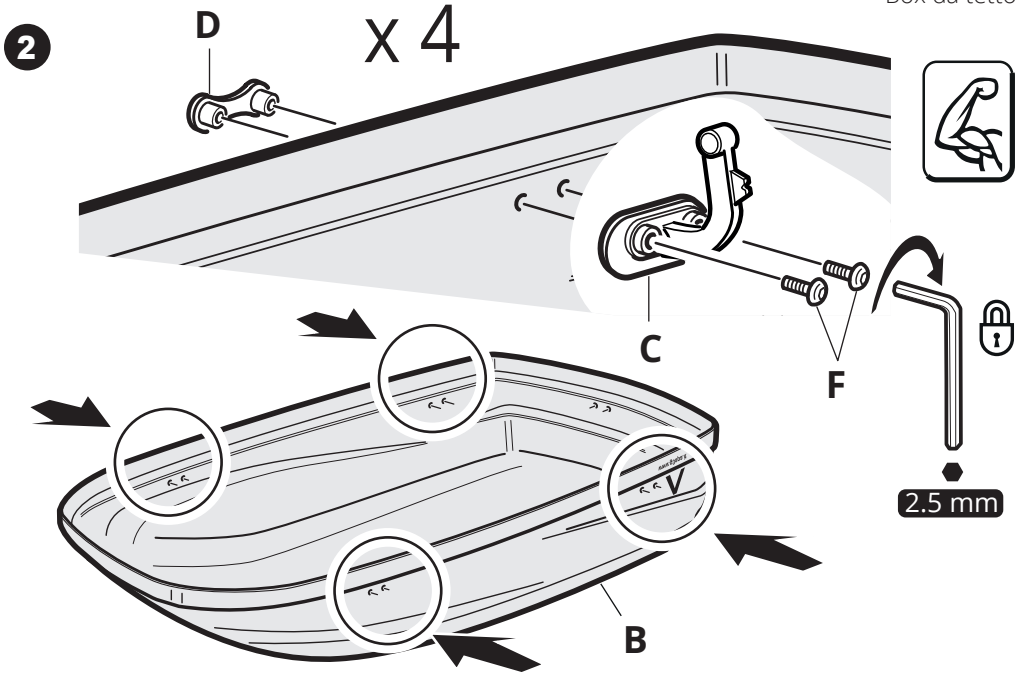

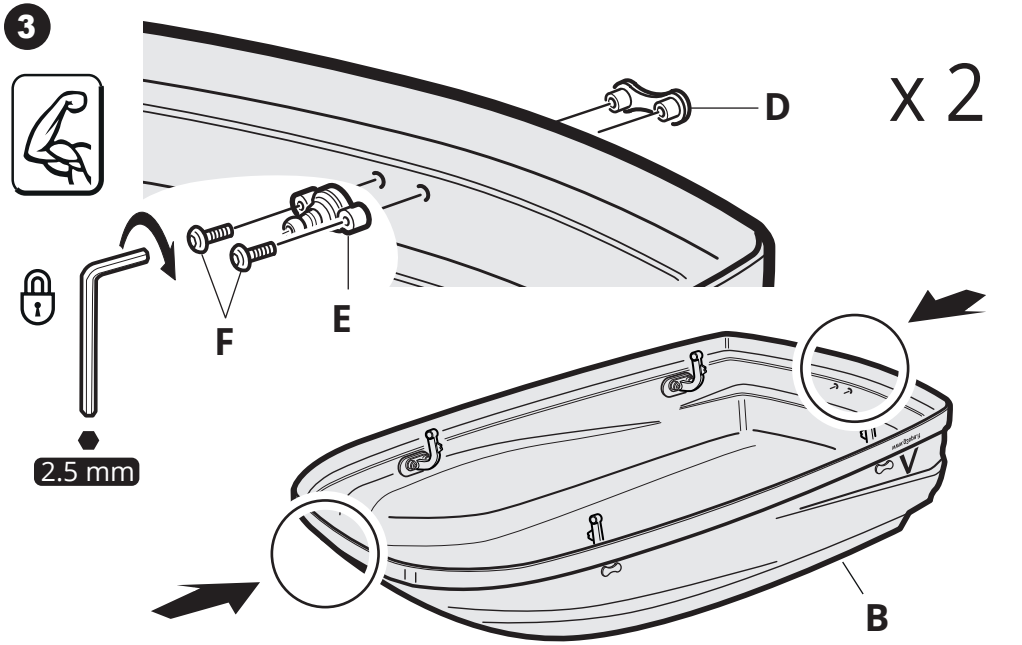

Roof box
Box da tetto

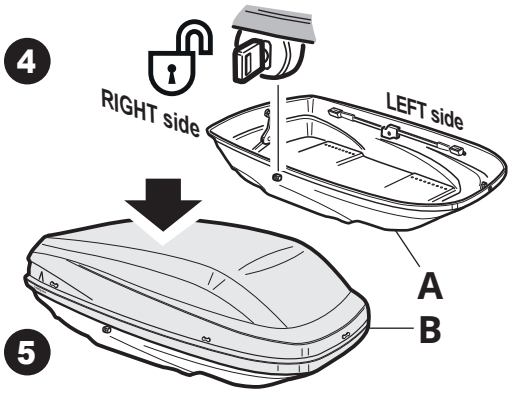

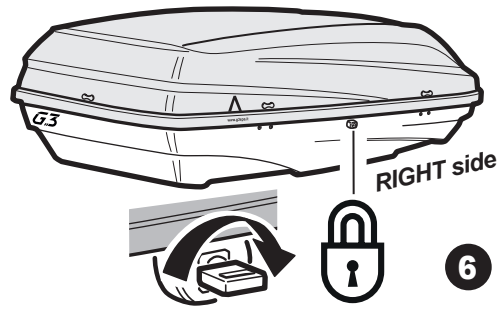

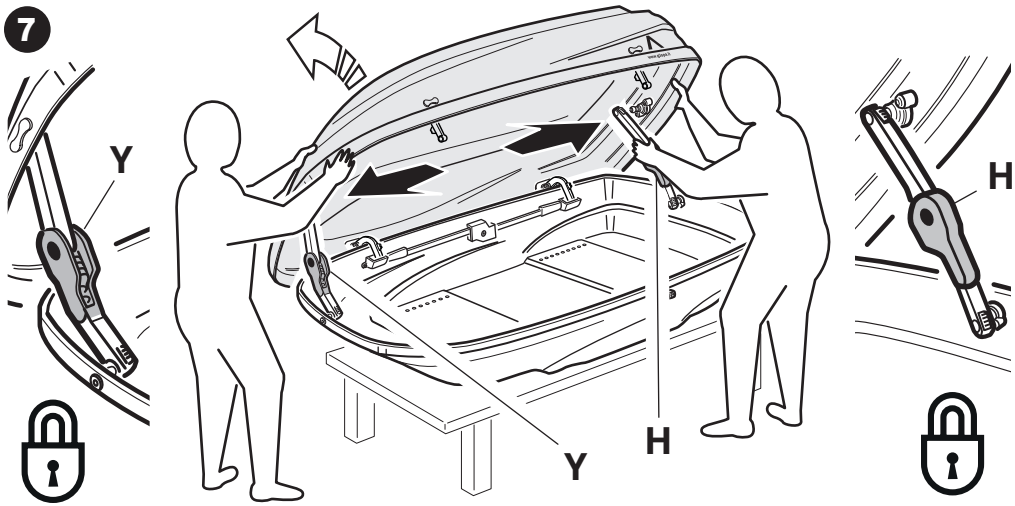

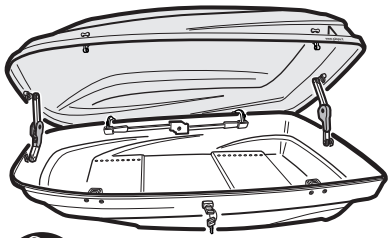





Cod.
AO.100K9009.5

