61.300

I Istruzioni di montaggio
GB Fitting instruction
D Montageanleitung
F Instructions de montage
E Instrucciones de montaje
NL Montage-instructies
H Felszerelési utasítás
CZ Návod na montáž
PL Instrukcja montażu
P Instruções de montagem
SK Návod na montáž
SLO Navodila za montažo
S Monteringsanvisning
N Monteringsveiledning
DK Monteringsvejledning
HR Upute za montažu
GR Οδηγίες συναρμολόγηση
RSU указания о порядке сборки
RO Instrucţiuni de asamblare
TR Montaj talimatları
EST Paigaldusjuhendid
FIN Asennusohjeita

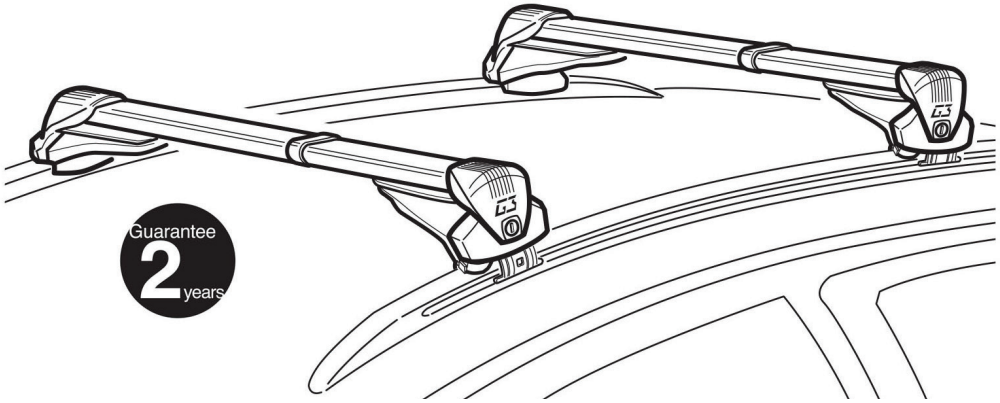

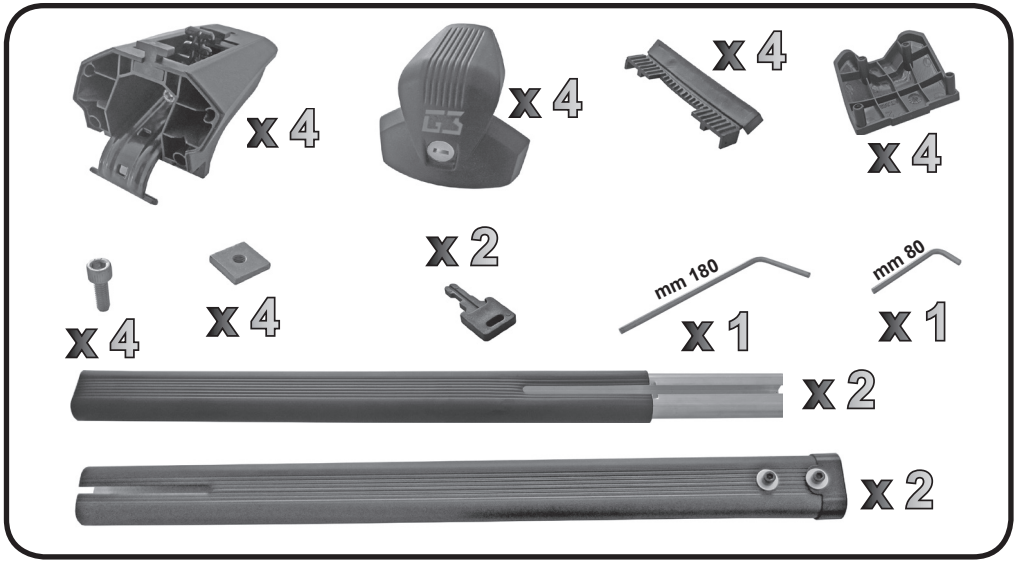

G3 S.p.A.
Via S. Allende, 15
42020 Montecavolo di Quattro Castella (RE) - Italy
Tel +39 0522 880635
Fax +39 0522 880306
E-mail: info@g3spa.it — www.g3spa.it





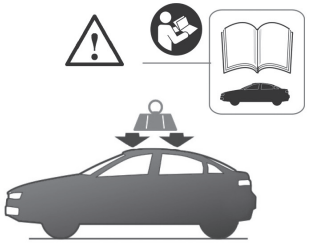

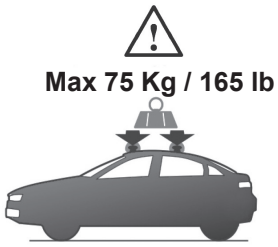

G3 Spa - via S. Allende, n 15
42020 Montecavolo di Quattro Castella
Reggio E.: - Italy
Tel ++39 0522 880635
Fax ++39 0522 880306
www.g3spa.it - info@g3spa.it

COD. AO.510	REV. 02

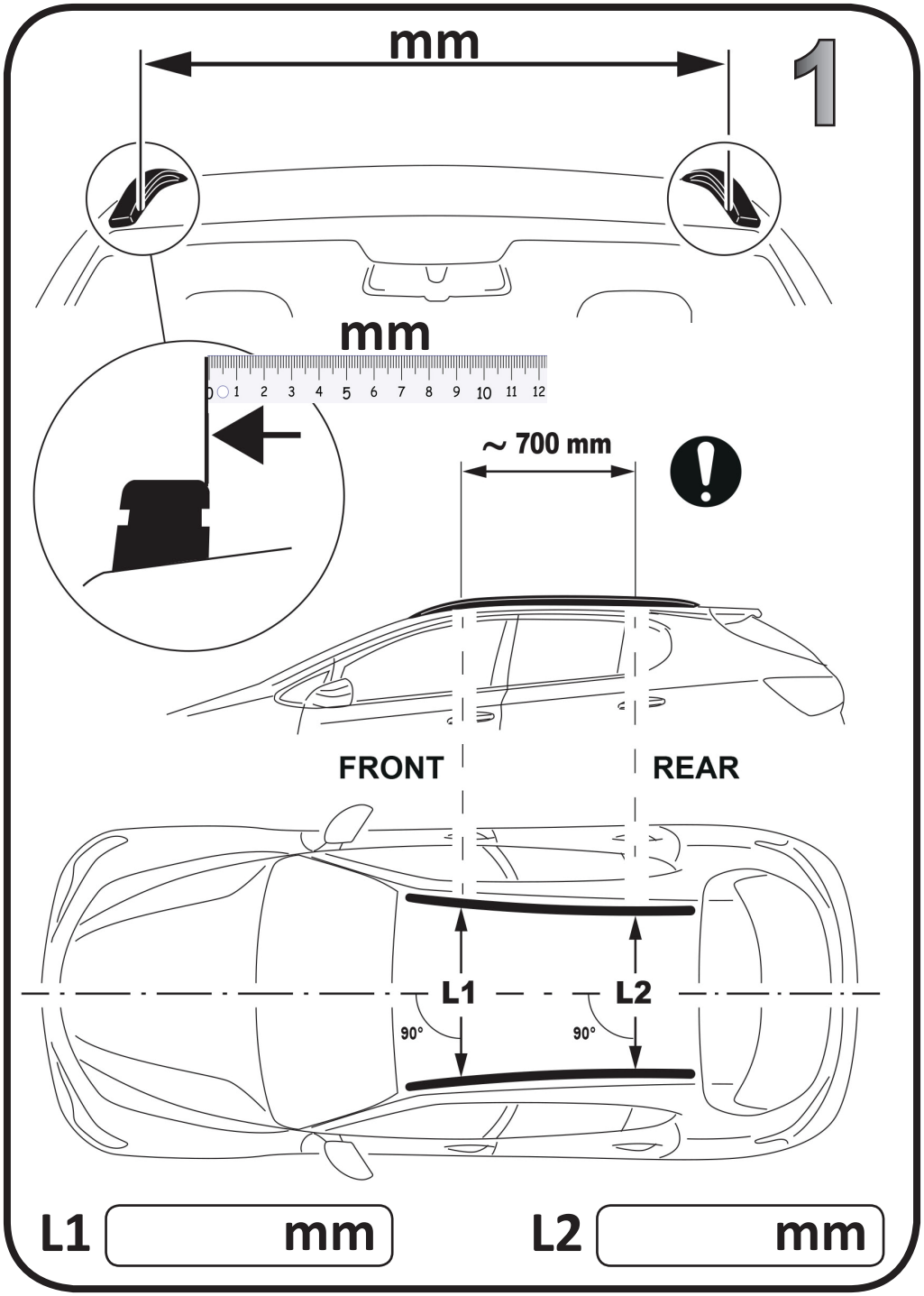
1
mm
mm
0 1 2 3 4 5 6 7 8 9 10 11 12
~ 700 mm
FRONT
REAR
L1
L2
90°
90°
L1 mm
L2 mm

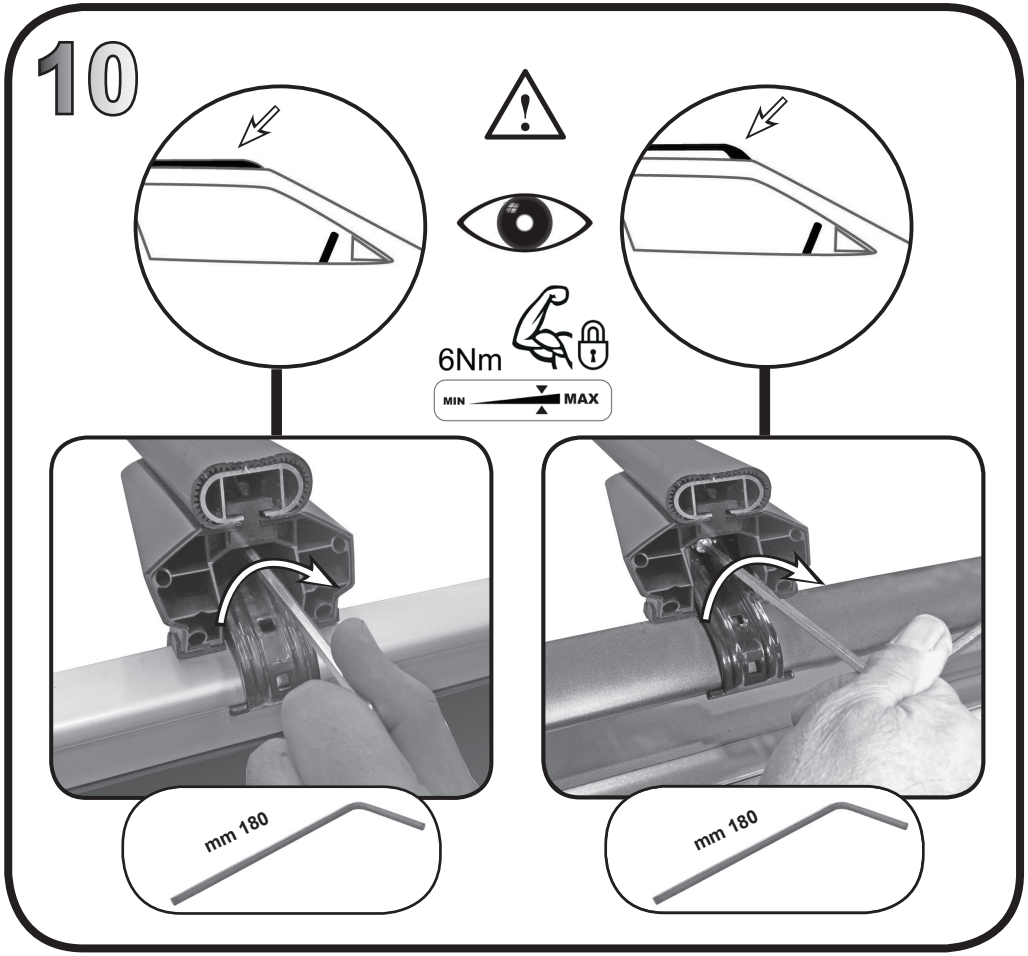
10
6Nm
MIN
MAX
mm 180
mm 180

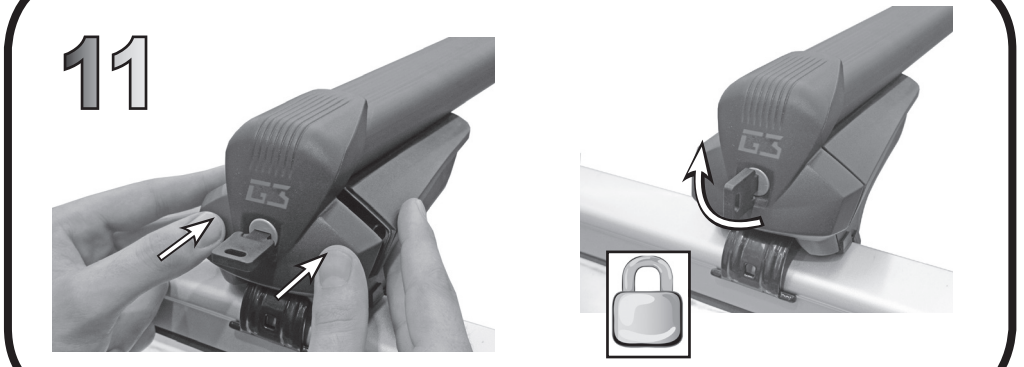
11

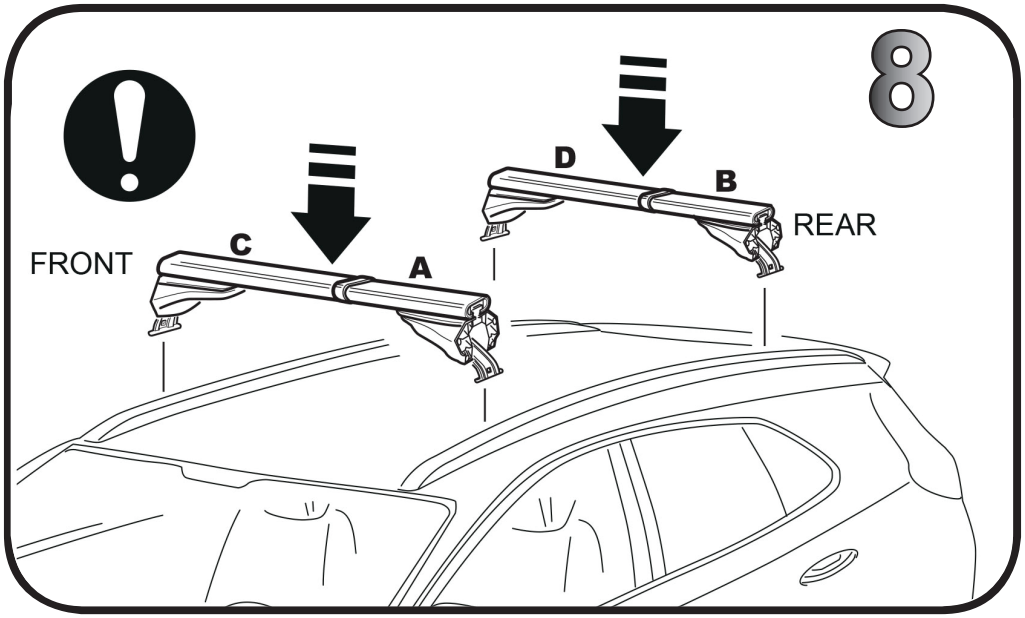
8
FRONT
C
A
D
B
REAR

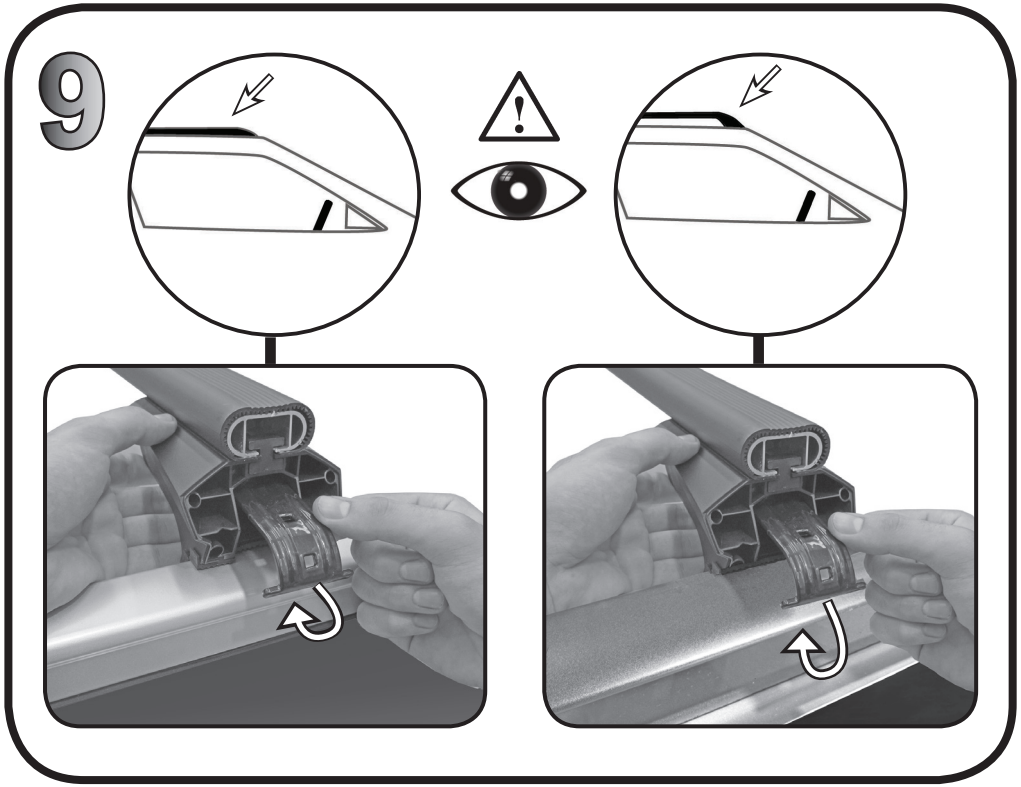
9

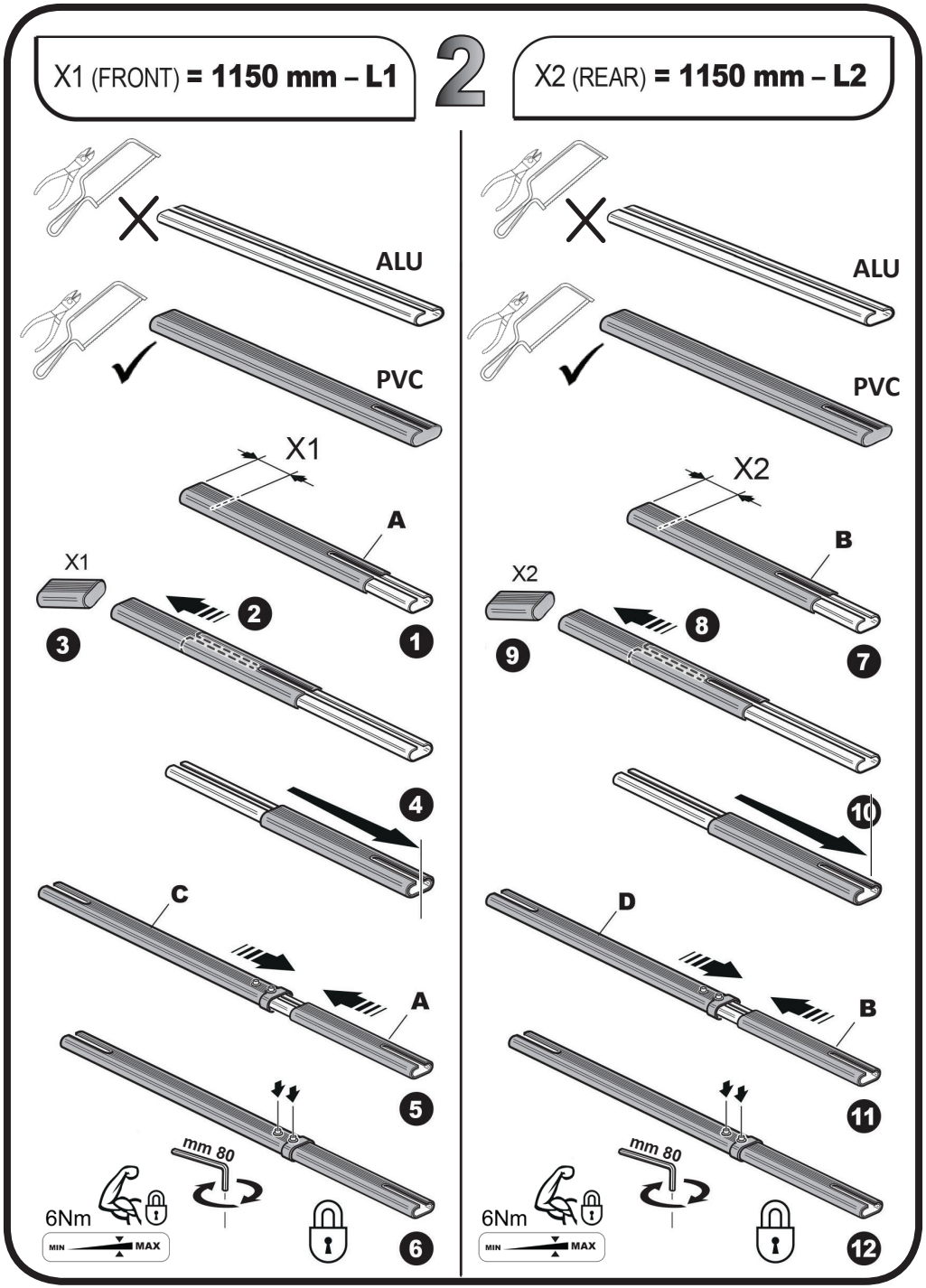
X1 (FRONT) = 1150 mm – L1
2
X2 (REAR) = 1150 mm – L2
ALU
PVC
X1
A
X2
B
C
D
mm 80
6Nm
MIN
MAX

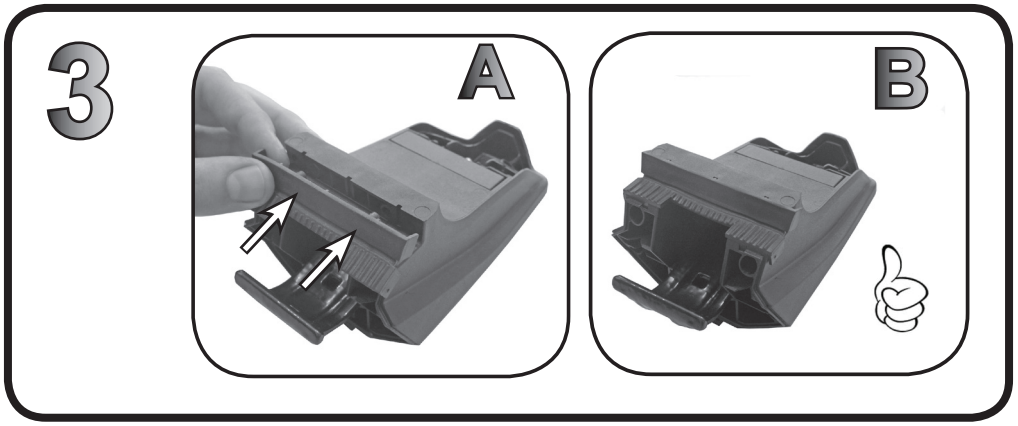
3
A
B

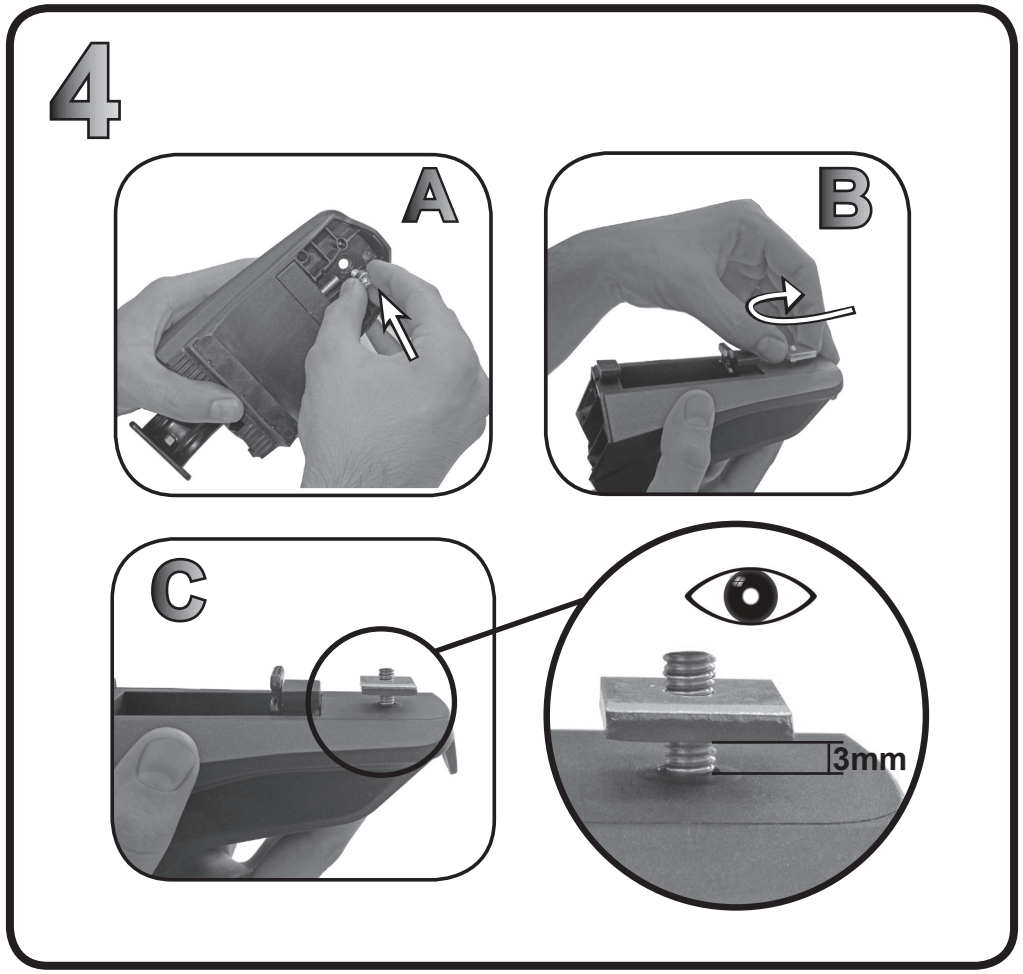
4
A
B
C
3mm

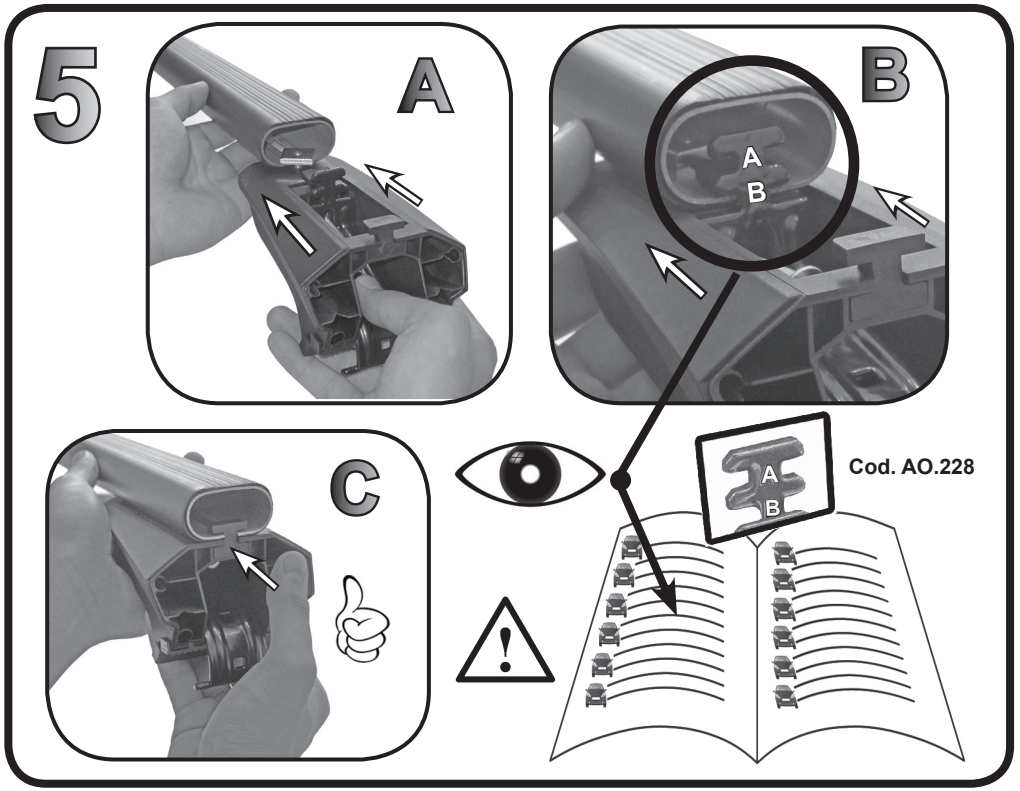
5
A
B
A
B
C
A
B
Cod. AO.228

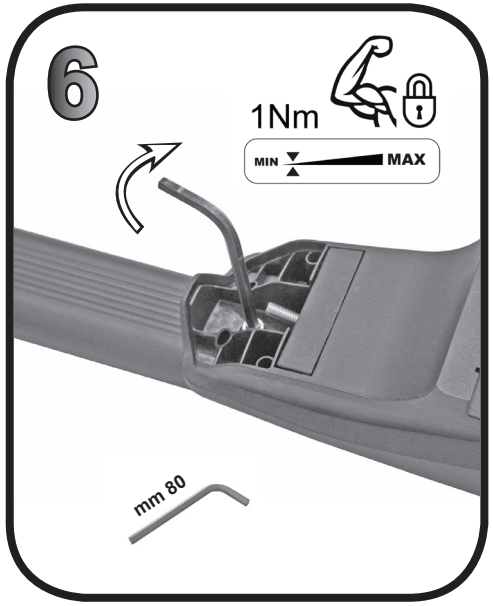
6
1Nm
MIN
MAX
mm 80


7