68.031

ISTRUZIONI DI MONTAGGIO
FITTING INSTRUCTION
"Acciaio / Steel"

= 15 min.

	F	R
TOYOTA Avensis verso 5P (02>06)		

9

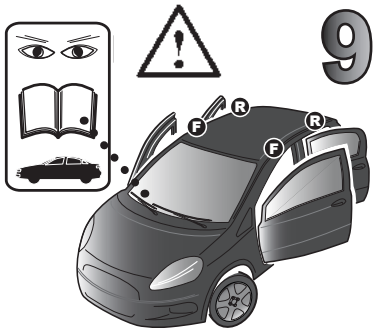

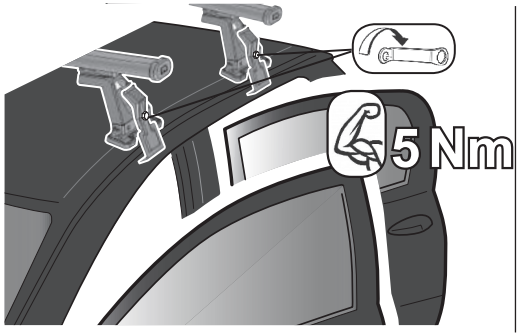

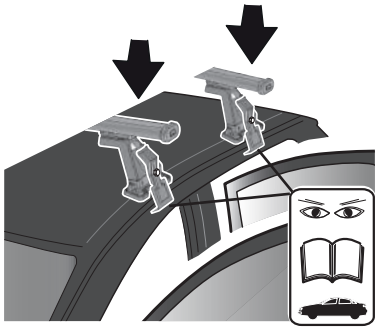

10

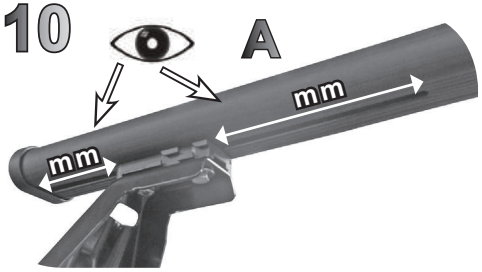

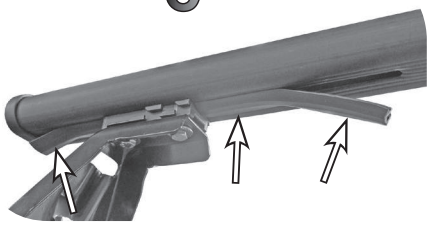

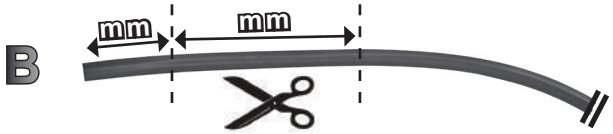

11

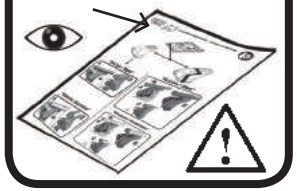

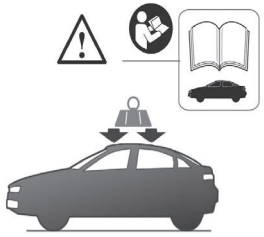

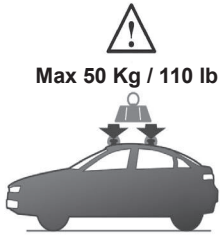

G3 Spa - via S. Allende, n 15
42020 Montecavolo di Quattro Castella
Reggio E. - Italy
Tel ++39 0522 880635
Fax ++39 0522 880306
www.g3spa.it - info@g3spa.it

COD. AO.297 / ACC

REV. 02

HYUNDAI Atos 5P (98>03)	55 mm	63 mm
NISSAN Leaf 5P (2011>)	105 mm	103 mm
TOYOTA Avensis verso 5P (02>06)	102 mm	103 mm

1

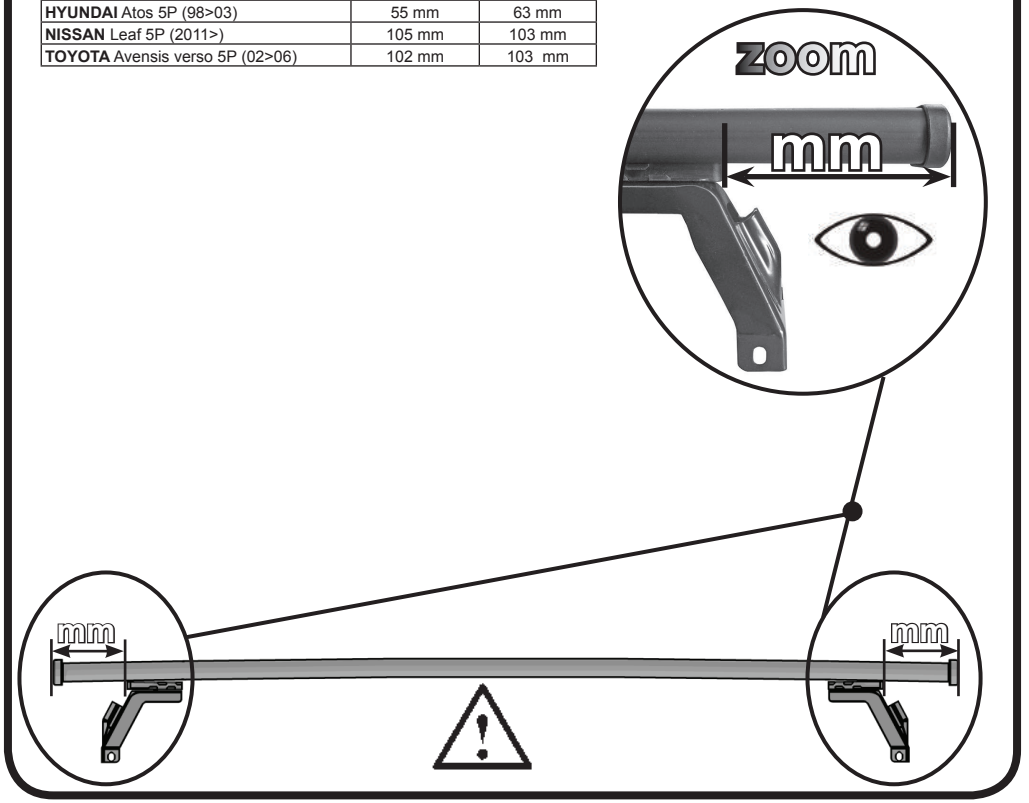

2

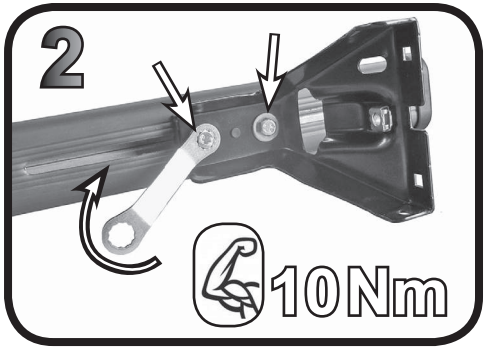

3

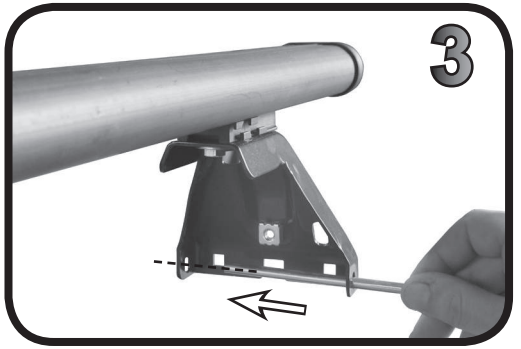

4

A



B



5

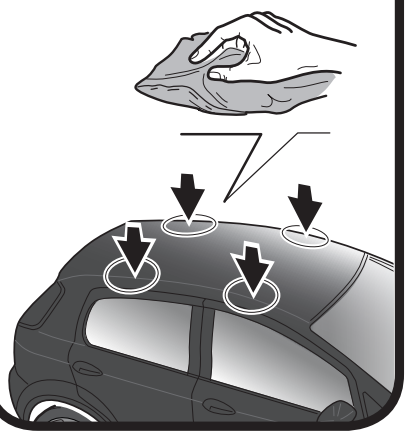

6

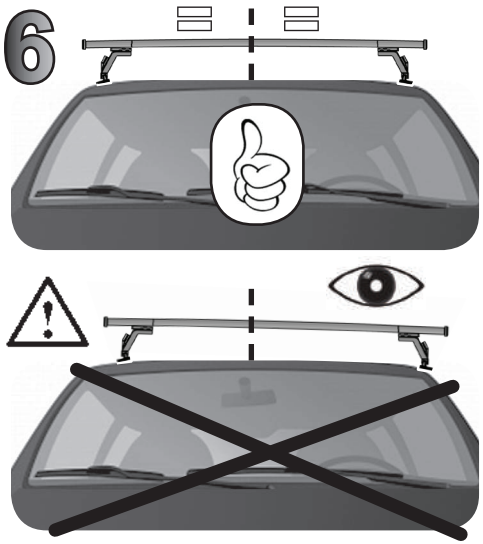

7

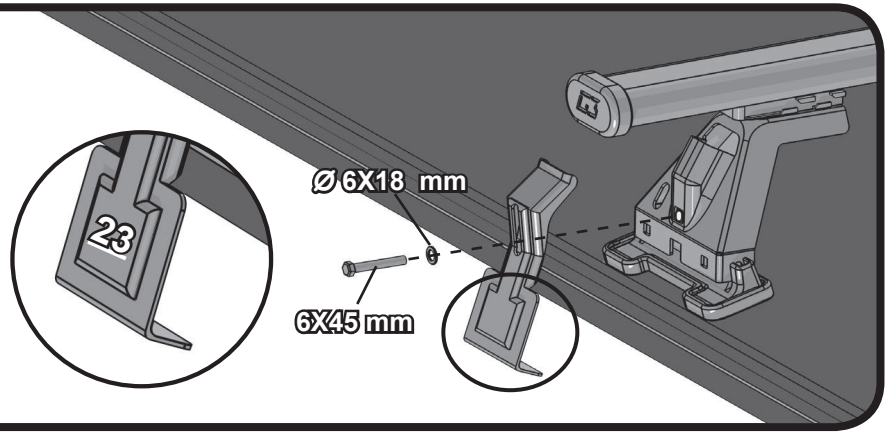

8

	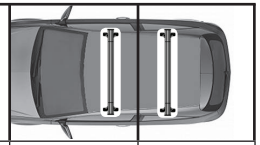	
HYUNDAI Atos 5P (98>03)	F: 200 mm	R: 500 mm
NISSAN Leaf 5P (2011>)	F: 250mm	R: 450 mm

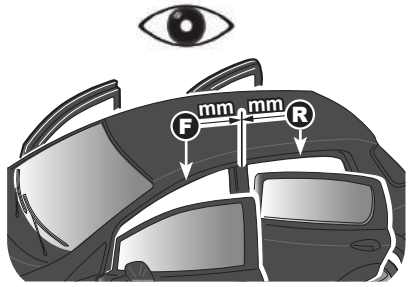

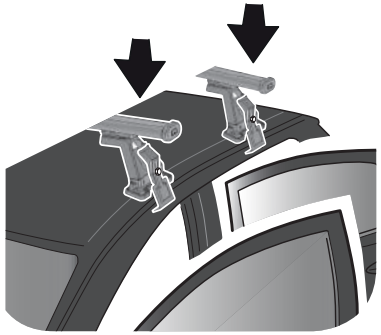

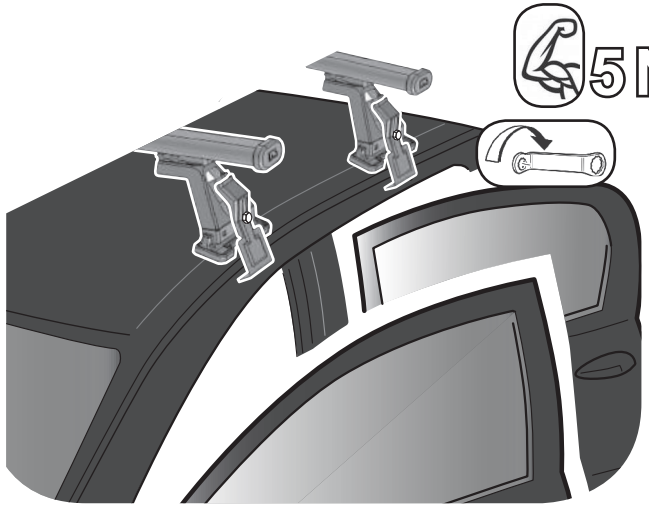

68.031

ISTRUZIONI DI MONTAGGIO
FITTING INSTRUCTION
"Alluminio / Aluminium"

= 15 min.

	F	R
TOYOTA Avensis verso 5P (02-06)		

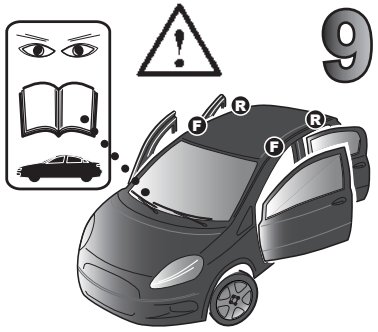

9

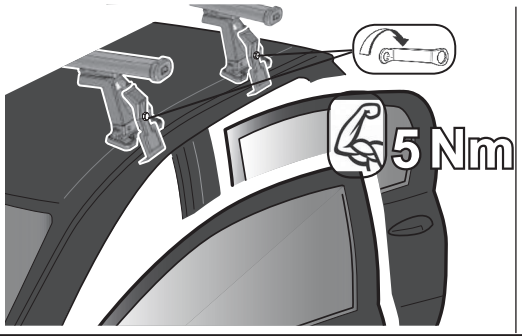

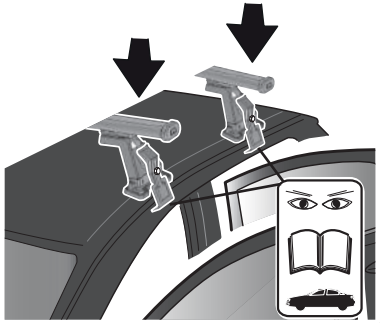

10

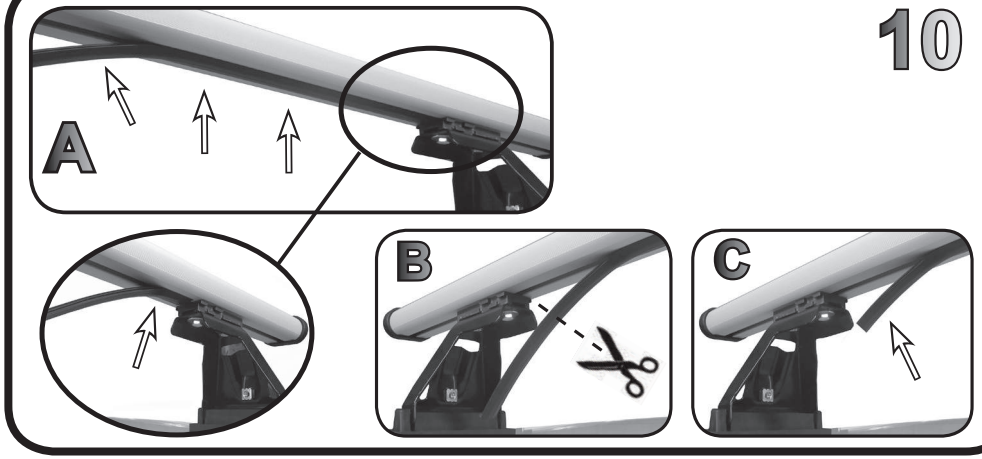

11

COD. AO.491

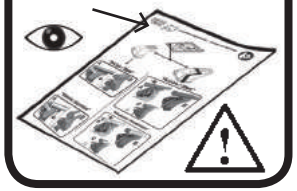

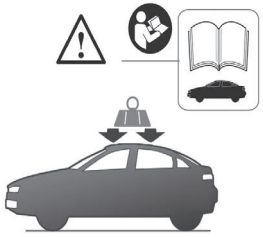

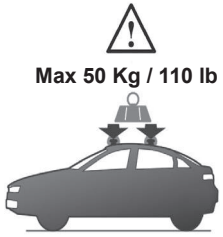

G3 Spa - via S. Allende, n 15
42020 Montecavolo di Quattro Castella
Reggio E. - Italy
Tel ++39 0522 880635
Fax ++39 0522 880306
www.g3spa.it - info@g3spa.it

COD. AO.297 / ALL

REV. 02

HYUNDAI Atos 5P (98-03)	55 mm	63 mm
NISSAN Leaf 5P (2011>)	105 mm	103 mm
TOYOTA Avensis verso 5P (02-06)	102 mm	103 mm

1

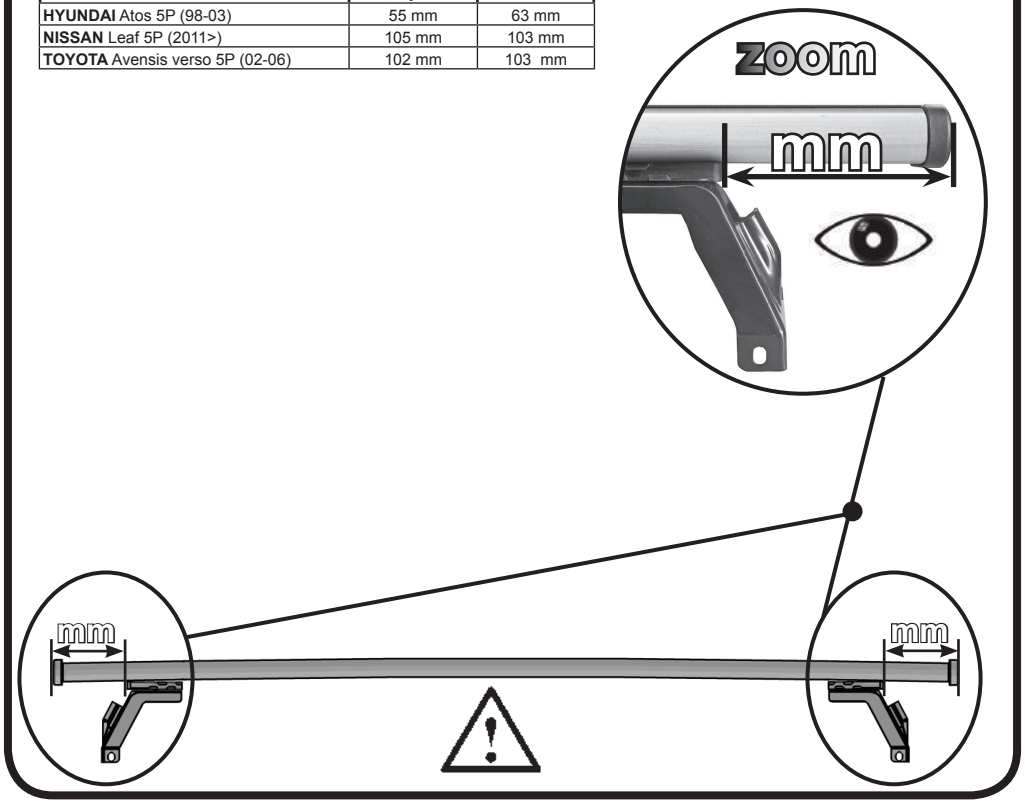

2

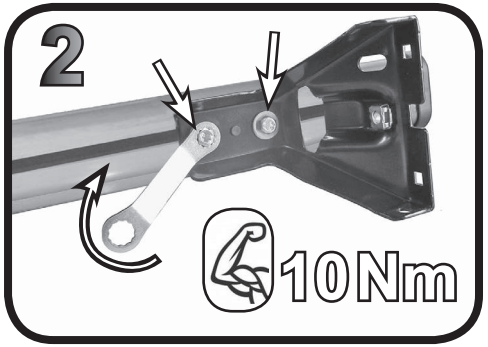

3

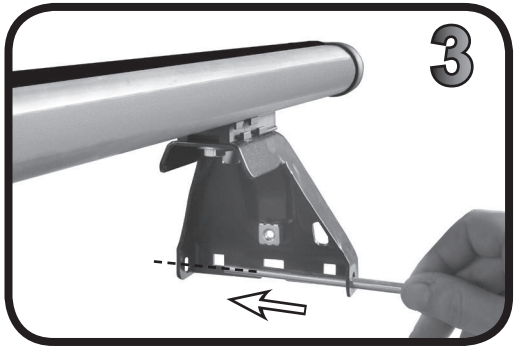

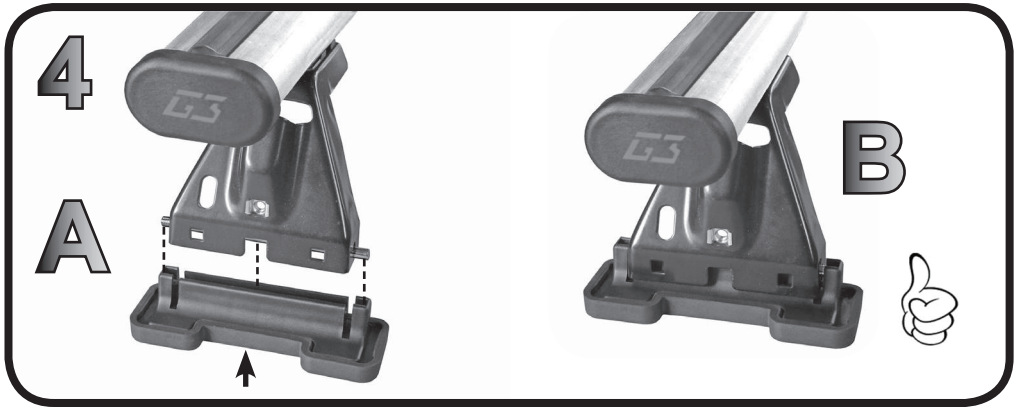

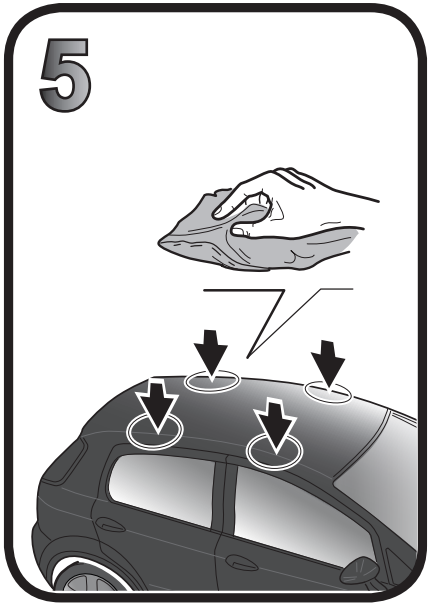

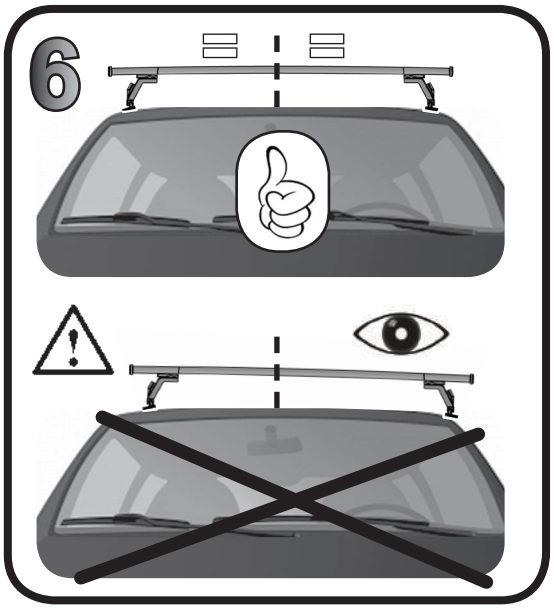

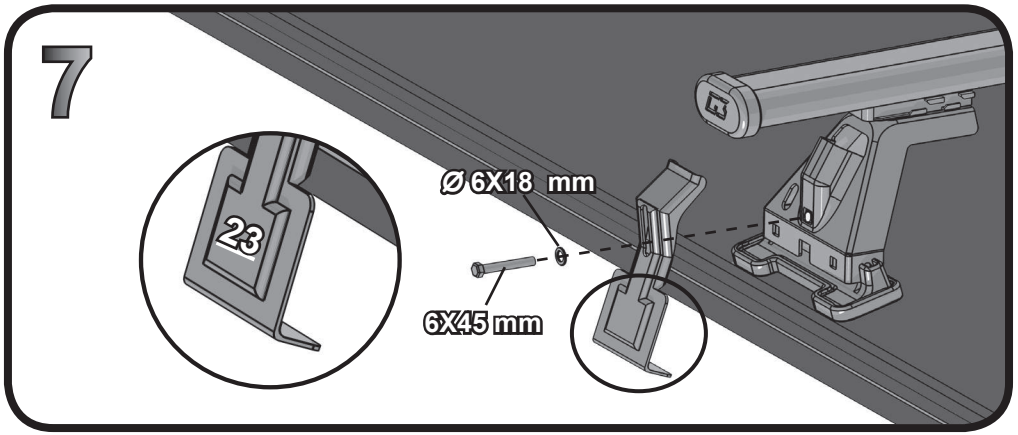

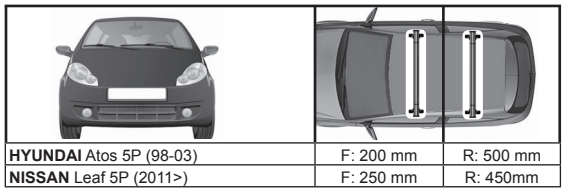

HYUNDAI Atos 5P (98-03)	F: 200 mm	R: 500 mm
NISSAN Leaf 5P (2011>)	F: 250 mm	R: 450mm

