68.093

ISTRUZIONI DI MONTAGGIO
FITTING INSTRUCTION
"Acciaio / Steel"

= 15 min.

1

	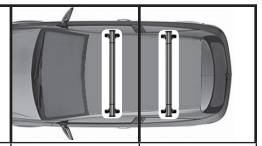	
SUZUKI Baleno 5P (2016>)	122 mm	128 mm

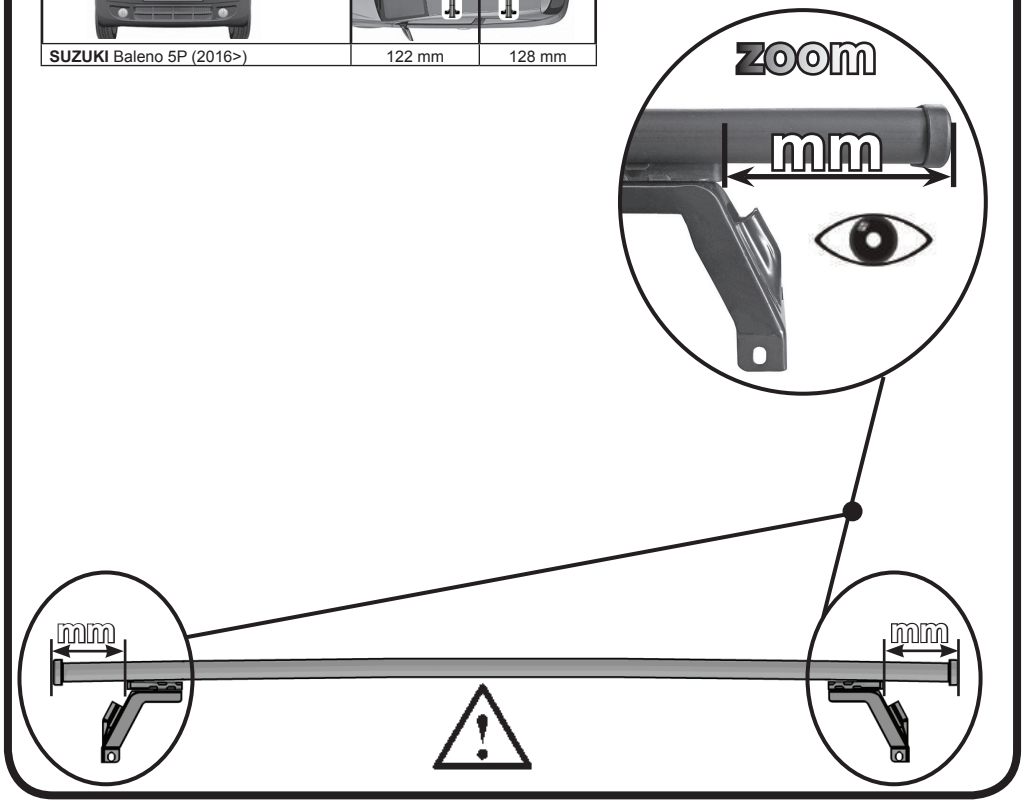

2

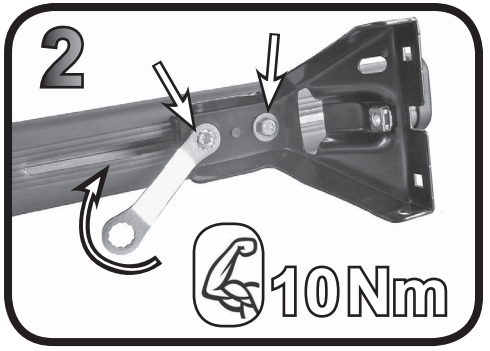

3

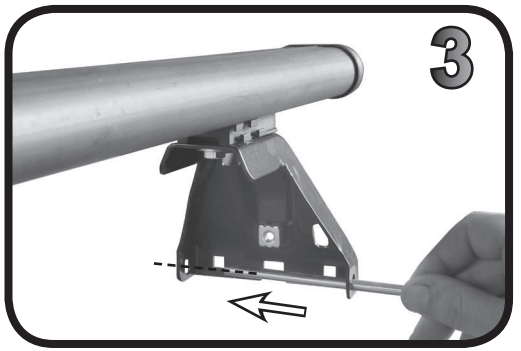

9

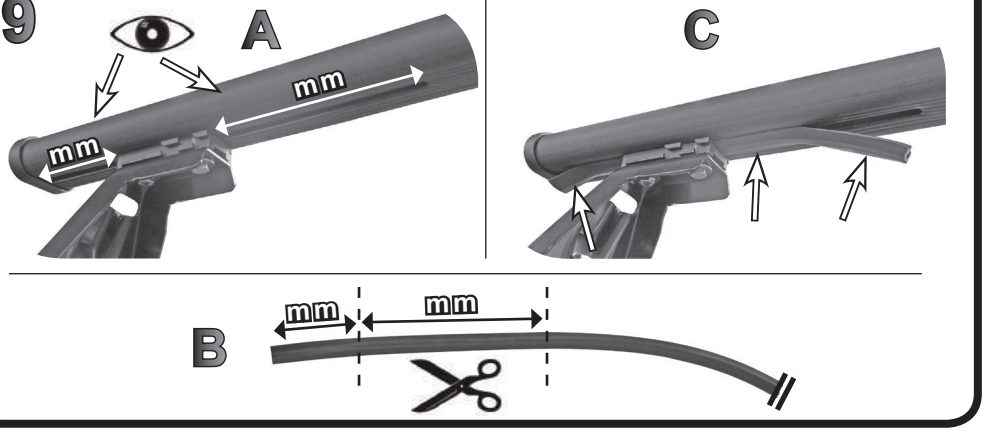

10

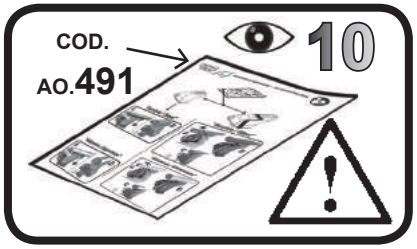

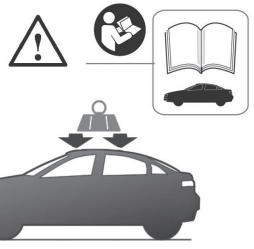



G3 Spa - via S. Allende, n 15
42020 Montecavolo di Quattro Castella
Reggio E: - Italy
Tel ++39 0522 880635
Fax ++39 0522 880306
www.g3spa.it - info@g3spa.it

COD. AO.437 / ACC
REV. 01

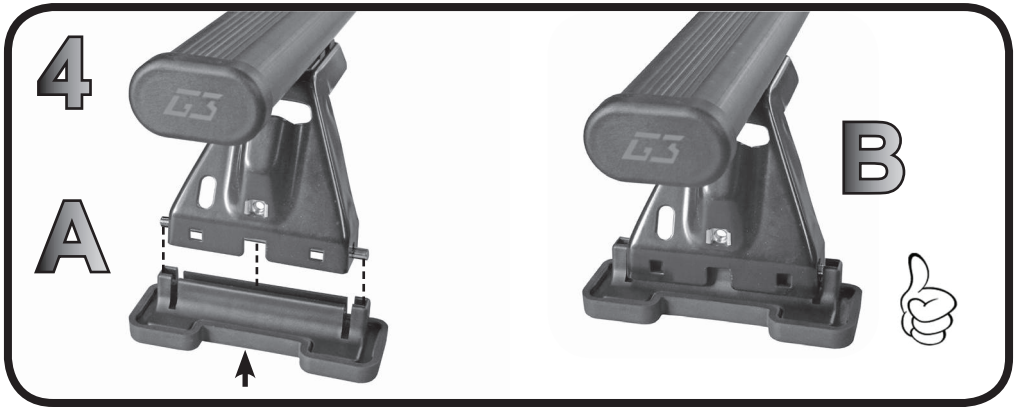

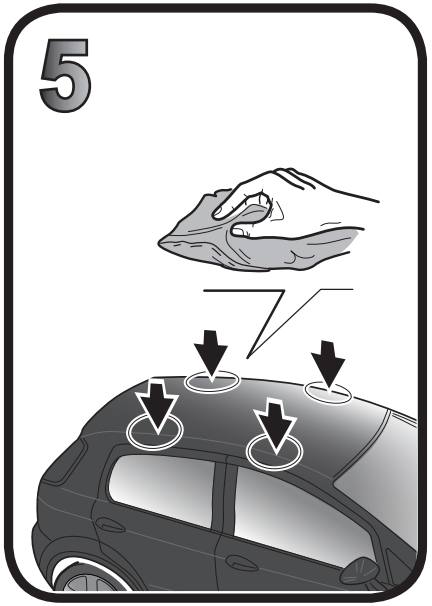

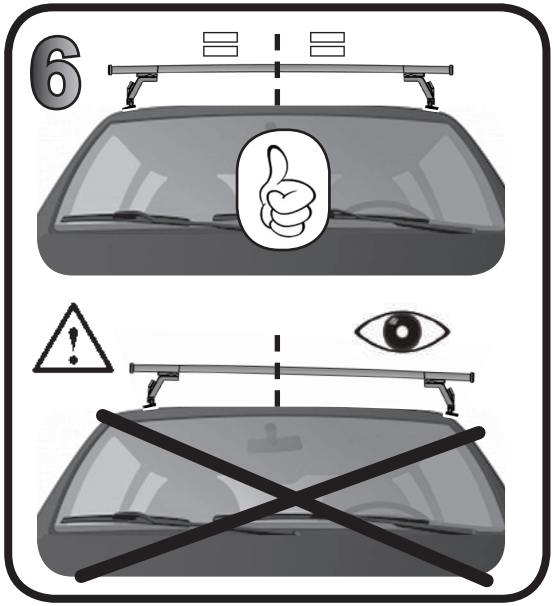

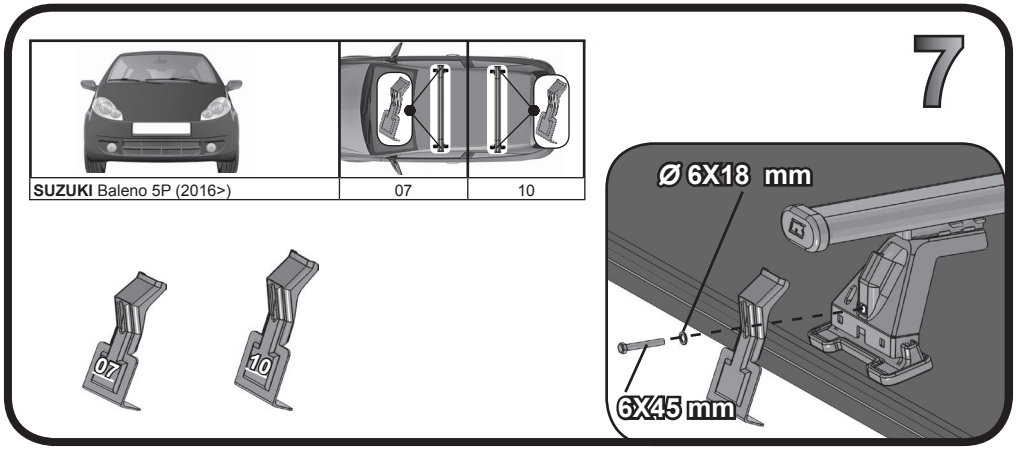

SUZUKI Baleno 5P (2016>)	07	10

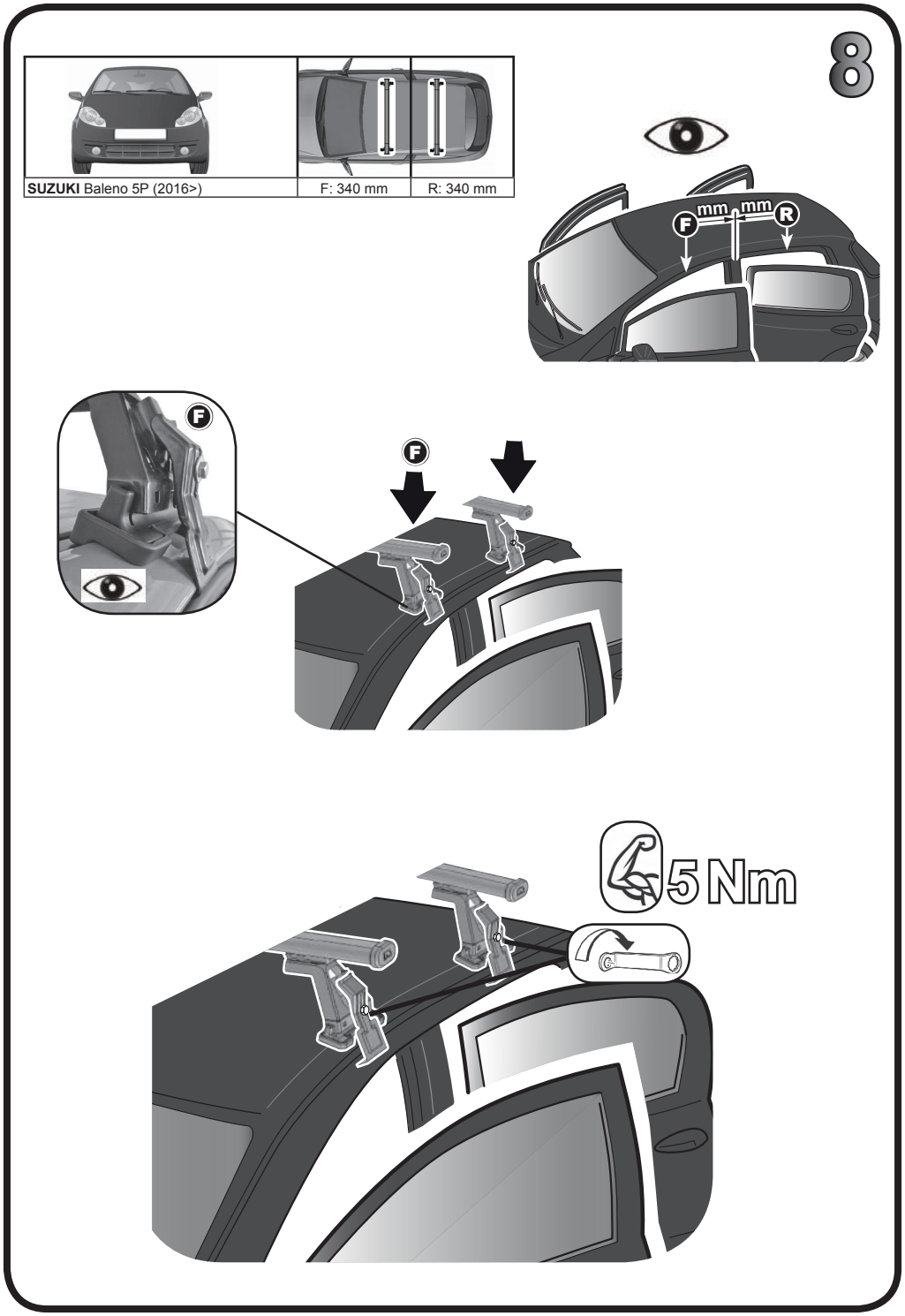

SUZUKI Baleno 5P (2016>)	F: 340 mm	R: 340 mm

68.093

ISTRUZIONI DI MONTAGGIO
FITTING INSTRUCTION
"Alluminio / Aluminium"

= 15 min.

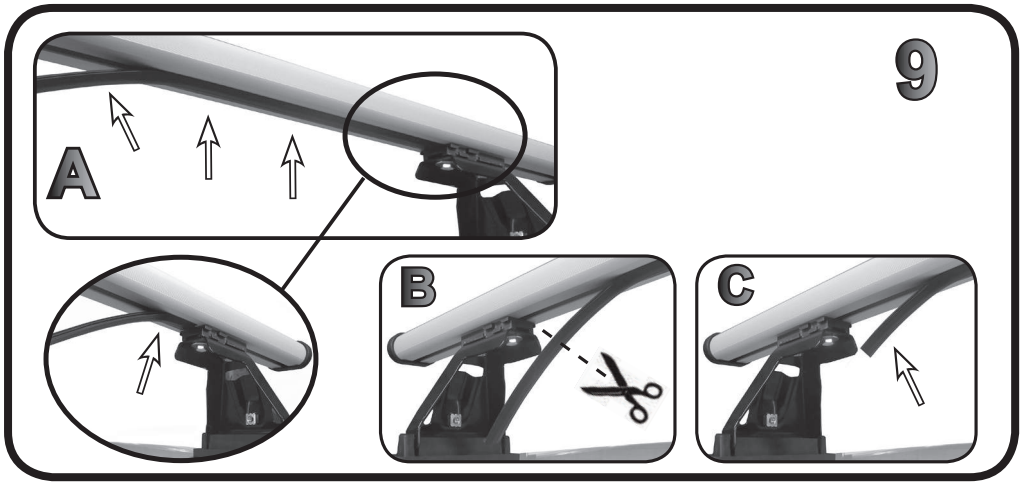

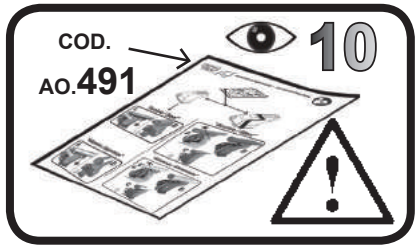

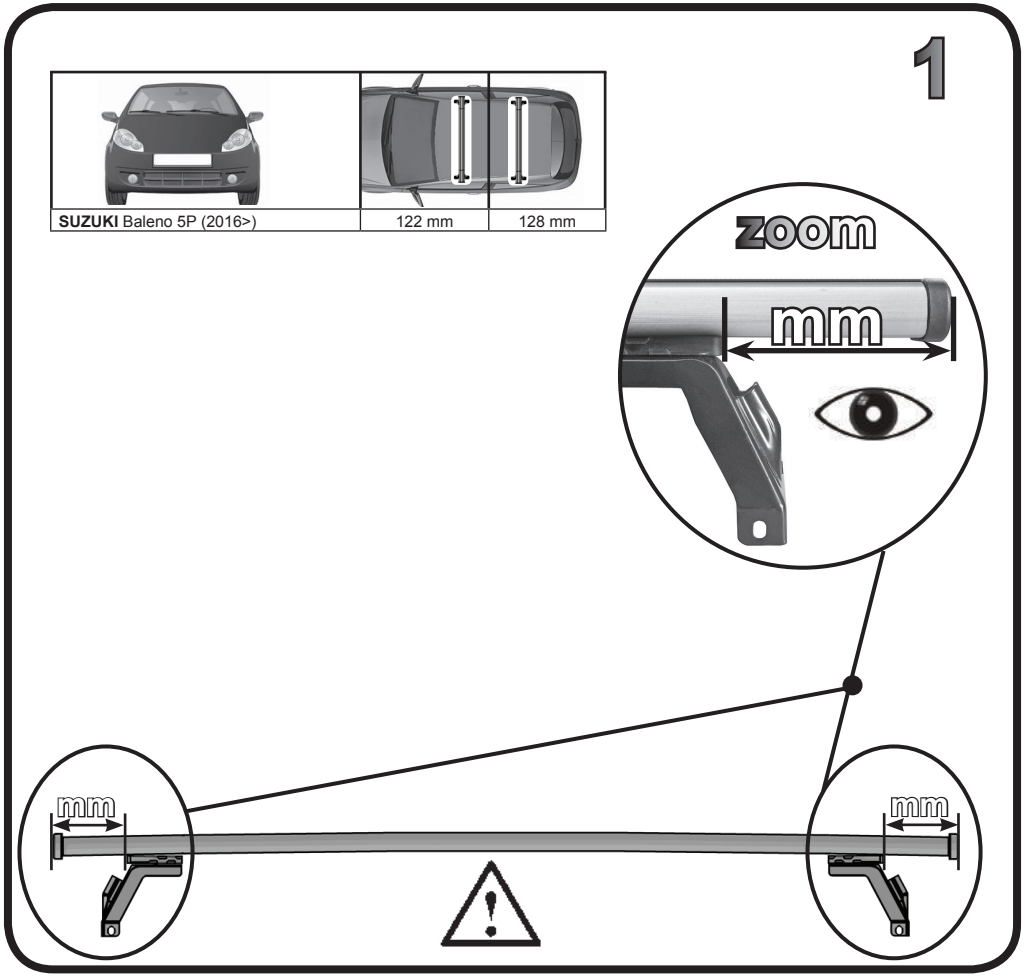

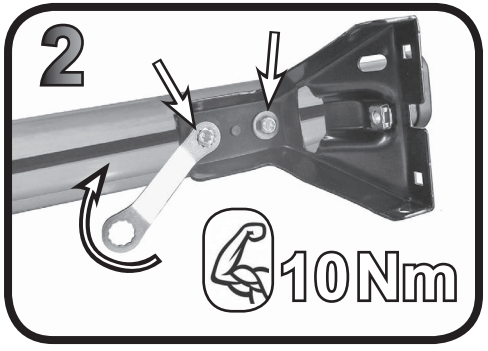

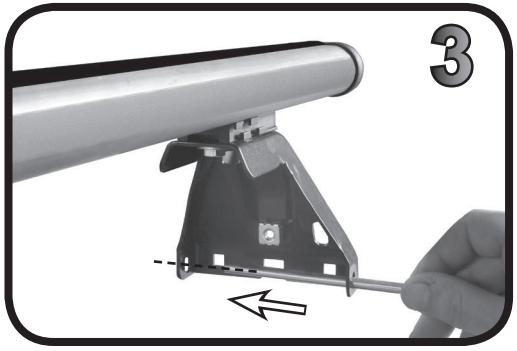

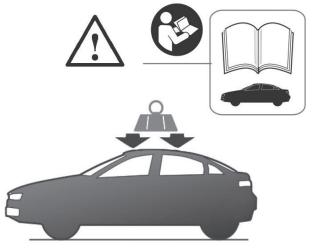



G3 Spa - via S. Allende, n 15
42020 Montecavolo di Quattro Castella
Reggio E. - Italy
Tel ++39 0522 880635
Fax ++39 0522 880306
www.g3spa.it - info@g3spa.it

COD. AO.437 / ALL
REV. 01

4

A



B



5

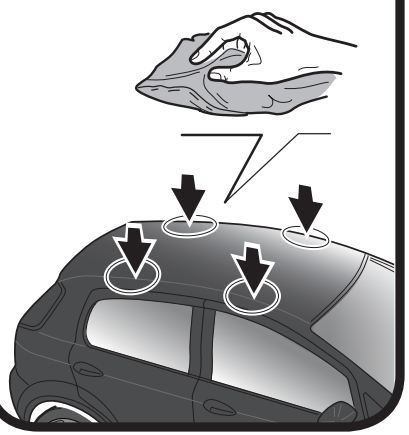

6

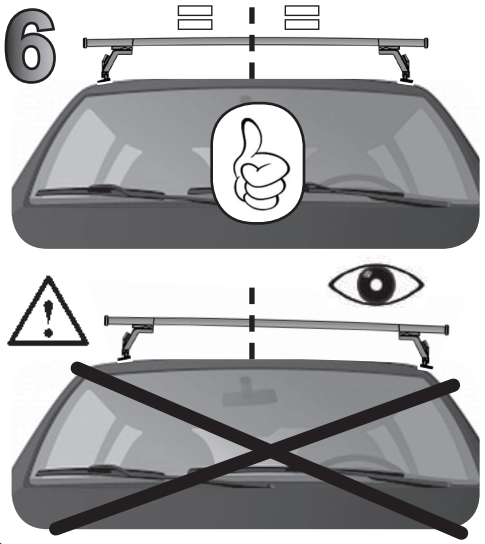

7

	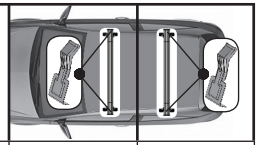	
SUZUKI Baleno 5P (2016>)	07	10

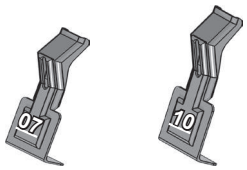

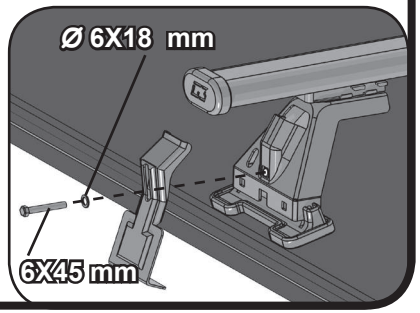

8

	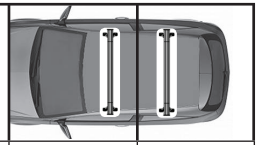	
SUZUKI Baleno 5P (2016>)	F: 340mm	R: 340 mm

