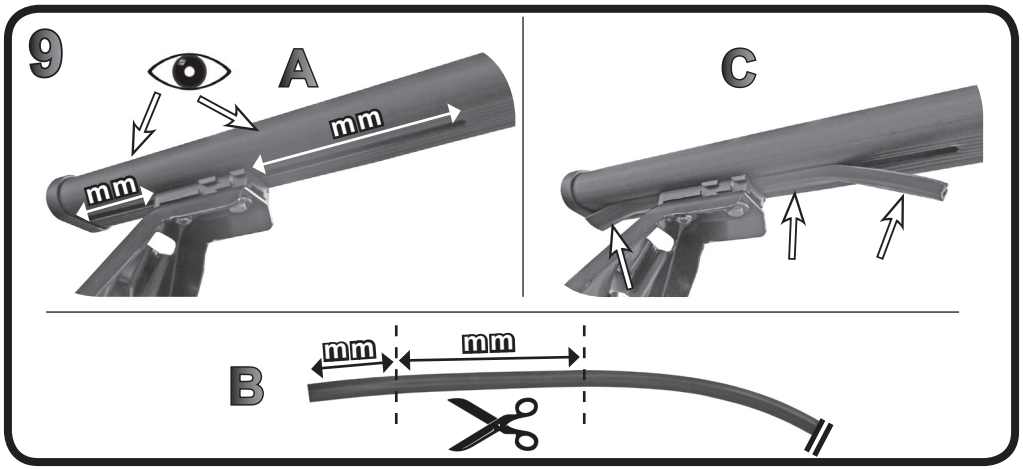

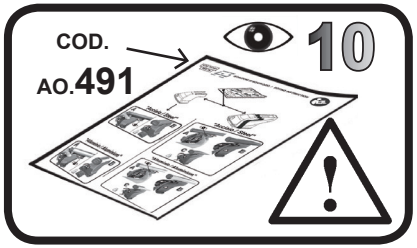

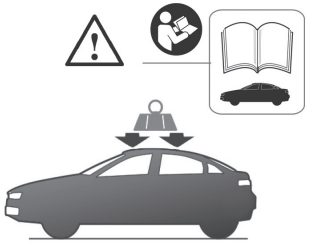



G3 Spa - via S. Allende, n 15
42020 Montecavolo di Quattro Castella
Reggio E. - Italy
Tel ++39 0522 880635
Fax ++39 0522 880306
www.g3spa.it - info@g3spa.it

COD. AO.502 / ACC

REV. 01

68.116

ISTRUZIONI DI MONTAGGIO
FITTING INSTRUCTION
"Acciaio / Steel"

= 15 min.

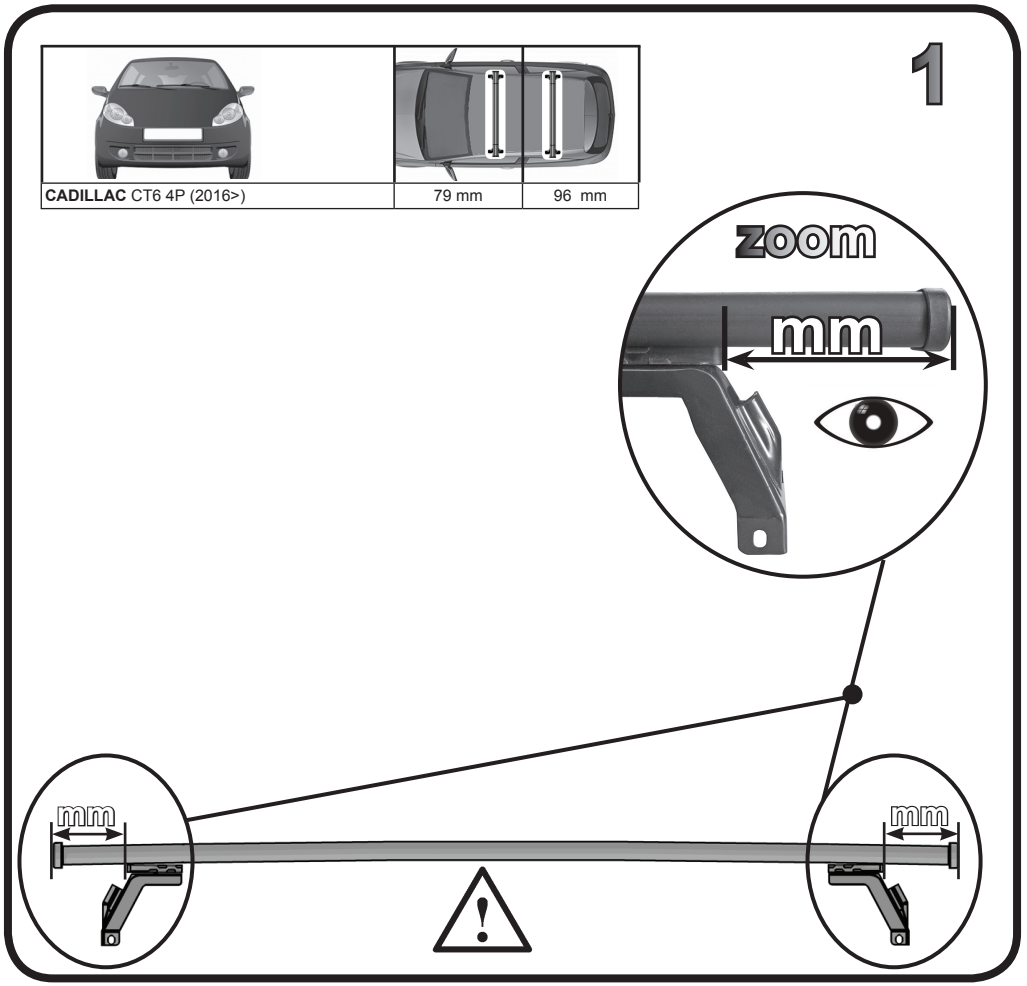

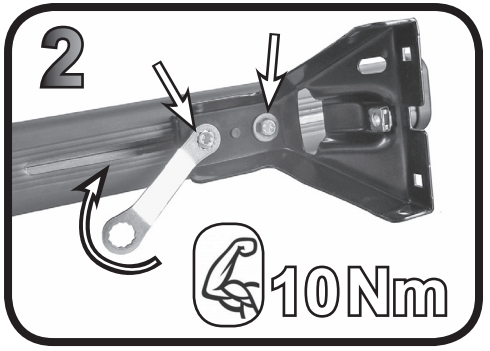

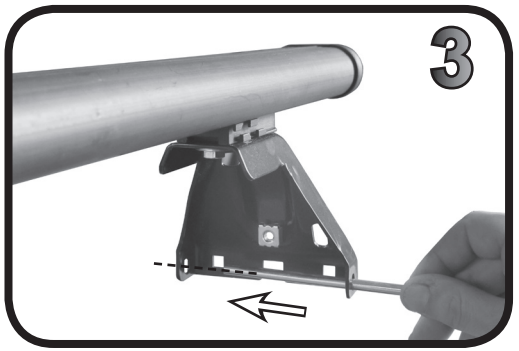

4

A



B





5

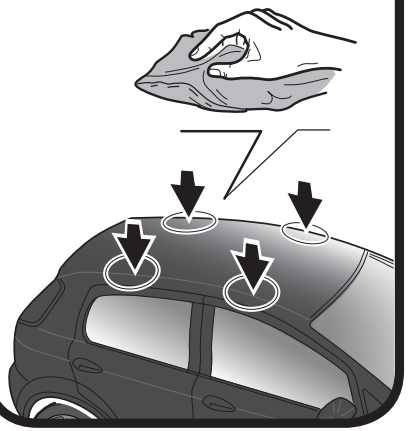

6

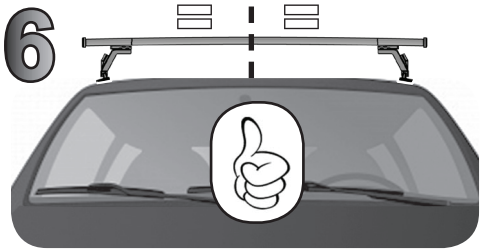

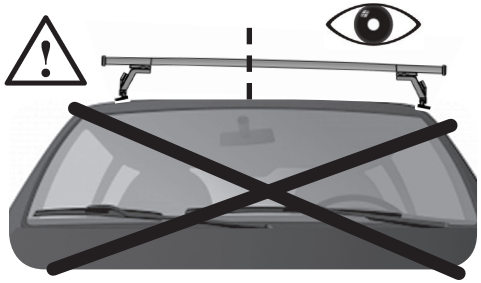

7

	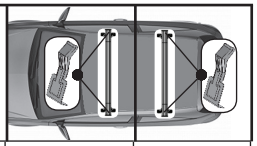	
CADILLAC CT6 4P (2016>)	65	65

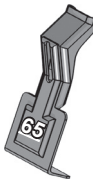

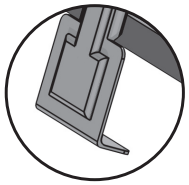

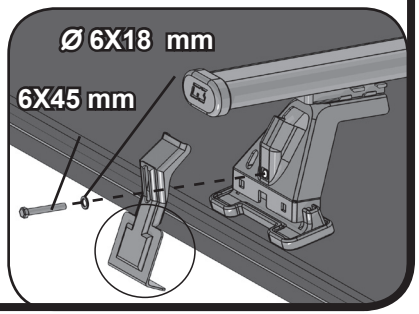

8

	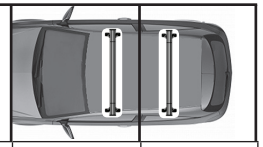	
CADILLAC CT6 4P (2016>)	F:230 mm	R:410 mm

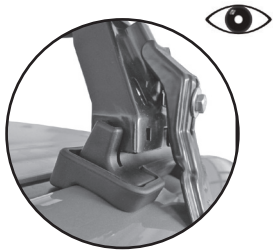

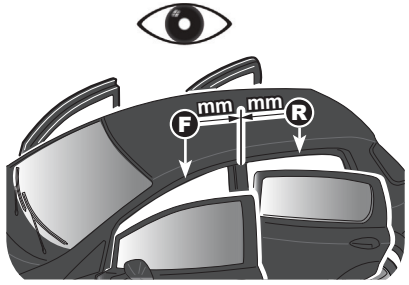

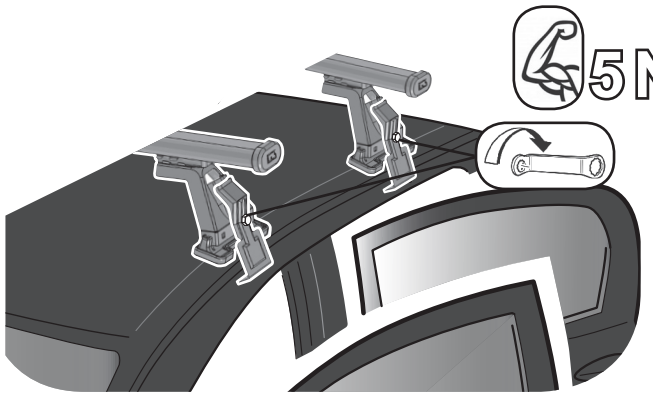

68.116

ISTRUZIONI DI MONTAGGIO
FITTING INSTRUCTION
"Alluminio / Aluminium"

= 15 min.

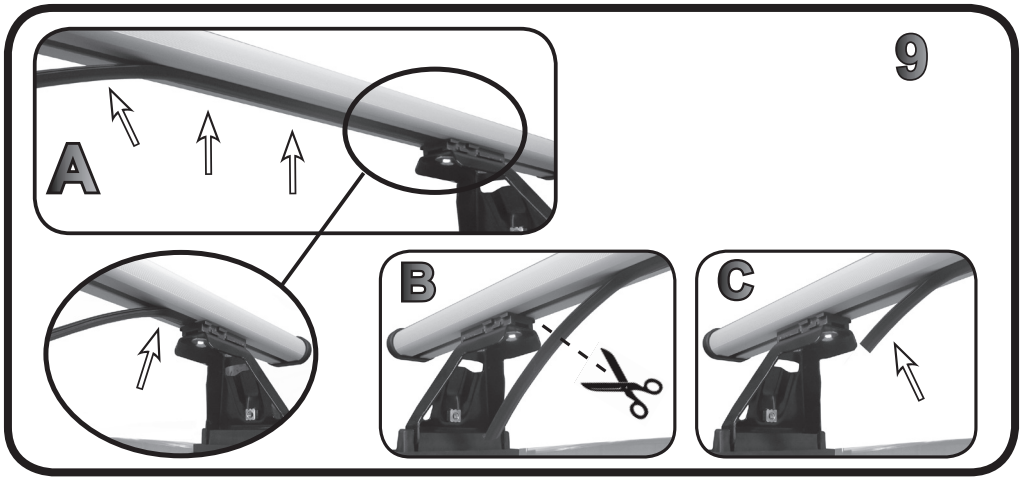

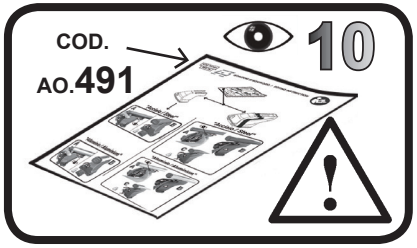

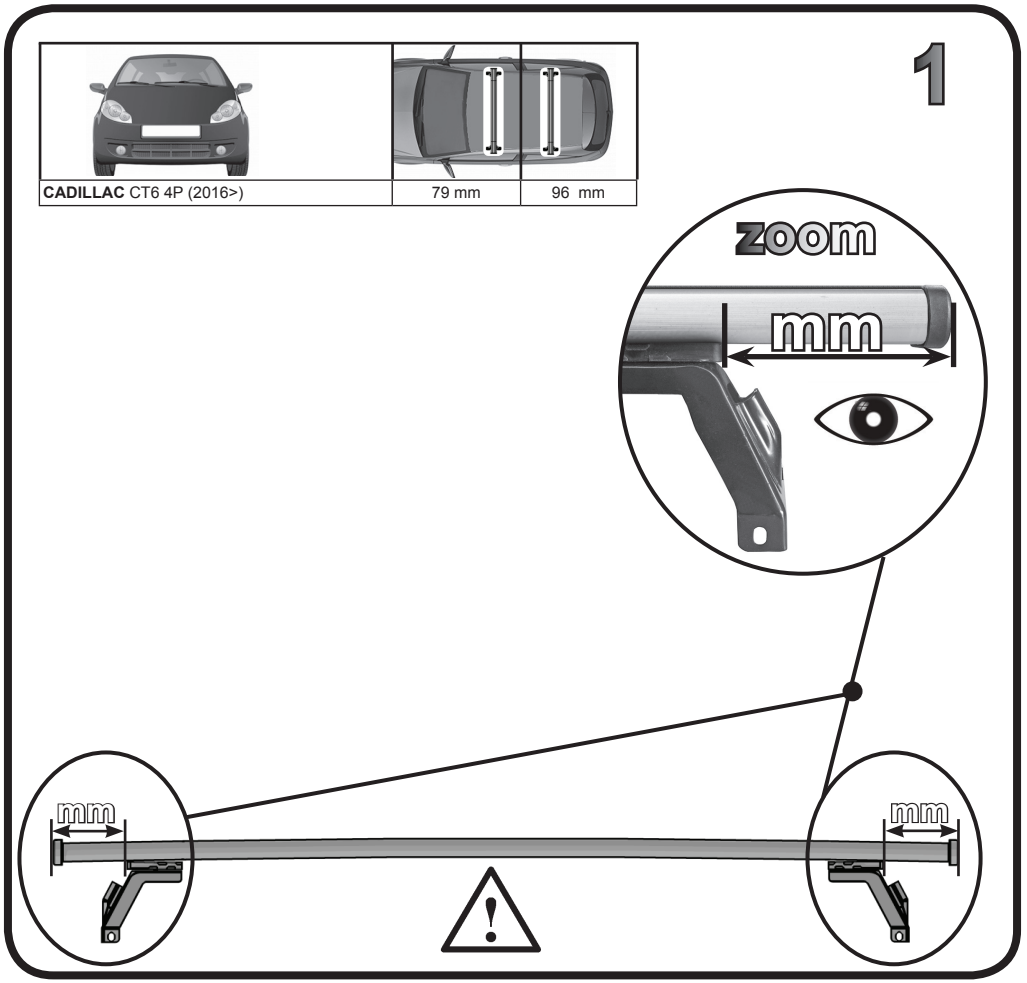

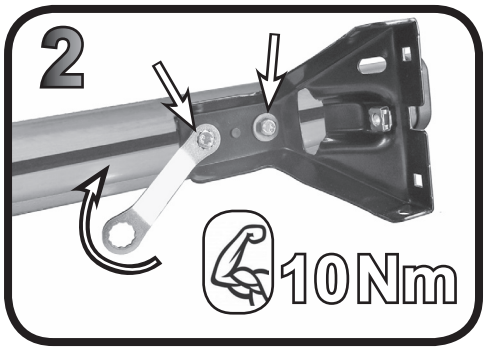

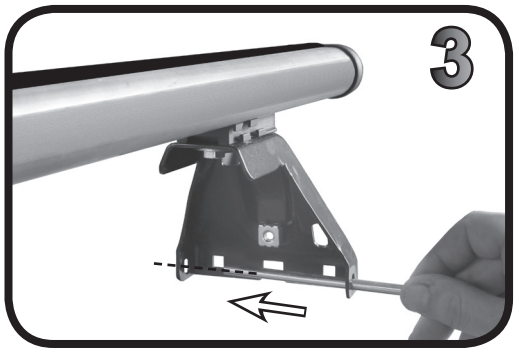

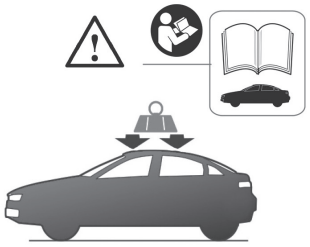

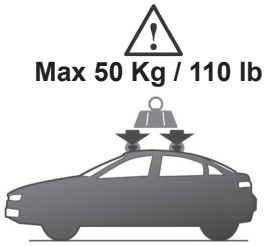

G3 Spa - via S. Allende, n 15
42020 Montecavolo di Quattro Castella
Reggio E. - Italy
Tel ++39 0522 880635
Fax ++39 0522 880306
www.g3spa.it - info@g3spa.it

COD. AO.502/ ALL
REV. 01

4

A



B



5

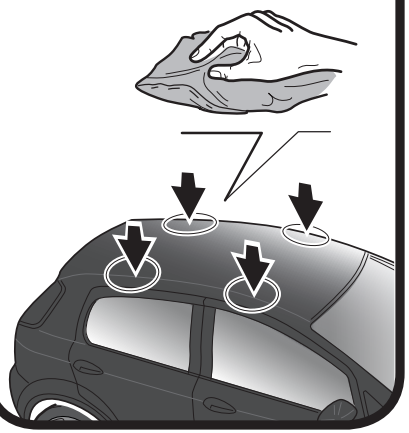

6

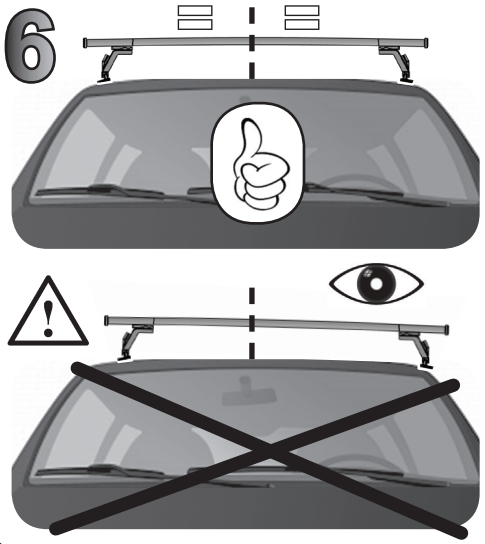

7

	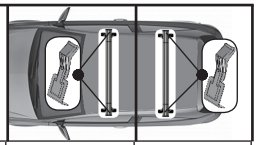	
CADILLAC CT6 4P (2016>)	65	65



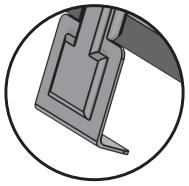

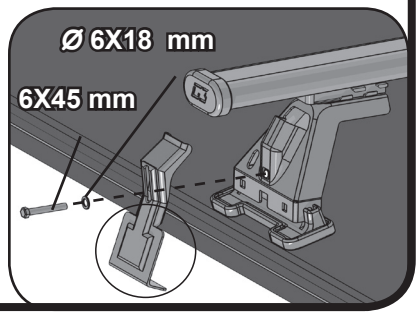

8

	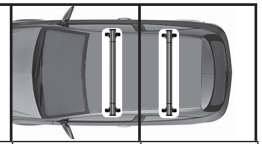	
CADILLAC CT6 4P (2016>)	F:230 mm	R:410 mm

