68.133

ISTRUZIONI DI MONTAGGIO
FITTING INSTRUCTION
"Acciaio / Steel"

= 15 min.

1

	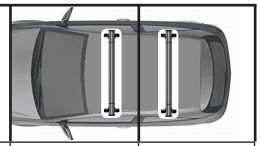	
VW Golf VIII 5P (2020>)	99 mm	135 mm

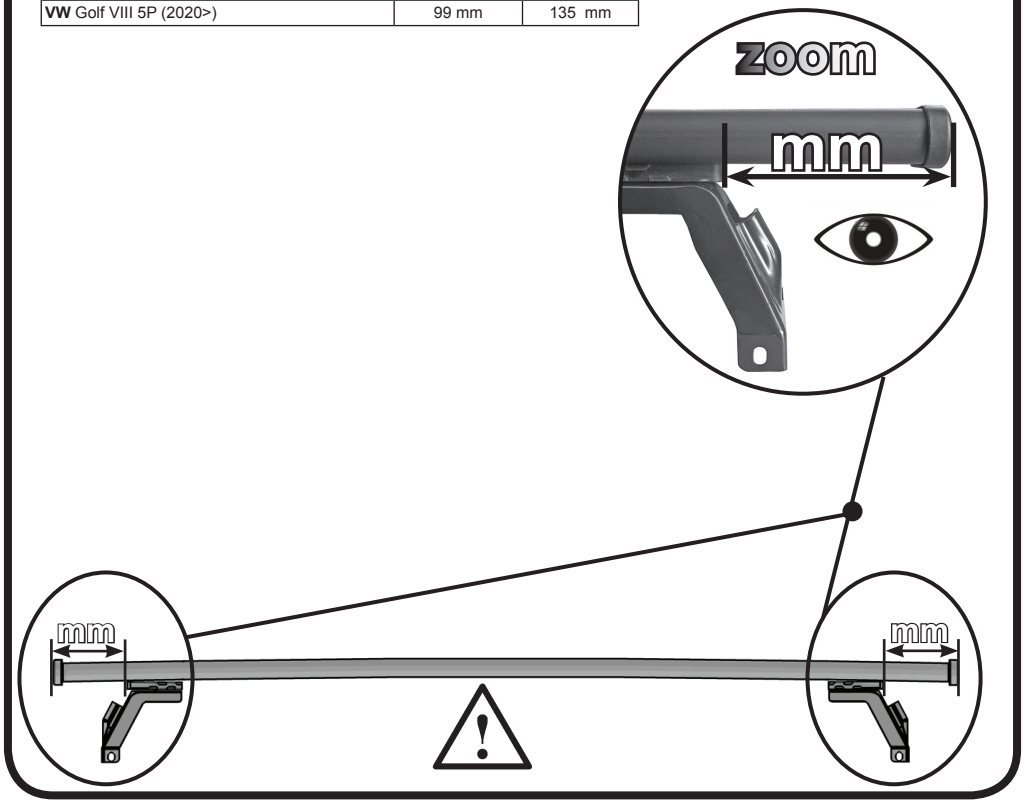

2

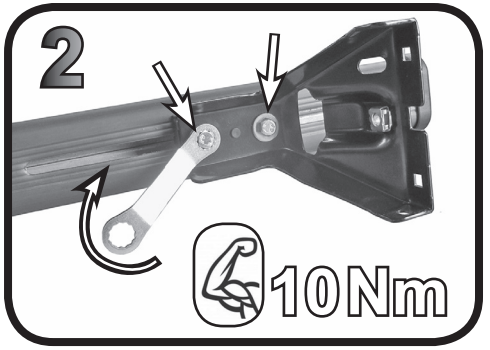

3

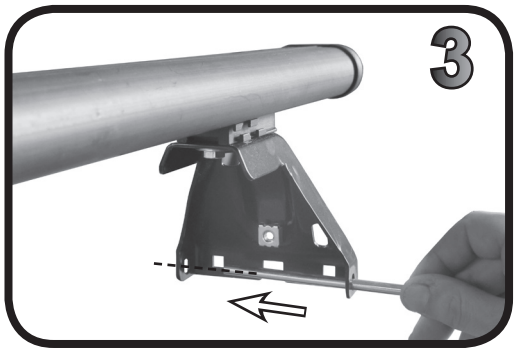

9

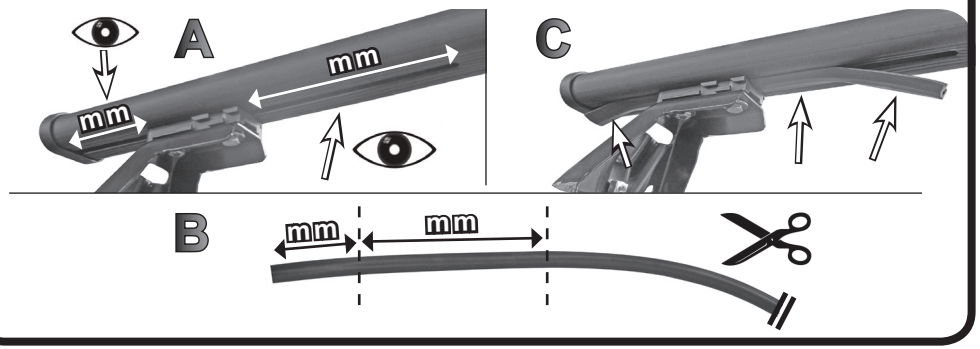

10

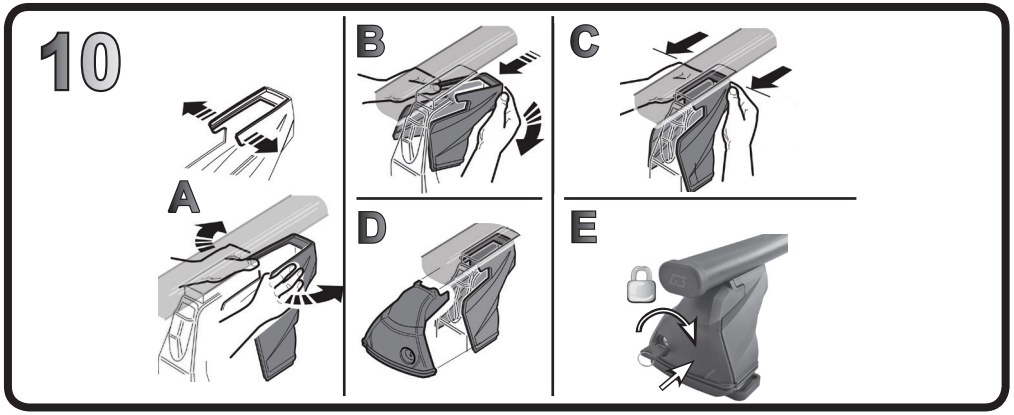

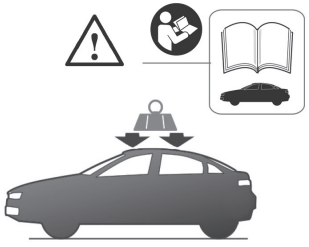



G3 Spa - via S. Allende, n 15
42020 Montecavolo di Quattro Castella
Reggio E. - Italy
Tel ++39 0522 880635
Fax ++39 0522 880306
www.g3spa.it - info@g3spa.it

COD. AO.589 / ACC

REV. 00

4

A



B



5

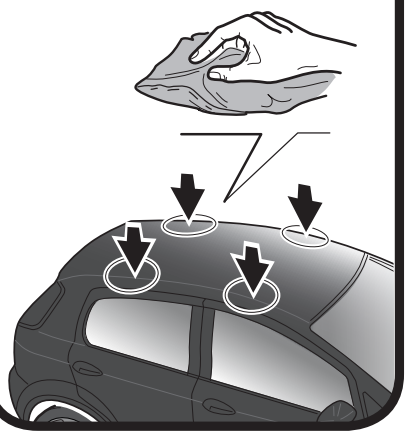

6

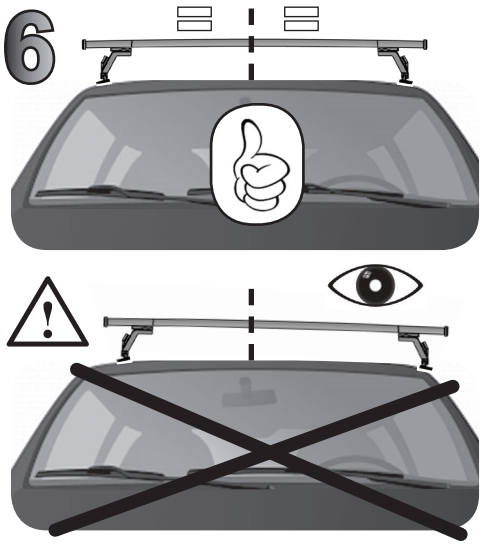

7

	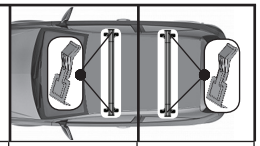	
VW Golf VIII 5P (2020>)	81	82

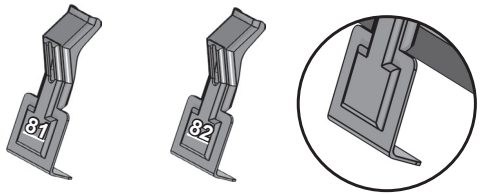

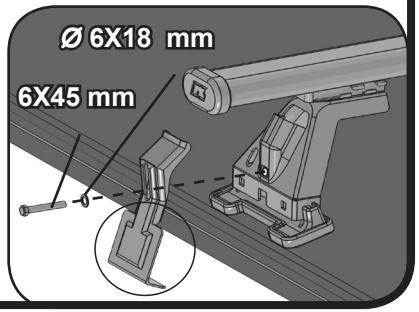

8

	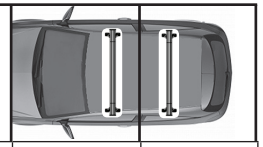	
VW Golf VIII 5P (2020>)	F	R

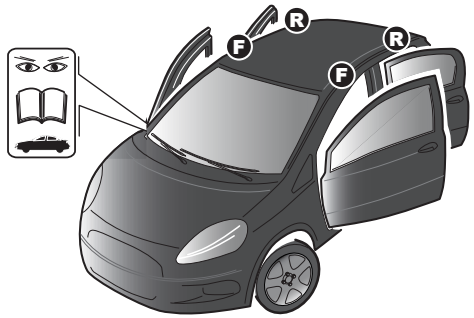

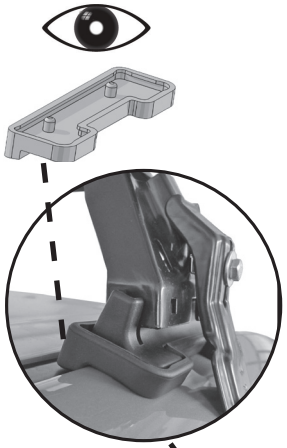

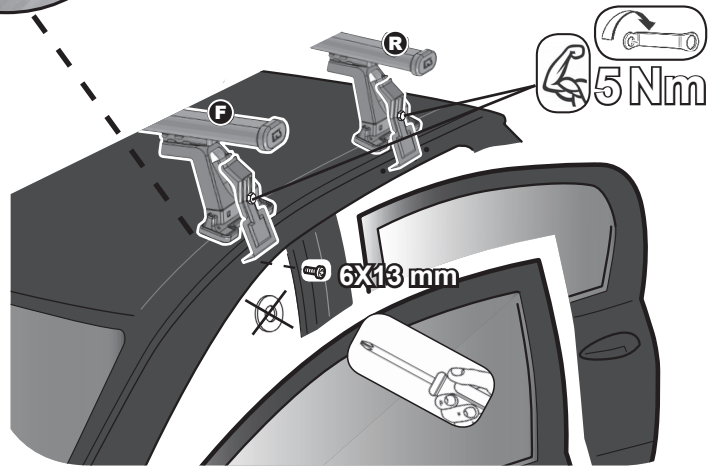

68.133

ISTRUZIONI DI MONTAGGIO
FITTING INSTRUCTION
"Alluminio / Aluminium"

= 15 min.



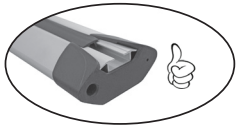

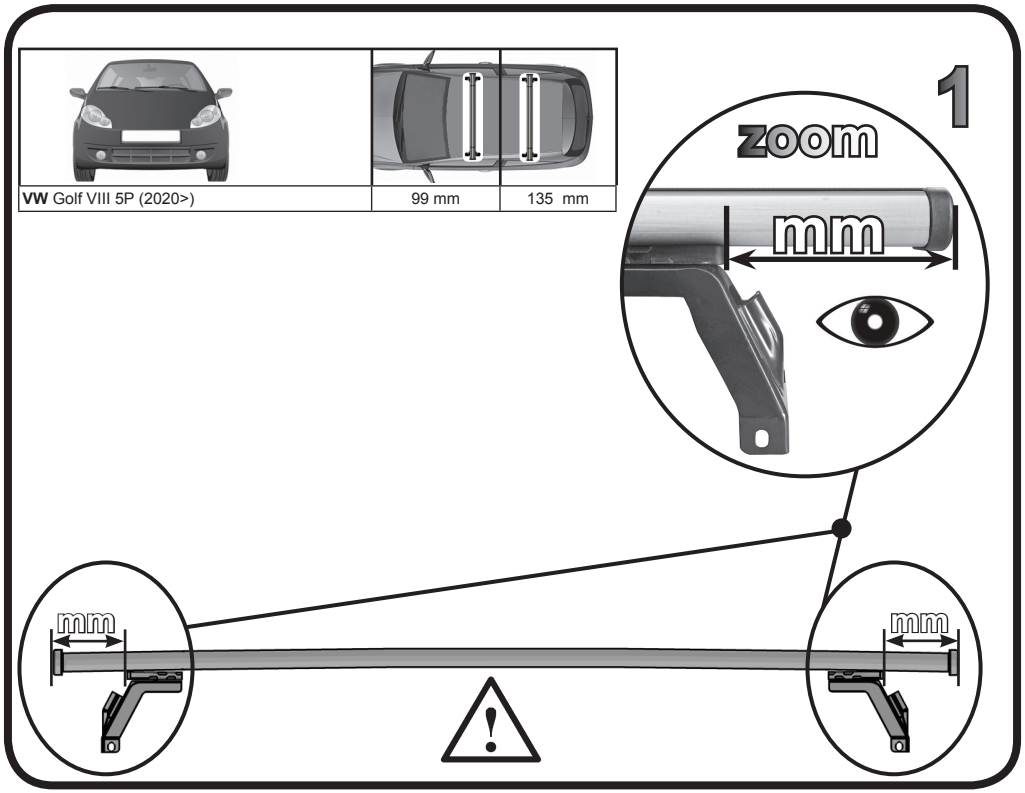

VW Golf VIII 5P (2020>)	99 mm	135 mm

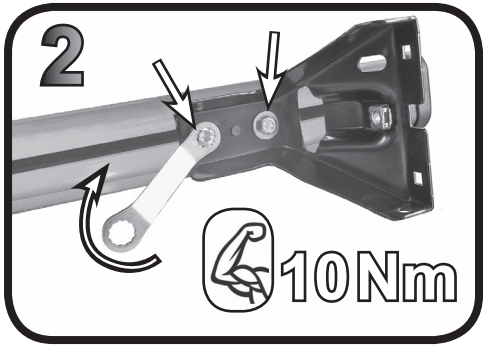

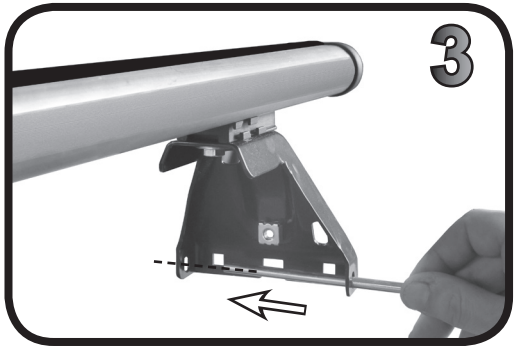

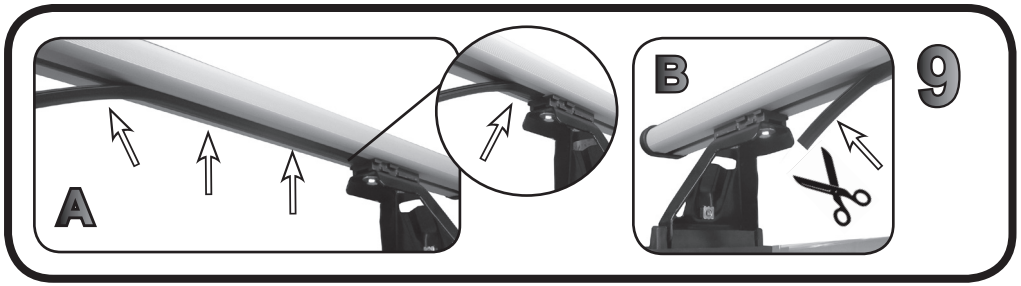

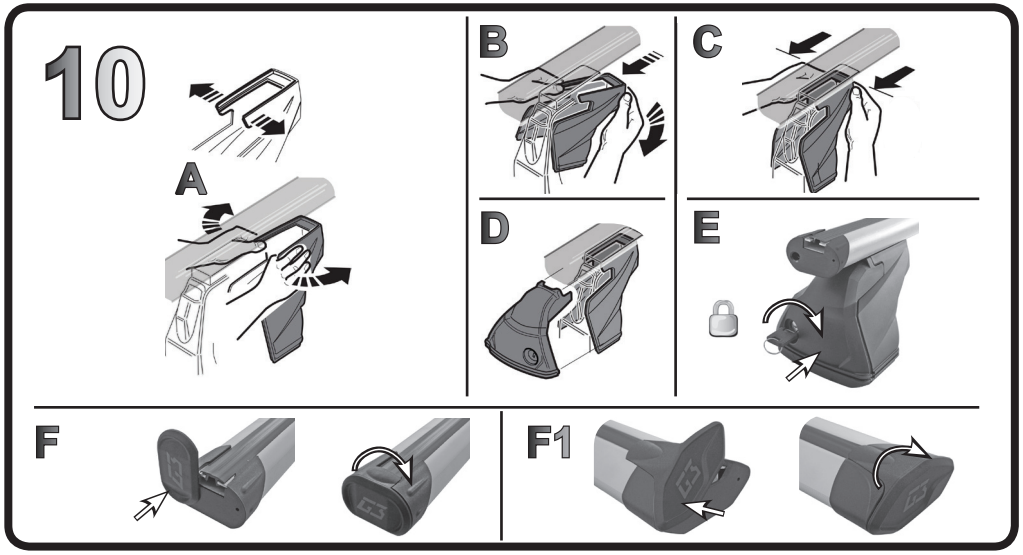

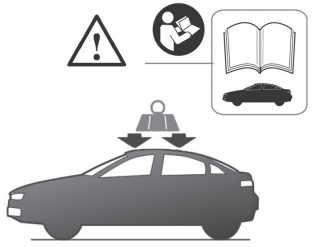

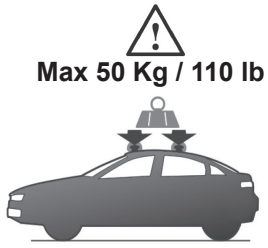

G3 Spa - via S. Allende, n 15
42020 Montecavolo di Quattro Castella
Reggio E. - Italy
Tel ++39 0522 880635
Fax ++39 0522 880306
www.g3spa.it - info@g3spa.it

COD. AO.589 / ALL

REV. 00

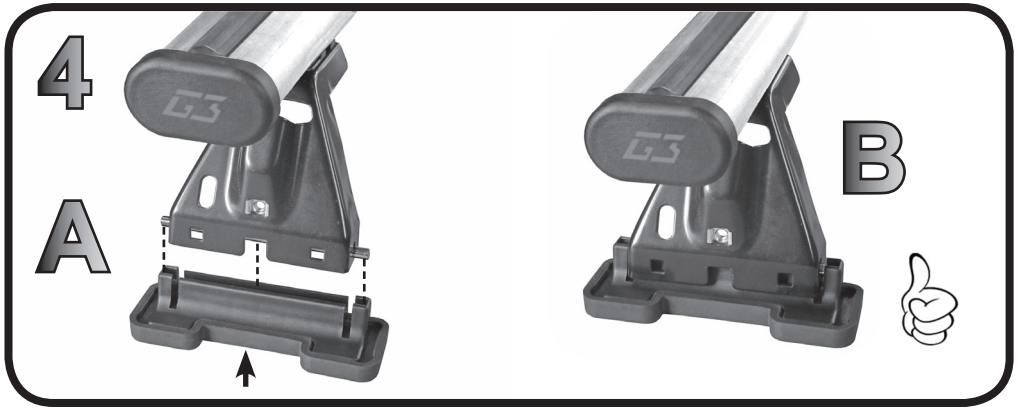
4
A
B

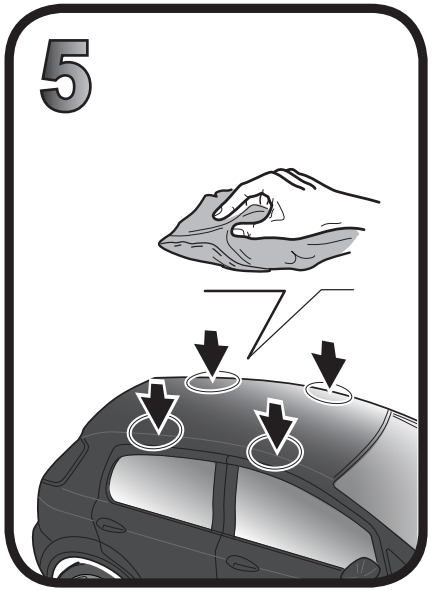
5

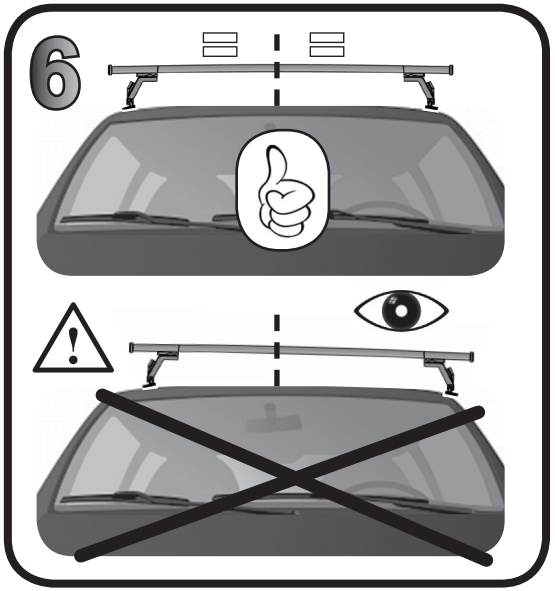
6

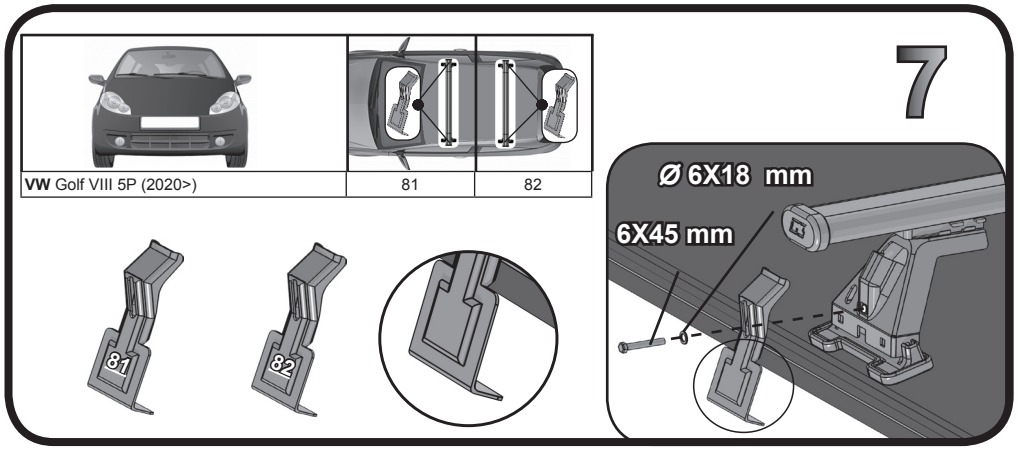
7
VW Golf VIII 5P (2020>)
81
82
81
82
Ø 6X18 mm
6X45 mm

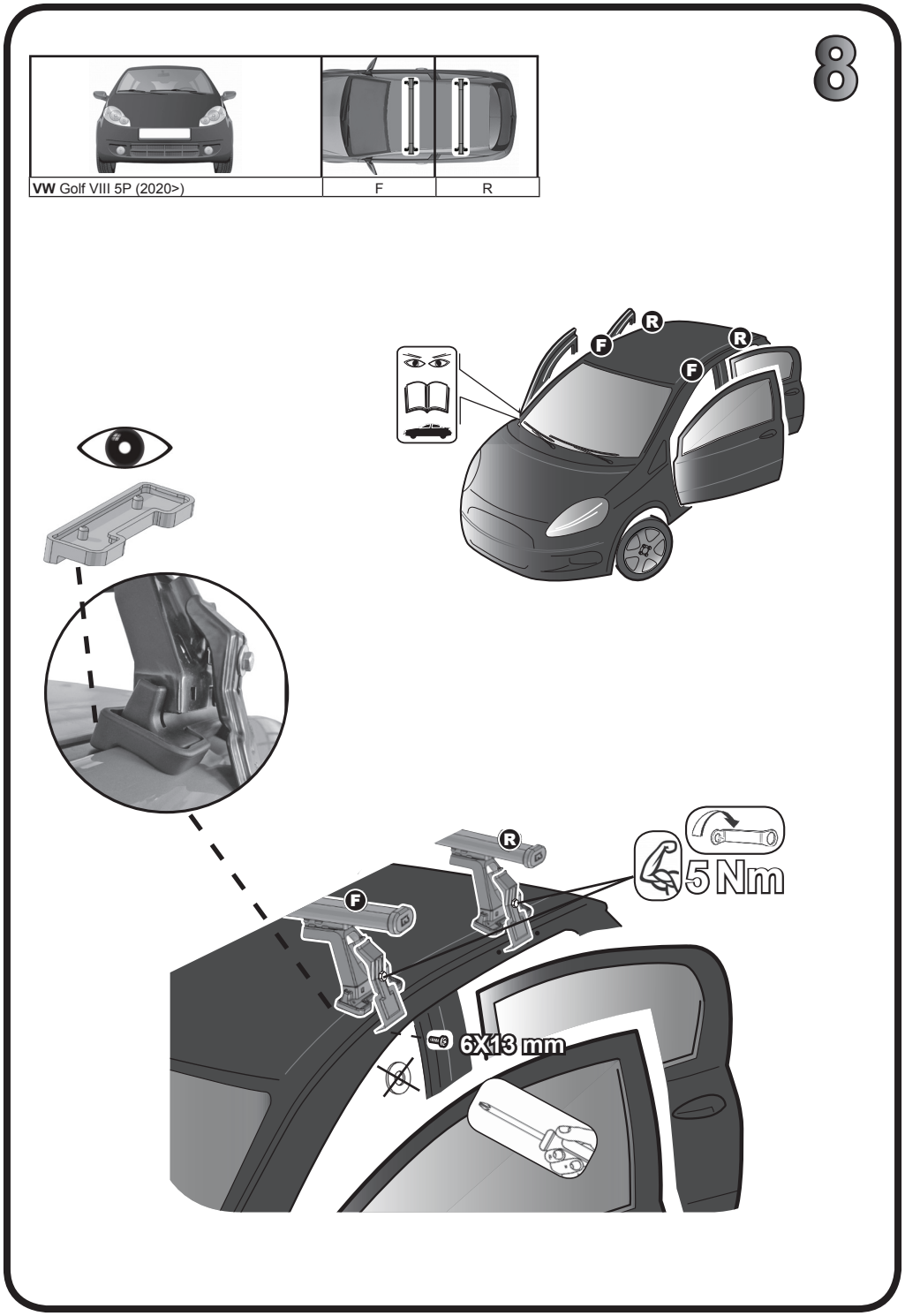
8
VW Golf VIII 5P (2020>)
F
R
F
R
F
R
F
R
5 Nm
6X13 mm