68.134 G3

ISTRUZIONI DI MONTAGGIO
FITTING INSTRUCTION
"Acciaio / Steel"

= 15 min.

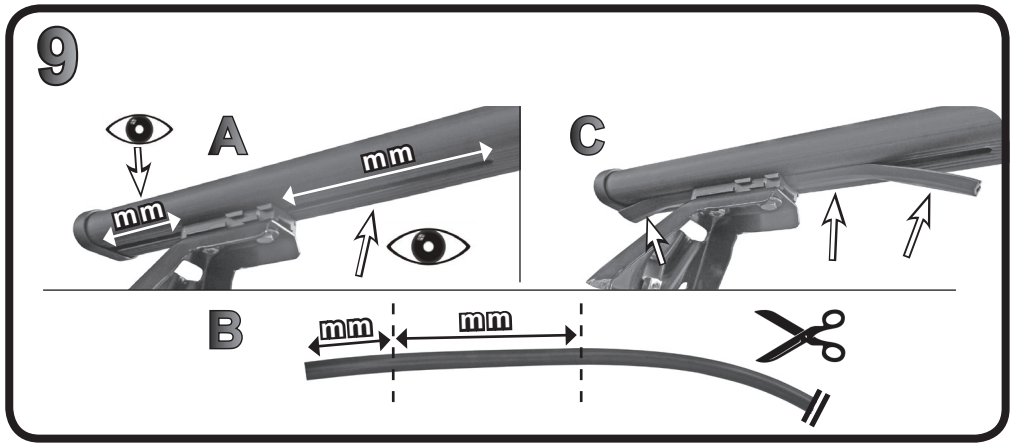

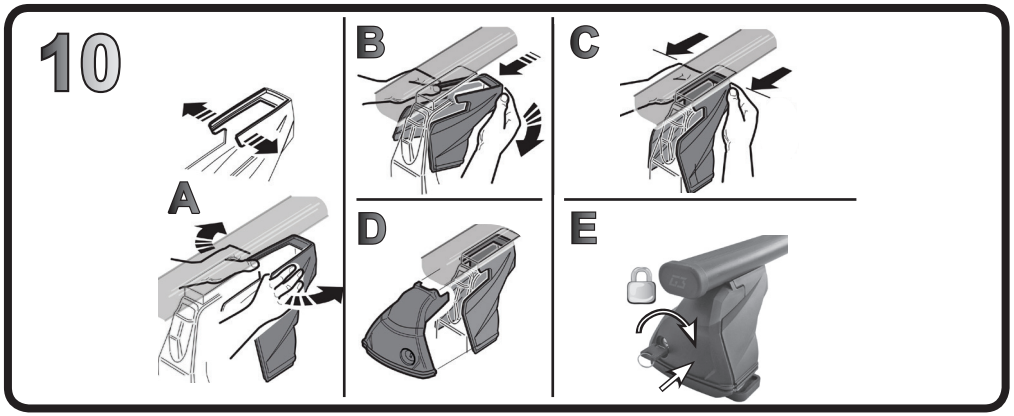

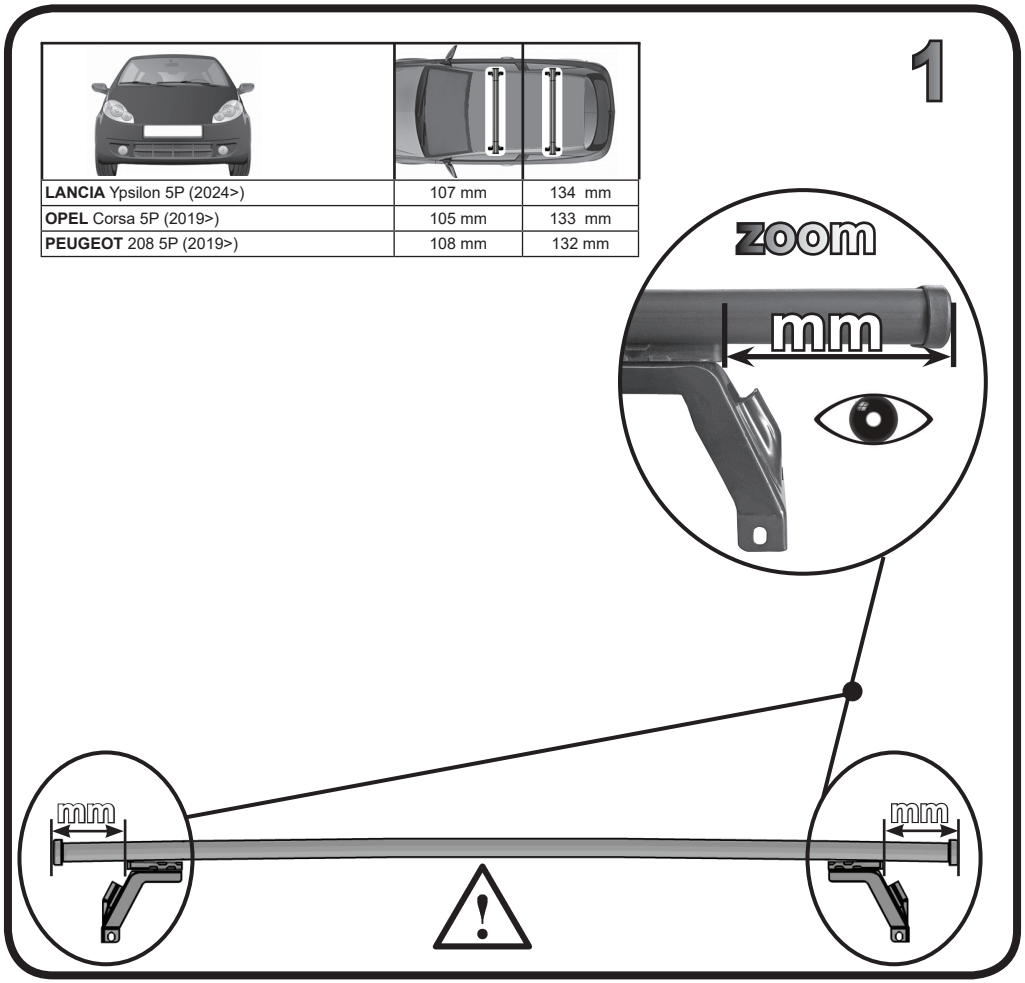

LANCIA Ypsilon 5P (2024>)	107 mm	134 mm
OPEL Corsa 5P (2019>)	105 mm	133 mm
PEUGEOT 208 5P (2019>)	108 mm	132 mm

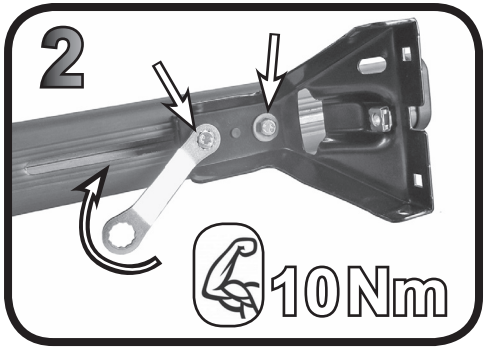

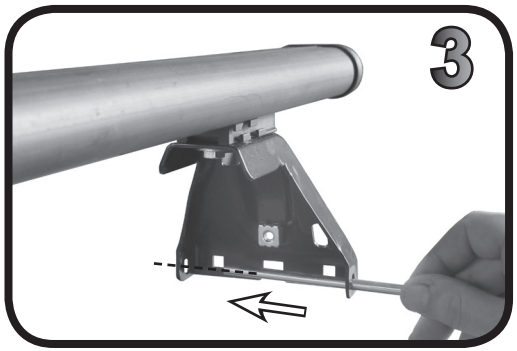

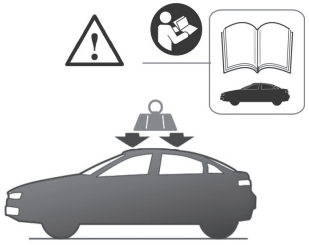

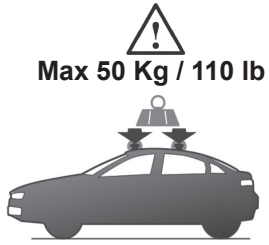

G3 Spa - via S. Allende, n 15
42020 Montecavolo di Quattro Castella
Reggio E. - Italy
Tel ++39 0522 880635
Fax ++39 0522 880306
www.g3spa.it - info@g3spa.it

COD. AO.590 / ACC
REV. 01

4

A



B



5

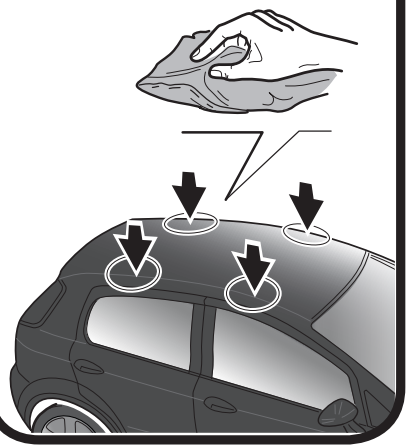

6

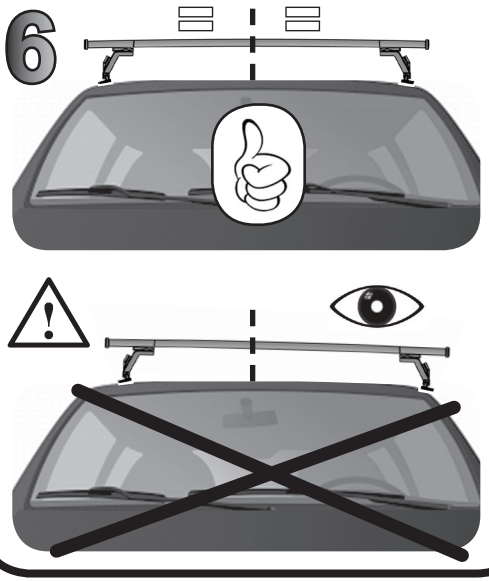

7

	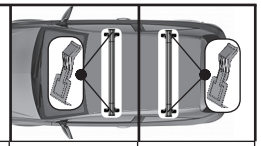	
LANCIA Ypsilon 5P (2024>)	83	84
OPEL Corsa 5P (2019>)	83	84
PEUGEOT 208 5P (2019>)	83	84

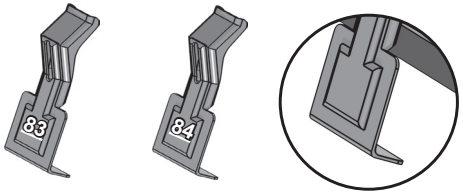

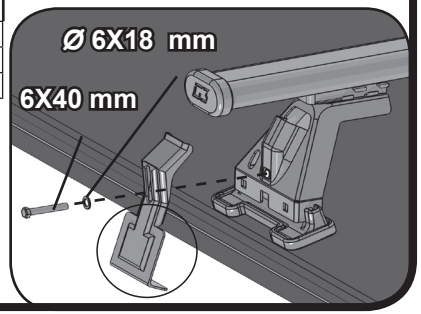

8

	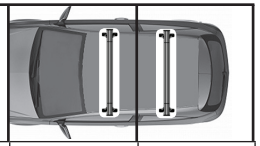	
LANCIA Ypsilon 5P (2024>)	F	R
OPEL Corsa 5P (2019>)	F	R
PEUGEOT 208 5P (2019>)	F	R

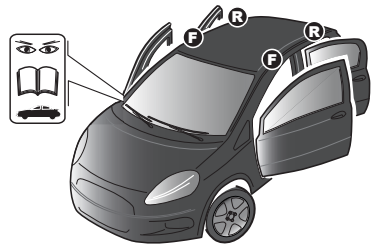

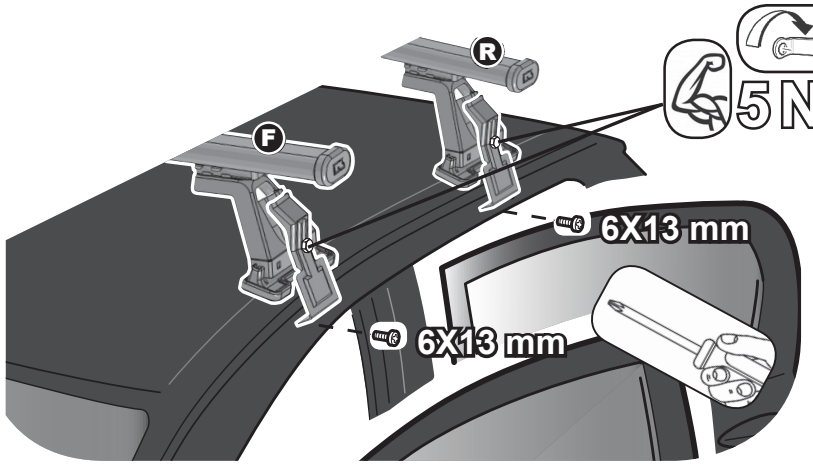

6X13 mm

68.134 G3

ISTRUZIONI DI MONTAGGIO
FITTING INSTRUCTION
"Alluminio / Aluminium"

= 15 min.



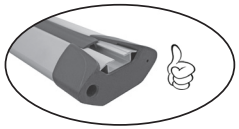

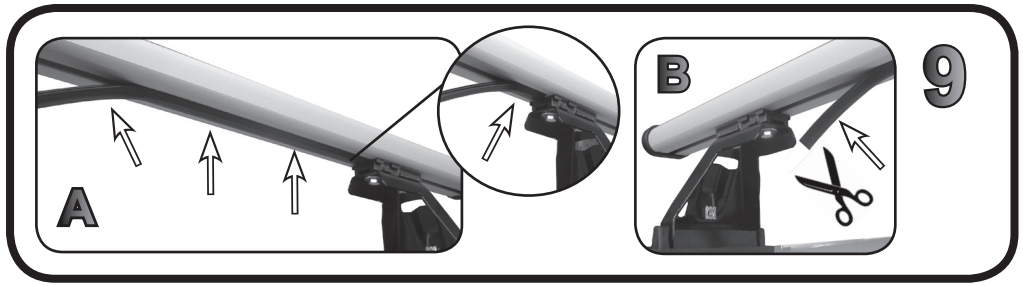

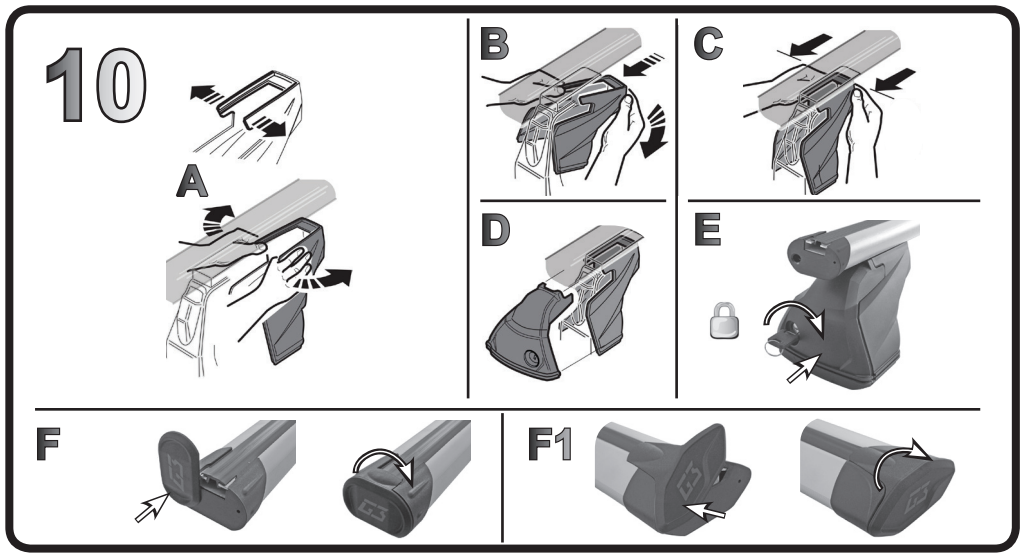

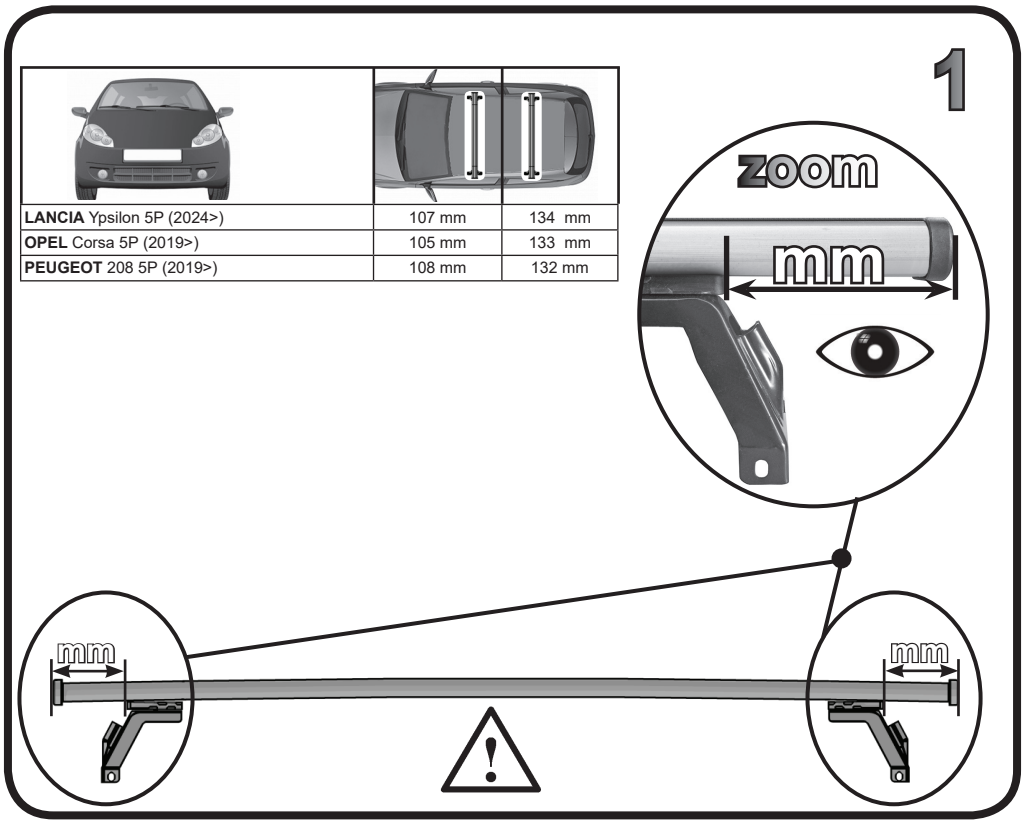

LANCIA Ypsilon 5P (2024>)	107 mm	134 mm
OPEL Corsa 5P (2019>)	105 mm	133 mm
PEUGEOT 208 5P (2019>)	108 mm	132 mm

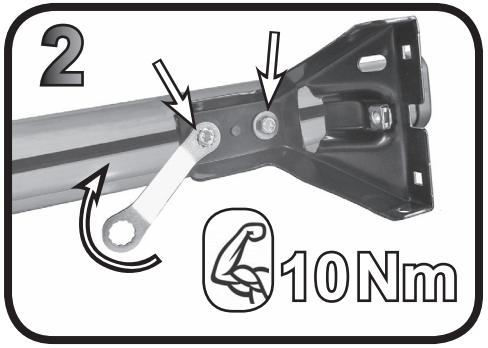

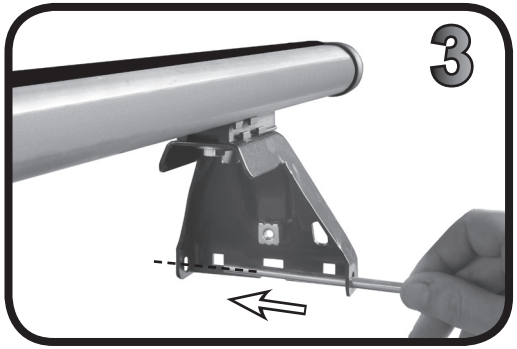

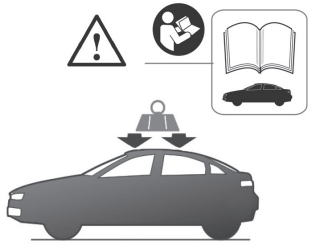

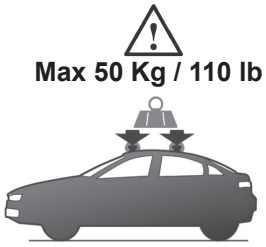

G3 Spa - via S. Allende, n 15
42020 Montecavolo di Quattro Castella
Reggio E. - Italy
Tel ++39 0522 880635
Fax ++39 0522 880306
www.g3spa.it - info@g3spa.it

COD. AO.590 / ALL
REV. 01

4

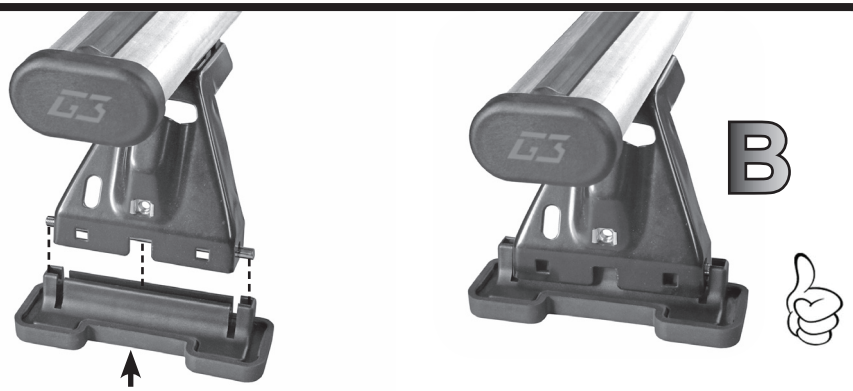

5

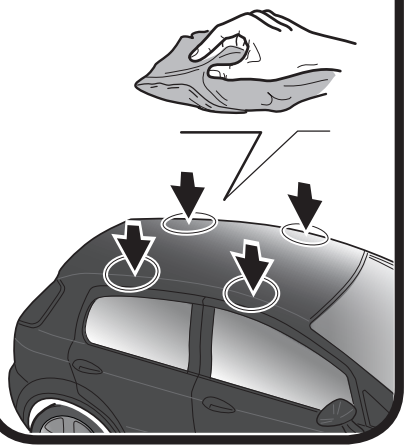

6

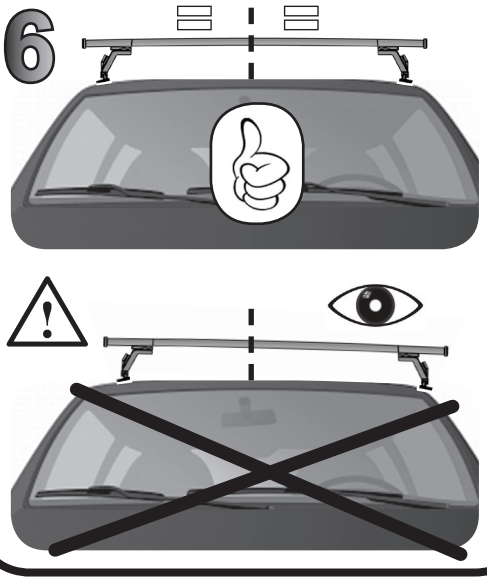

7

LANCIA Ypsilon 5P (2024>)	83	84
OPEL Corsa 5P (2019>)	83	84
PEUGEOT 208 5P (2019>)	83	84

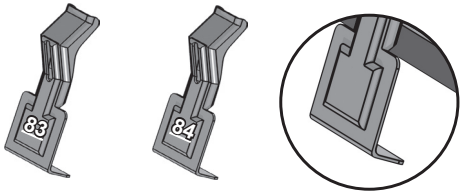

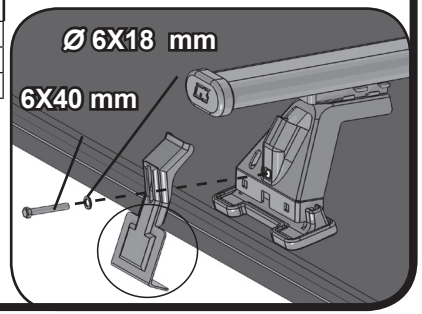

8

LANCIA Ypsilon 5P (2024>)	F	R
OPEL Corsa 5P (2019>)	F	R
PEUGEOT 208 5P (2019>)	F	R

