68.136 G3

ISTRUZIONI DI MONTAGGIO
FITTING INSTRUCTION
"Acciaio / Steel"

= 15 min.

1

RENAULT Captur 5P (2020>)	31 mm	37 mm
RENAULT Symbioz 5P (2024>)	108 mm	124 mm

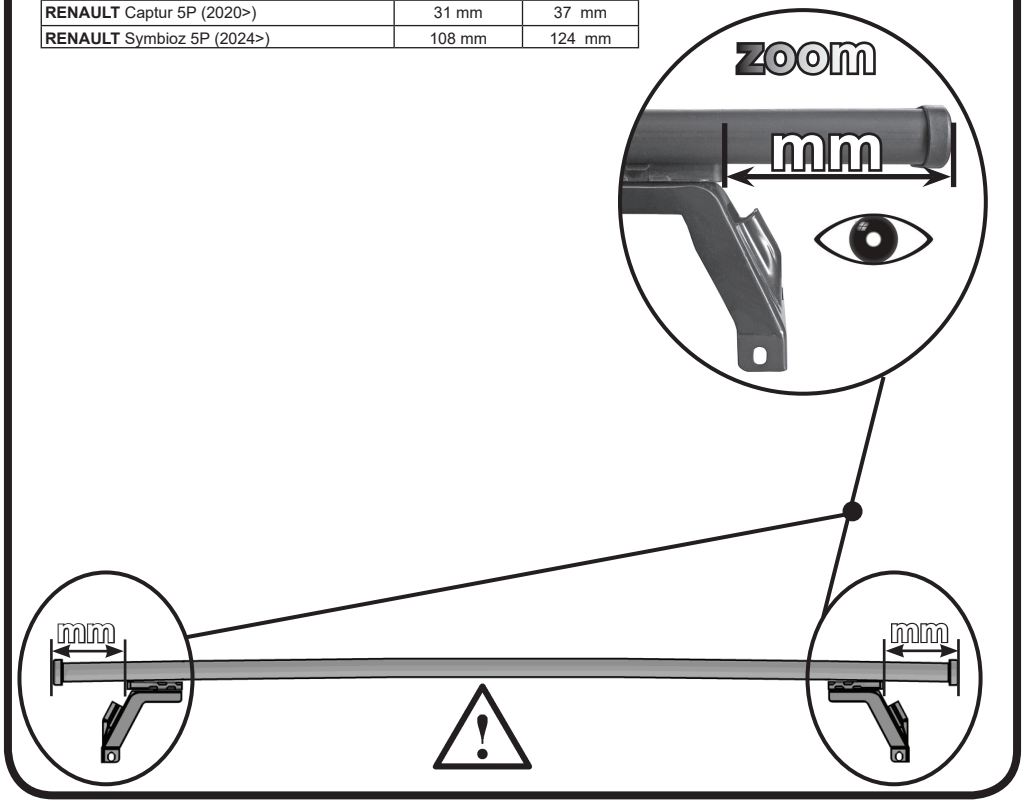

2

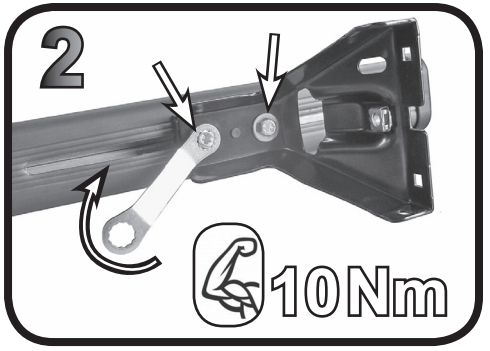

3

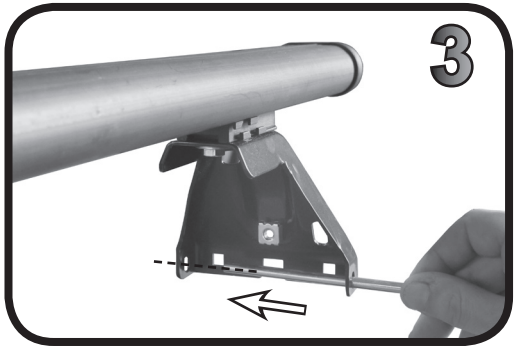

9

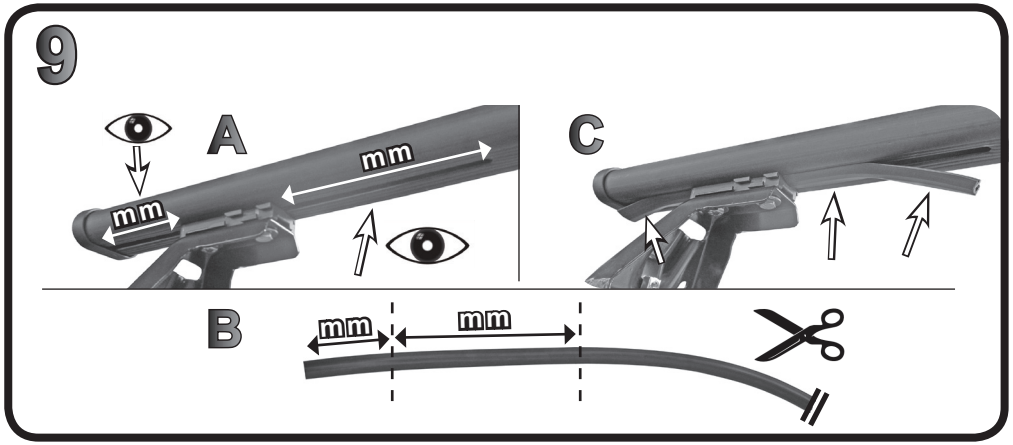

10

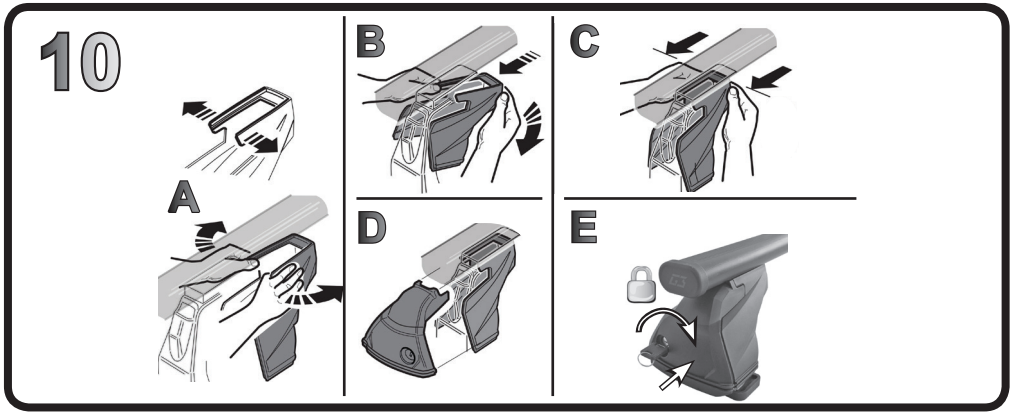

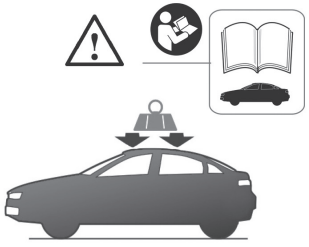



G3 Spa - via S. Allende, n 15
42020 Montecavolo di Quattro Castella
Reggio E. - Italy
Tel ++39 0522 880635
Fax ++39 0522 880306
www.g3spa.it - info@g3spa.it

COD. AO.594 / ACC
REV. 01

4

A



B



5

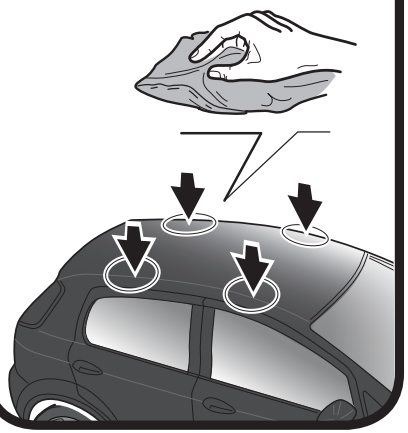

6

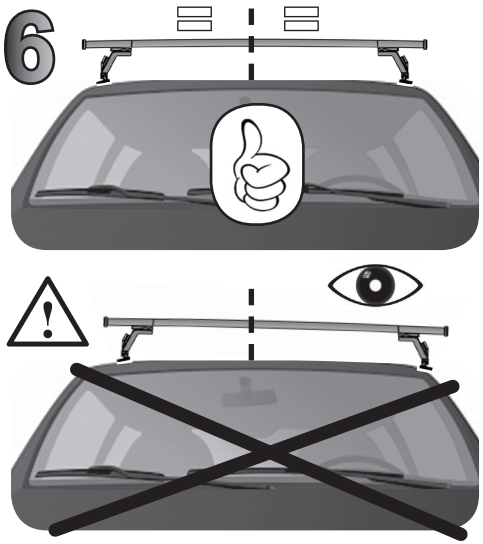

7

	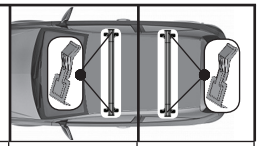	
RENAULT Captur 5P (2020>)	86	86
RENAULT Symbioz 5P (2024>)	86	86



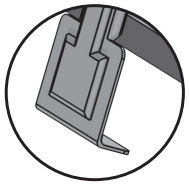

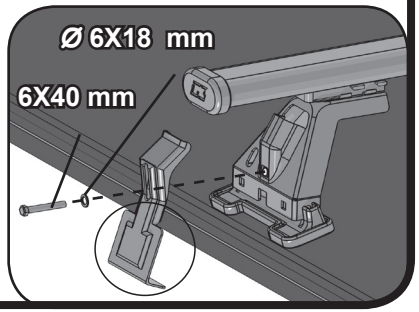

8

	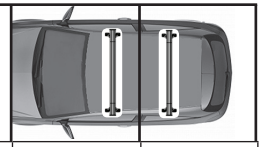	
RENAULT Captur 5P (2020>)	F	R
RENAULT Symbioz 5P (2024>)	F	R

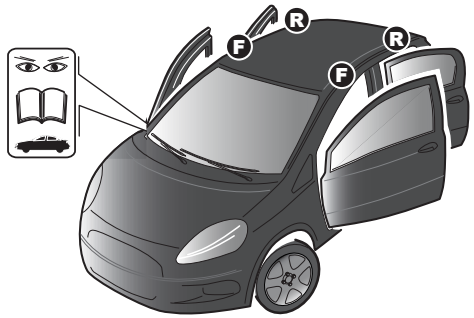

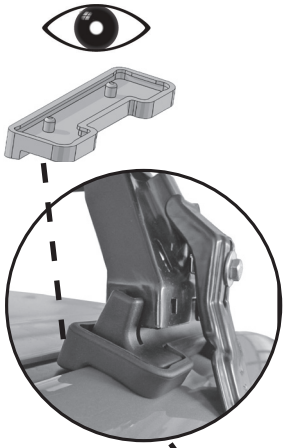

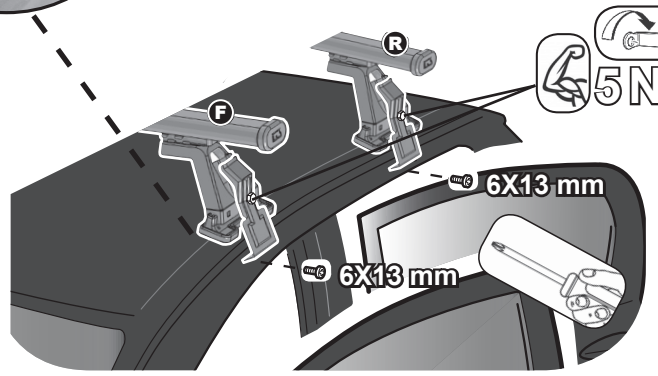



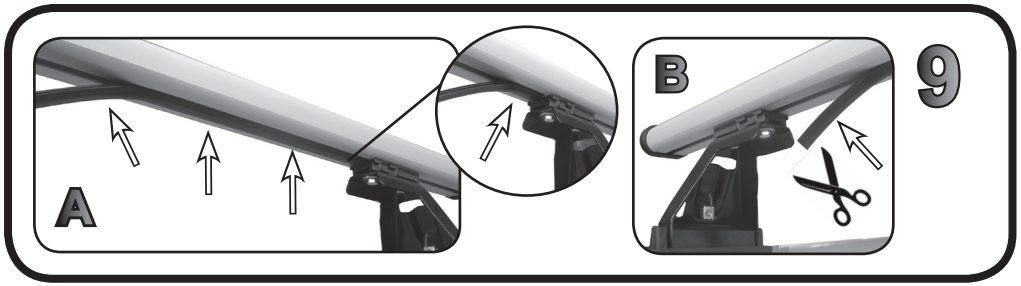

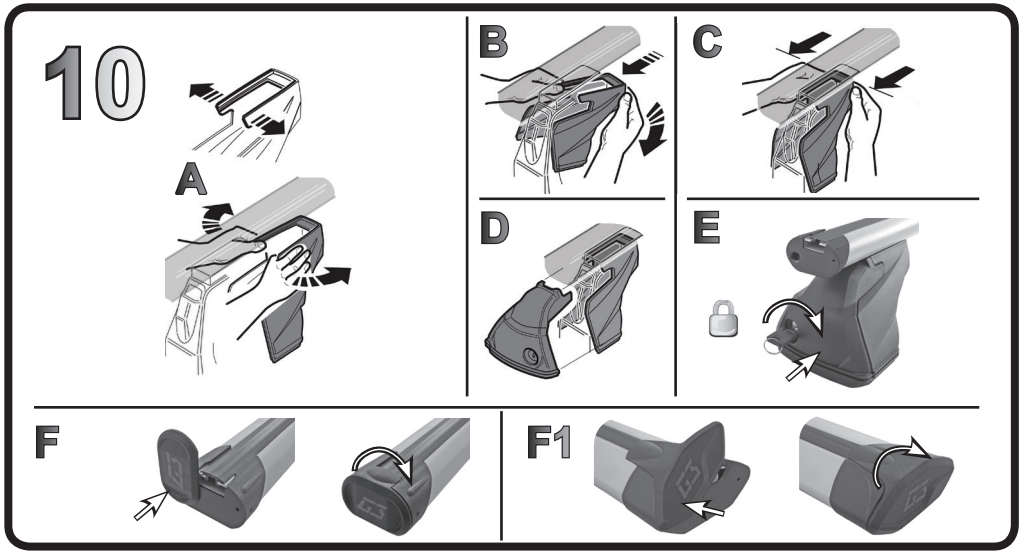

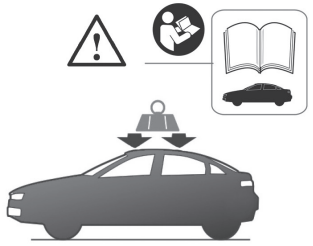

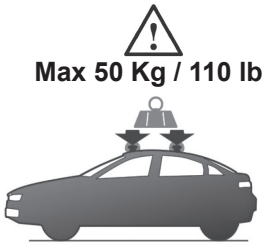

G3 Spa - via S. Allende, n 15
42020 Montecavolo di Quattro Castella
Reggio E. - Italy
Tel ++39 0522 880635
Fax ++39 0522 880306
www.g3spa.it - info@g3spa.it

COD. AO.594 / ALL
REV. 01

68.136 G3

ISTRUZIONI DI MONTAGGIO
FITTING INSTRUCTION
"Alluminio / Aluminium"

= 15 min.

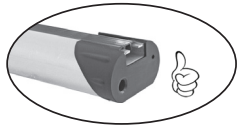

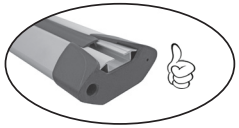

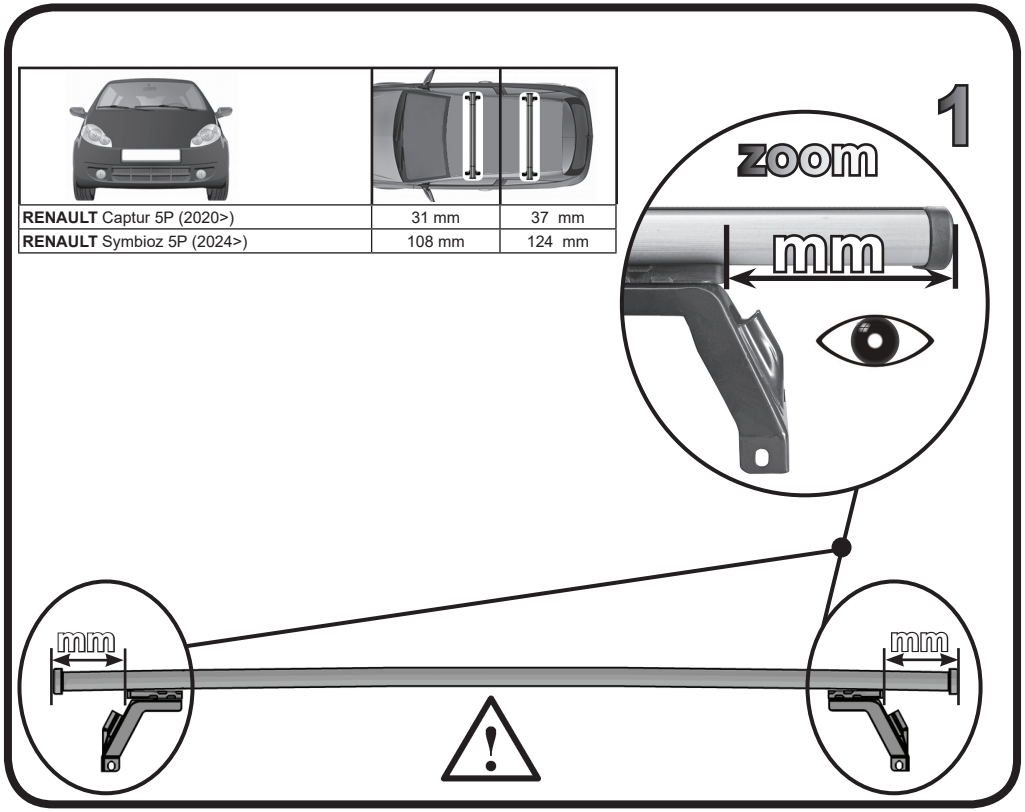

RENAULT Captur 5P (2020>)	31 mm	37 mm
RENAULT Symbioz 5P (2024>)	108 mm	124 mm

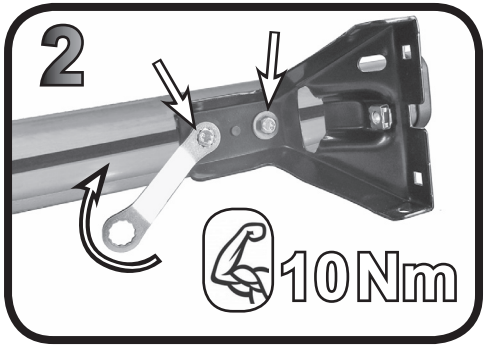

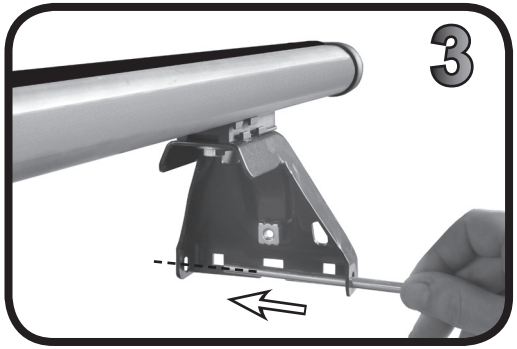

4

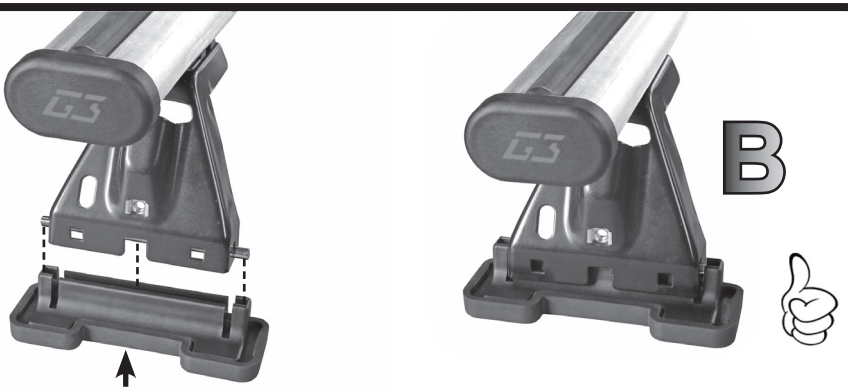

5

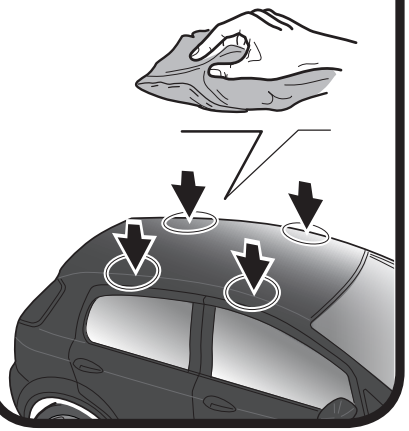

6

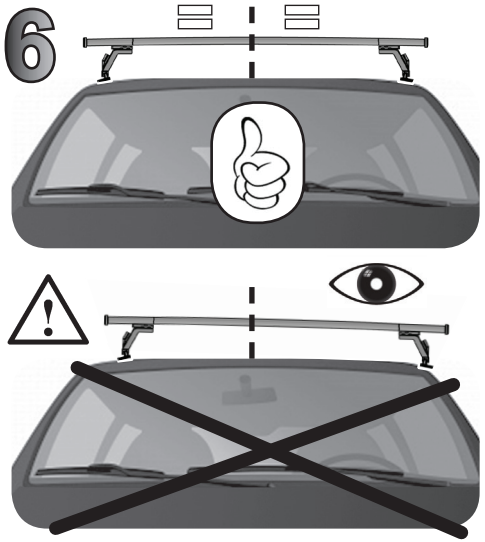

7

	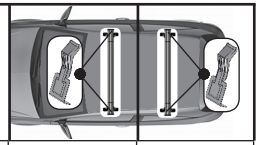	
RENAULT Captur 5P (2020>)	86	86
RENAULT Symbioz 5P (2024>)	86	86



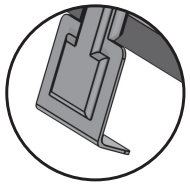

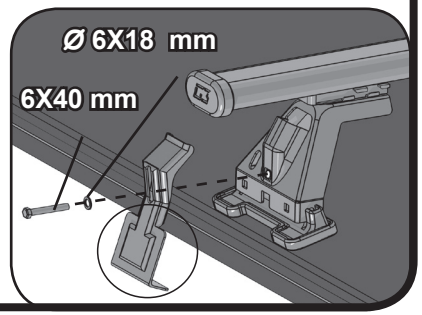

8

	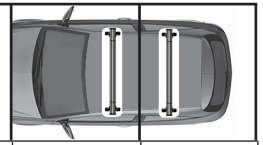	
RENAULT Captur 5P (2020>)	F	R
RENAULT Symbioz 5P (2024>)	F	R

