68.144

ISTRUZIONI DI MONTAGGIO
FITTING INSTRUCTION
"Acciaio / Steel"

= 15 min.

1



DACIA SANDERO 5P (2020>)	87 mm	106 mm

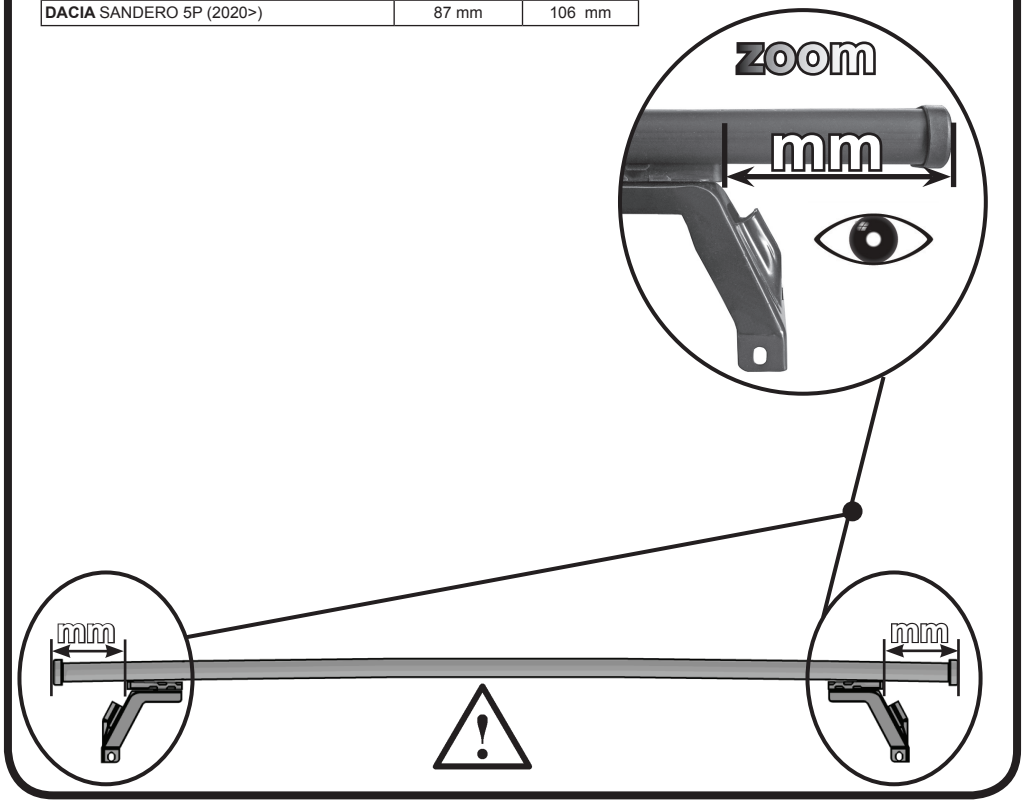

2

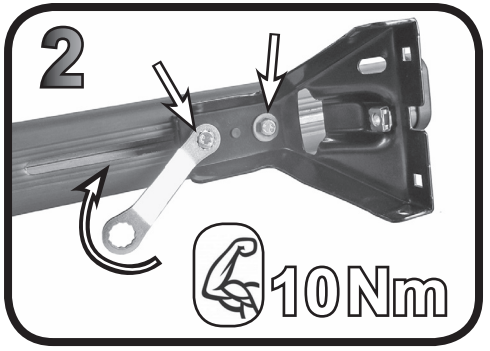

3

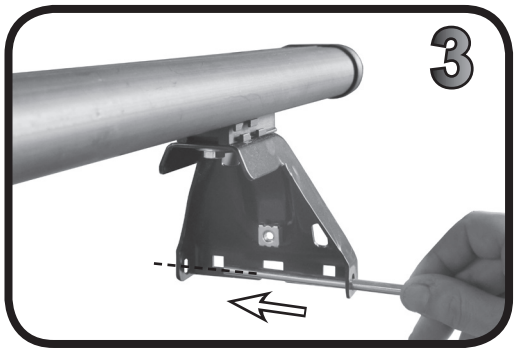

9

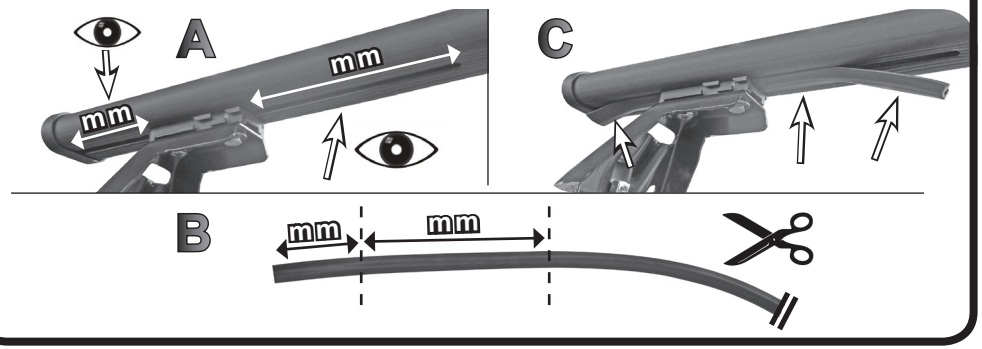

10

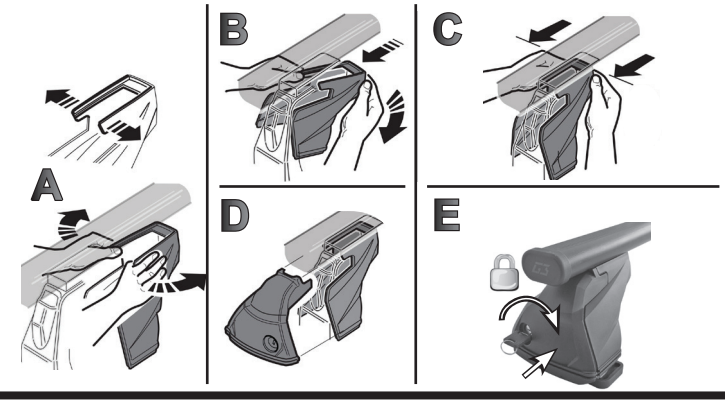

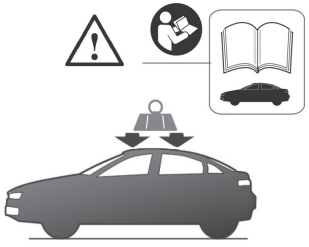



G3 Spa - via S. Allende, n 15
42020 Montecavolo di Quattro Castella
Reggio E. - Italy
Tel ++39 0522 880635
Fax ++39 0522 880306
www.g3spa.it - info@g3spa.it

COD. AO.615 / ACC
REV. 00

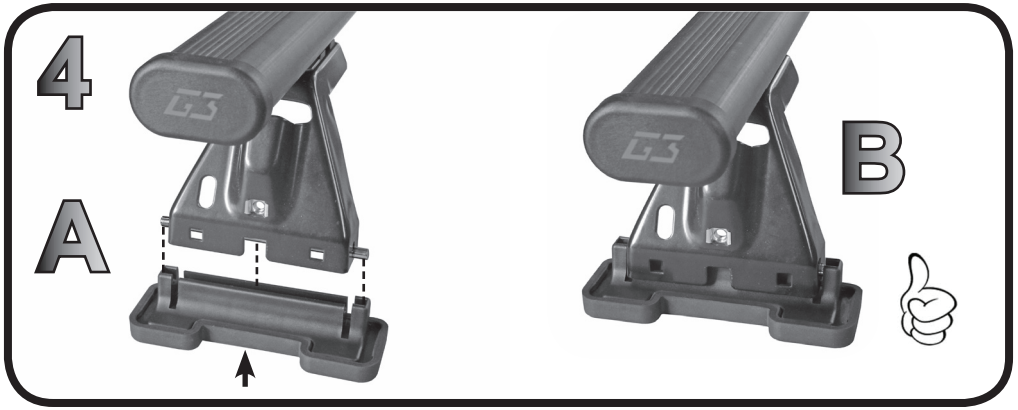
4
A
B

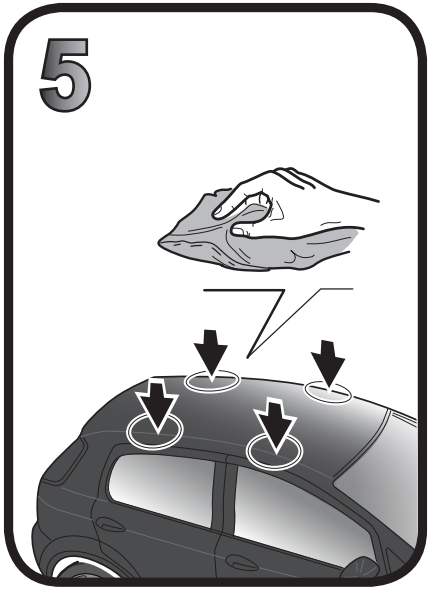
5

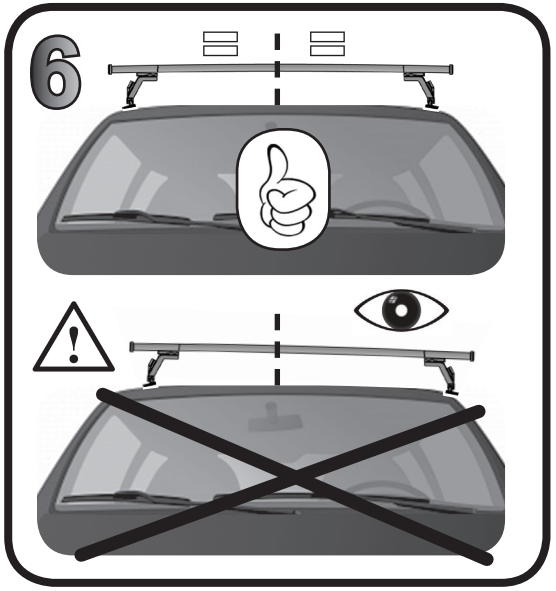
6

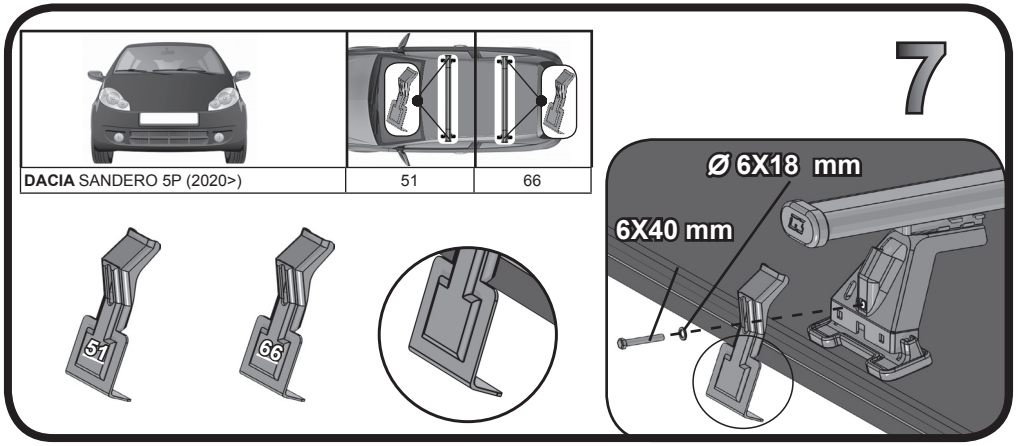
DACIA SANDERO 5P (2020>)
51
66
7
Ø 6X18 mm
6X40 mm

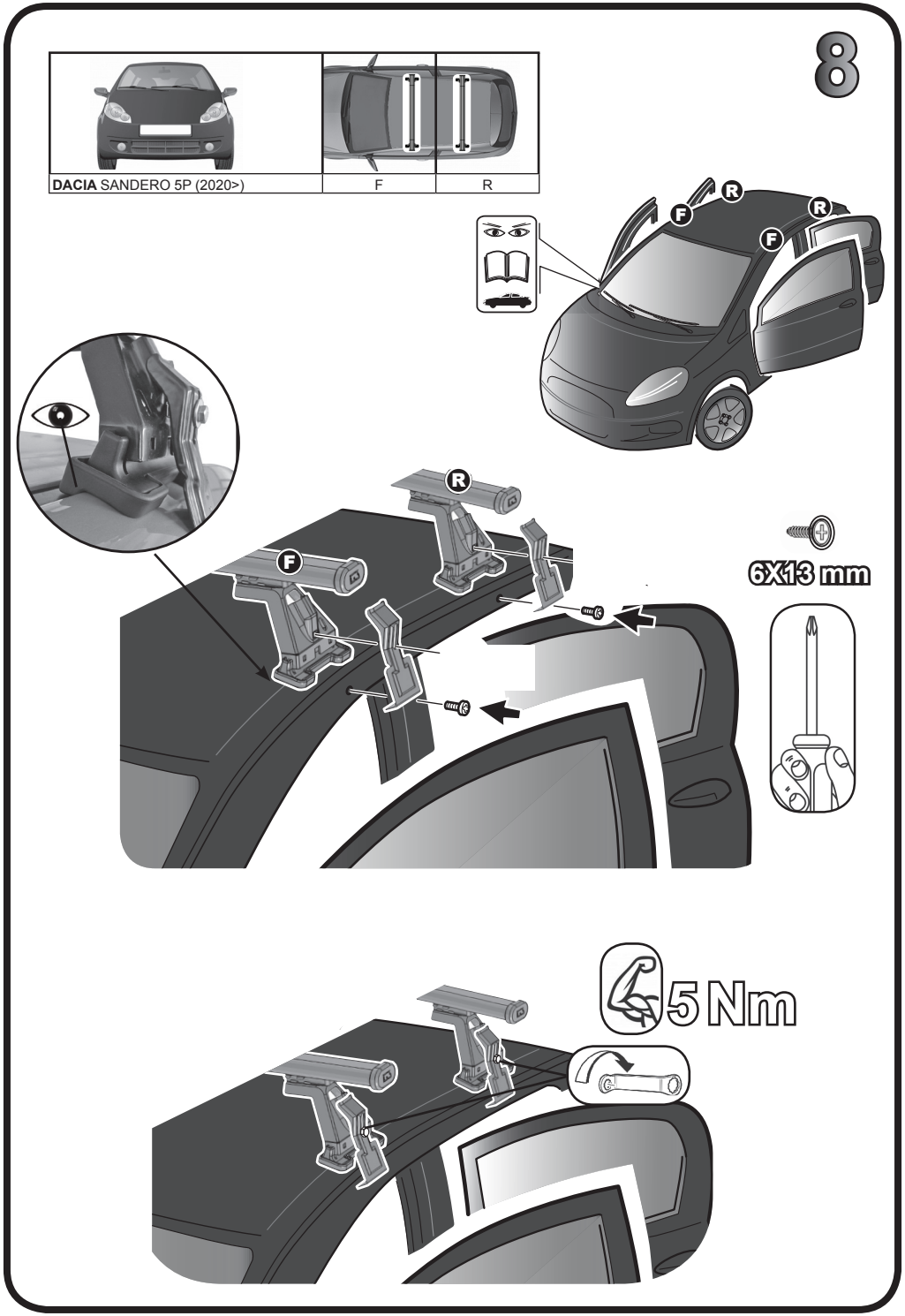
8
DACIA SANDERO 5P (2020>)
F
R
6X13 mm
5 Nm

68.144

ISTRUZIONI DI MONTAGGIO
FITTING INSTRUCTION
"Alluminio / Aluminium"

= 15 min.

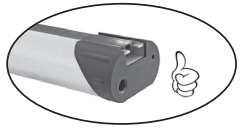

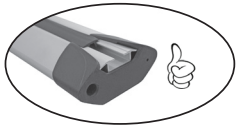

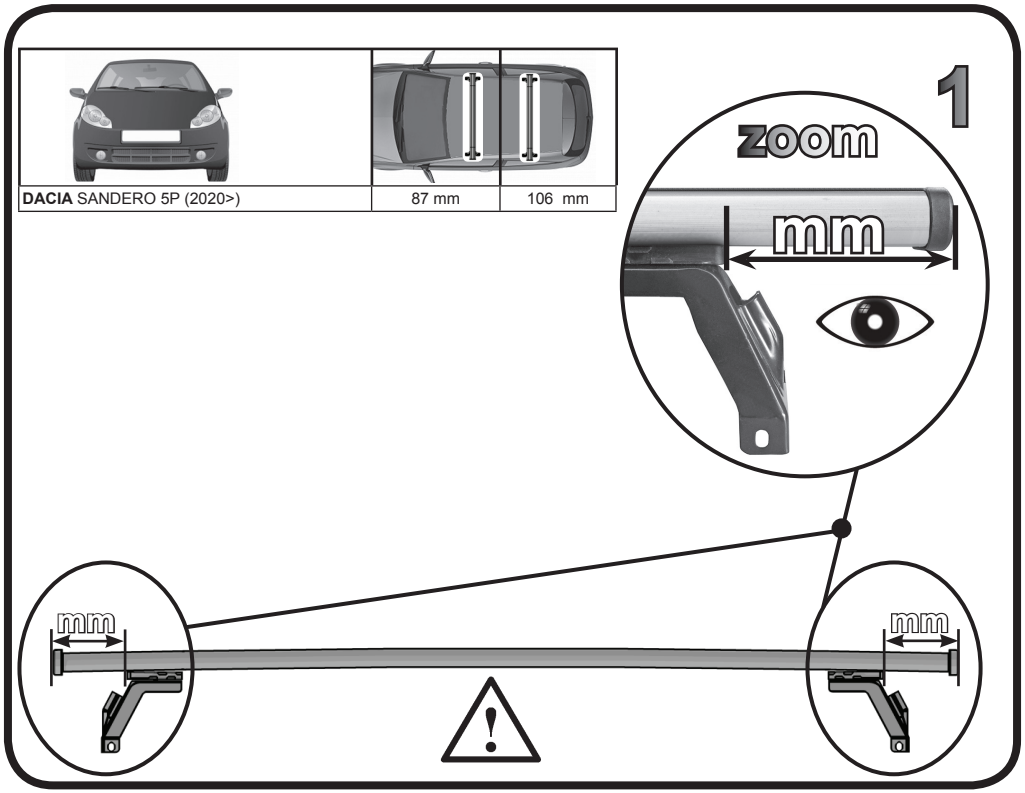

DACIA SANDERO 5P (2020>)	87 mm	106 mm

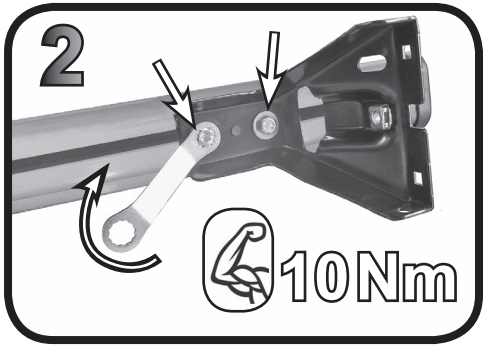

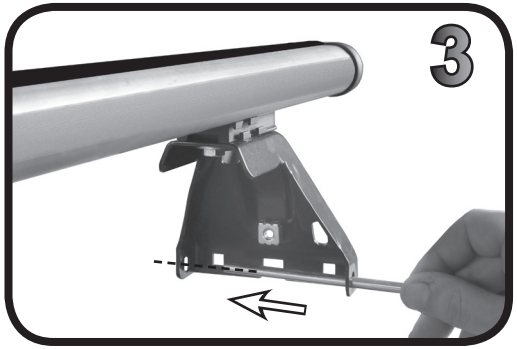

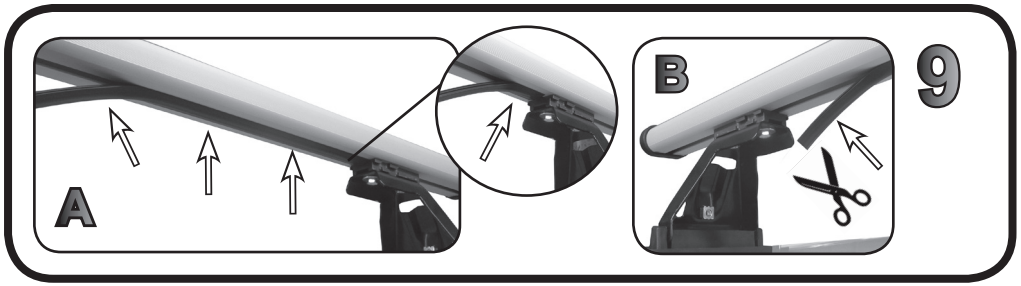

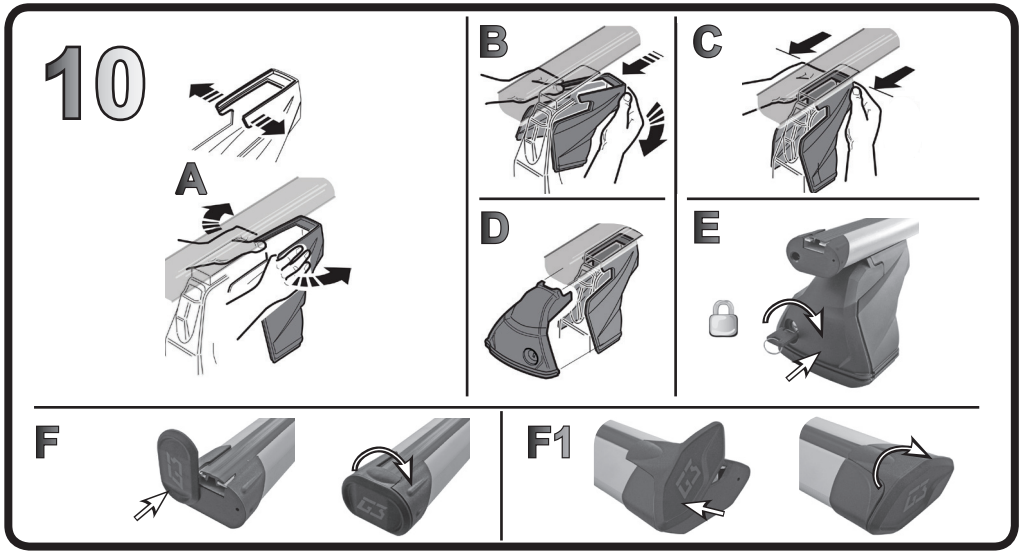

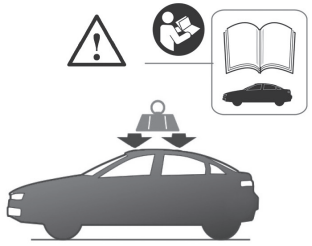

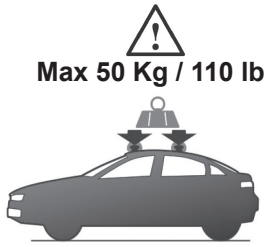

G3 Spa - via S. Allende, n 15
42020 Montecavolo di Quattro Castella
Reggio E. - Italy
Tel ++39 0522 880635
Fax ++39 0522 880306
www.g3spa.it - info@g3spa.it

COD. AO.615 / ALL

REV. 00

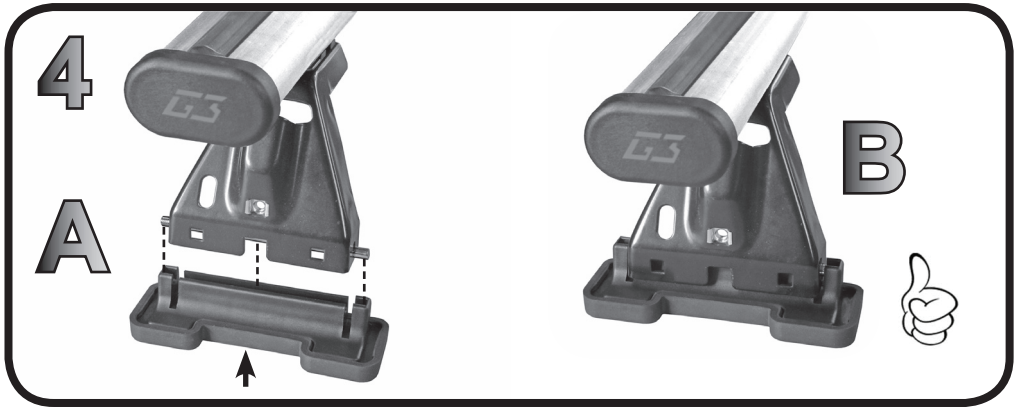
4
A
B

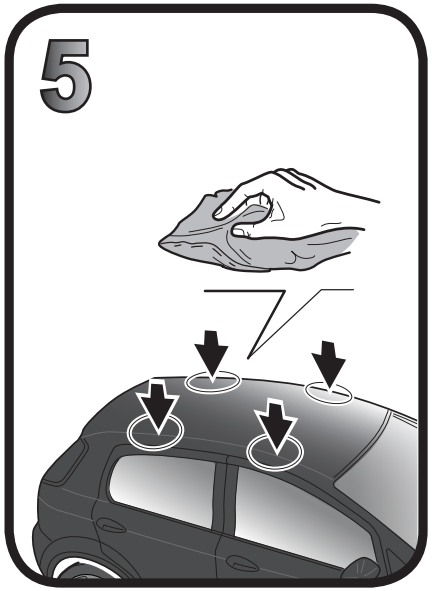
5

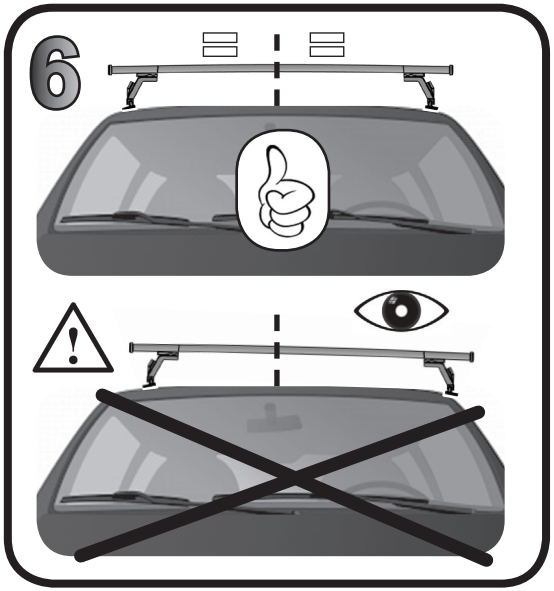
6

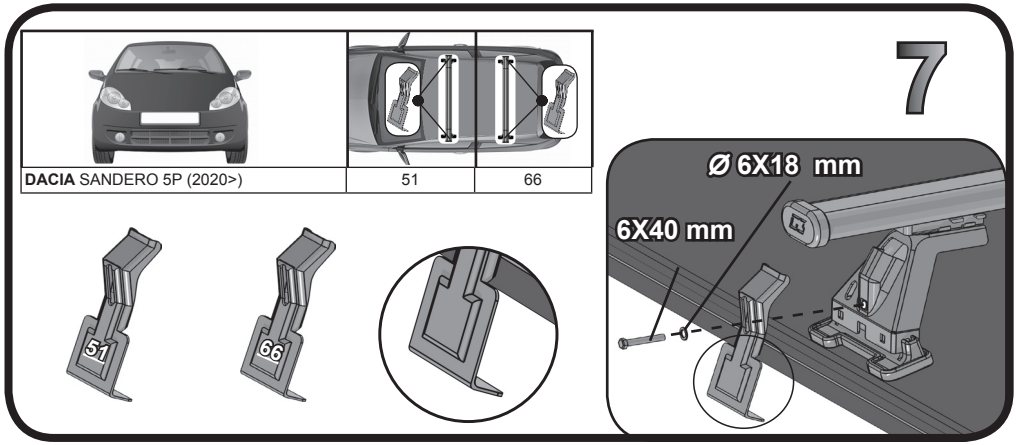
DACIA SANDERO 5P (2020>)
51
66
7
Ø 6X18 mm
6X40 mm

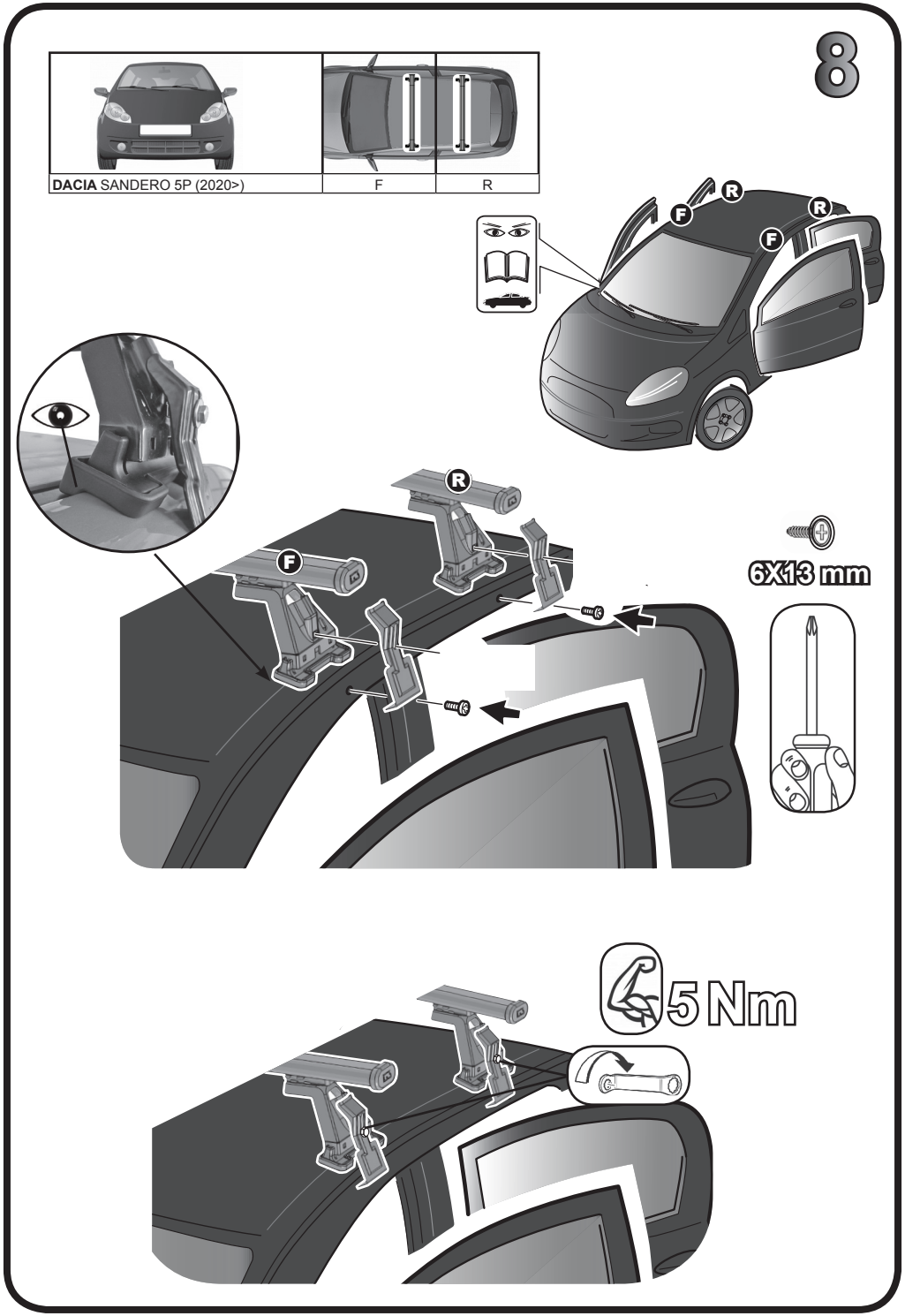
8
DACIA SANDERO 5P (2020>)
F
R
6X13 mm
5 Nm