68.145

ISTRUZIONI DI MONTAGGIO
FITTING INSTRUCTION
"Acciaio / Steel"

= 15 min.

1

DS DS4 5P (2021>)	95 mm	97 mm
PEUGEOT 308 5P (2021>)	95 mm	107 mm
PEUGEOT 308 SW 5P (2021>)	95 mm	113 mm

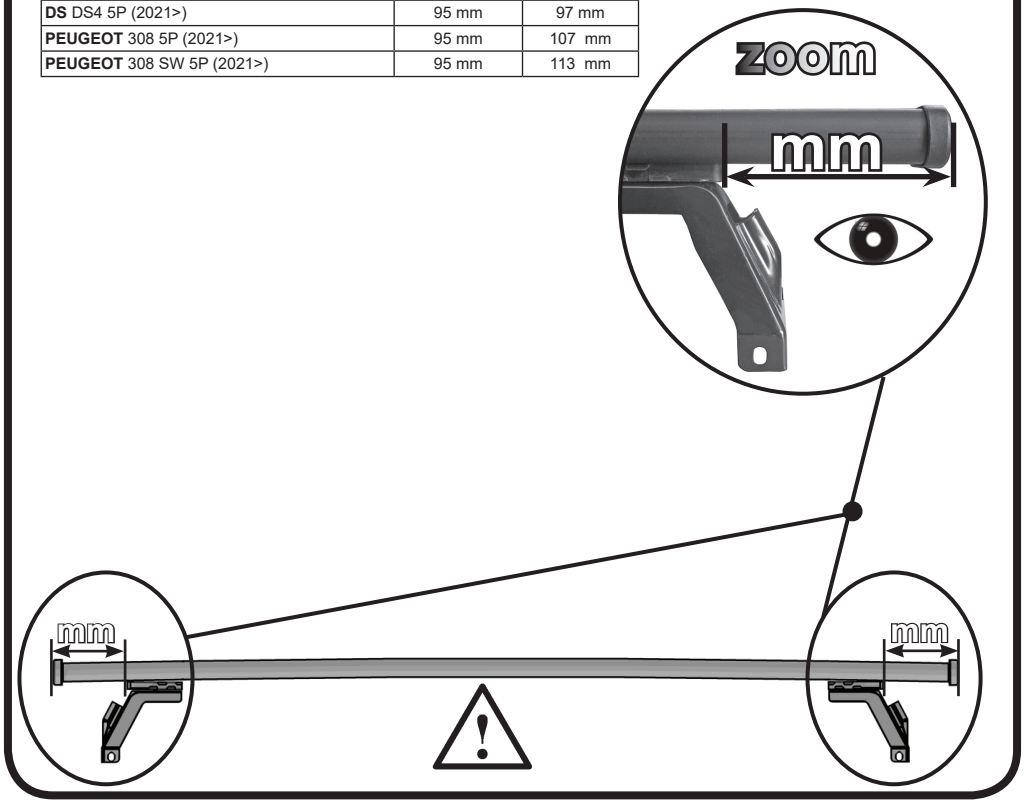

2

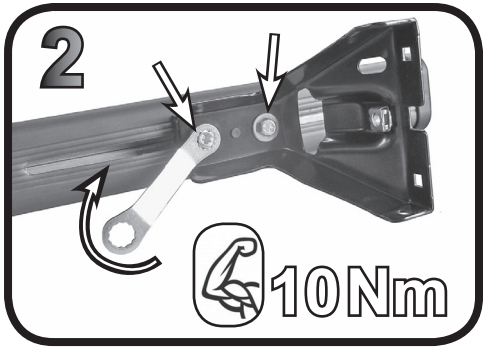

3

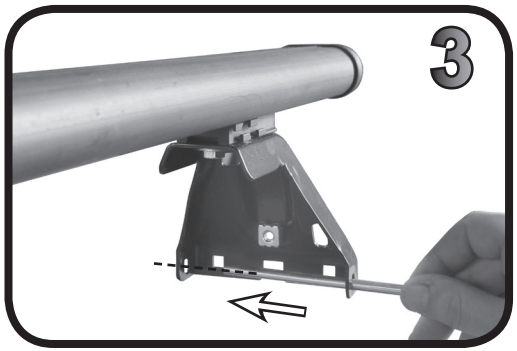

9

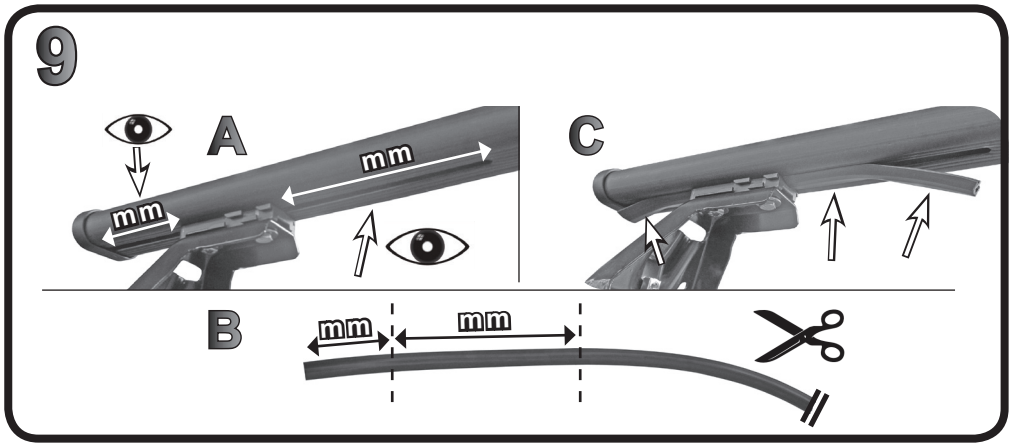

10

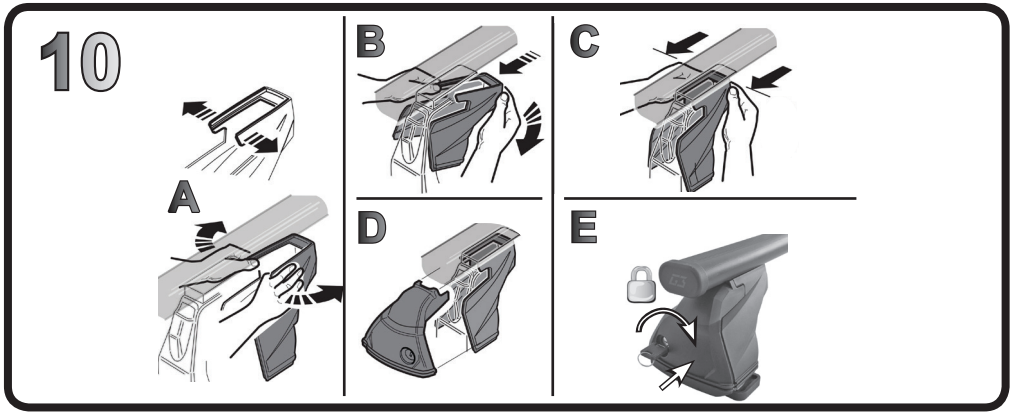

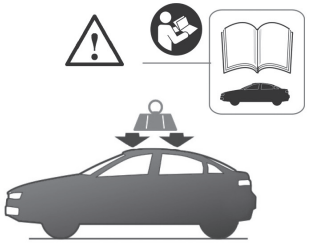



G3 Spa - via S. Allende, n 15
42020 Montecavolo di Quattro Castella
Reggio E. - Italy
Tel ++39 0522 880635
Fax ++39 0522 880306
www.g3spa.it - info@g3spa.it

COD. AO.616 / ACC
REV. 01

4

A



B



5

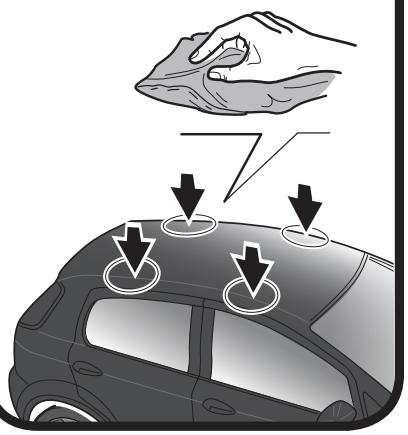

6

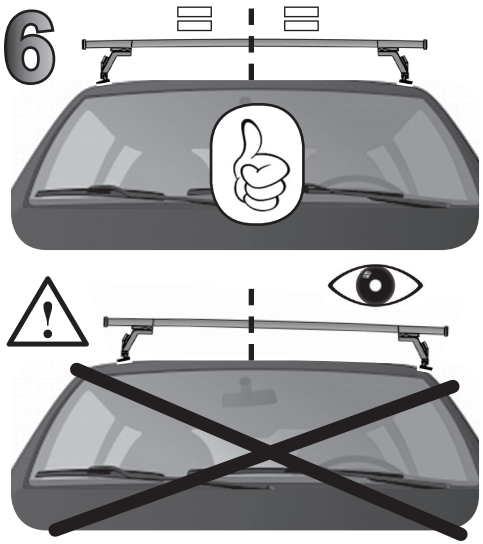

7

DS DS4 5P (2021>)	93	94
PEUGEOT 308 5P / 308 SW 5P (2021>)	93	94

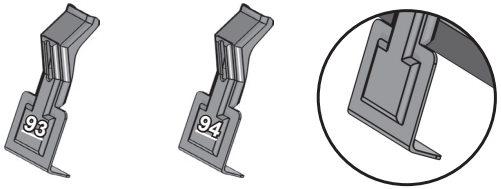

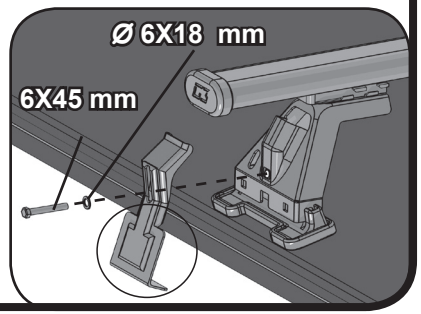

8

DS DS4 5P (2021>)	F	R
PEUGEOT 308 5P (2021>)	F	R
PEUGEOT 308 SW 5P (2021>)	F	R

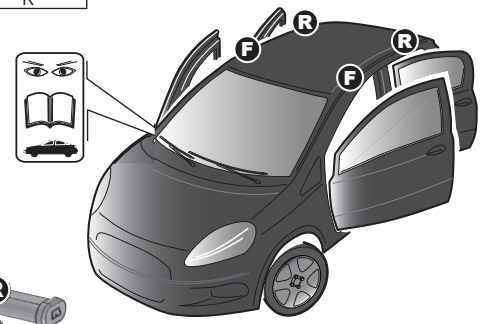

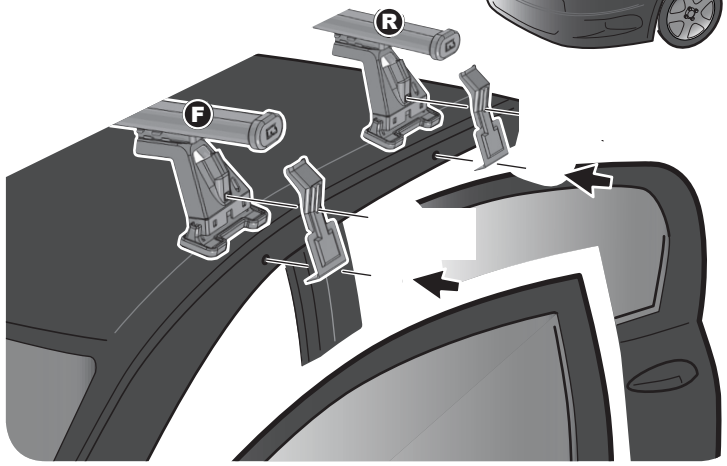

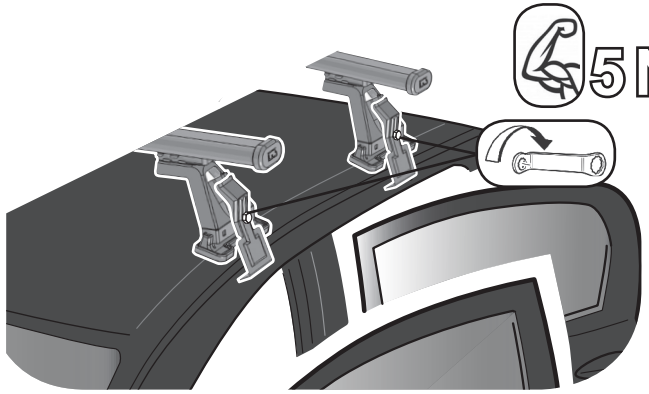

68.145

ISTRUZIONI DI MONTAGGIO
FITTING INSTRUCTION
"Alluminio / Aluminium"

= 15 min.



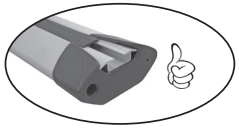

DS DS4 5P (2021>)	95 mm	97 mm
PEUGEOT 308 5P (2021>)	95 mm	107 mm
PEUGEOT 308 SW 5P (2021>)	95 mm	113 mm

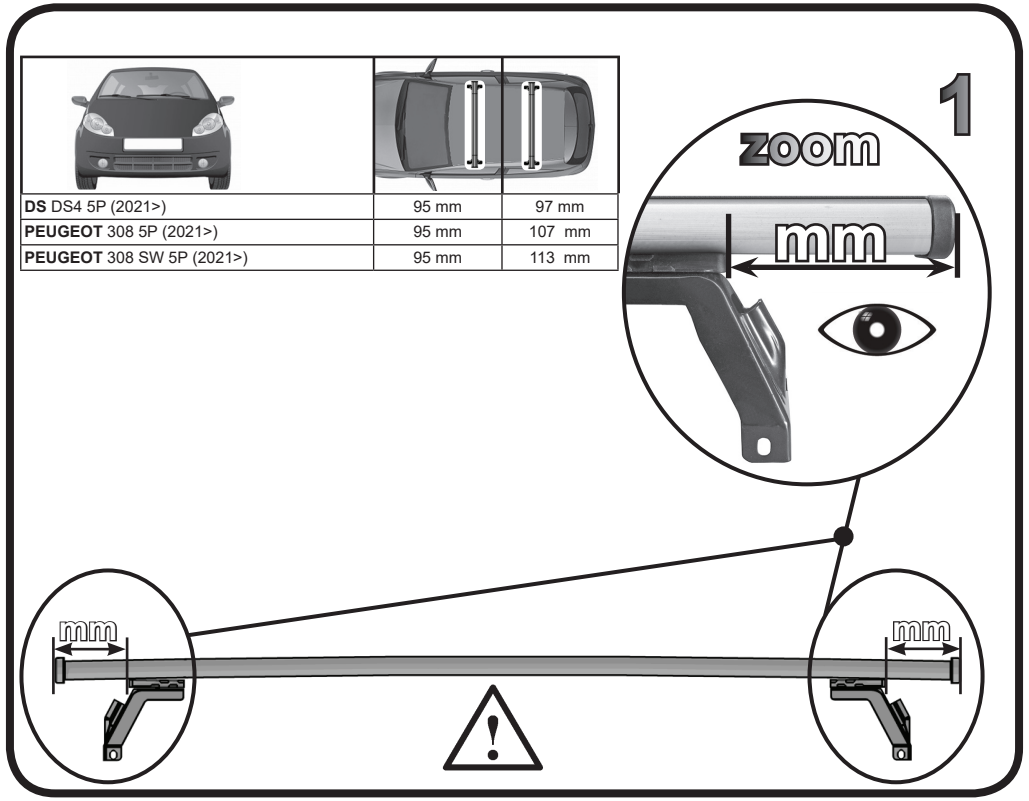

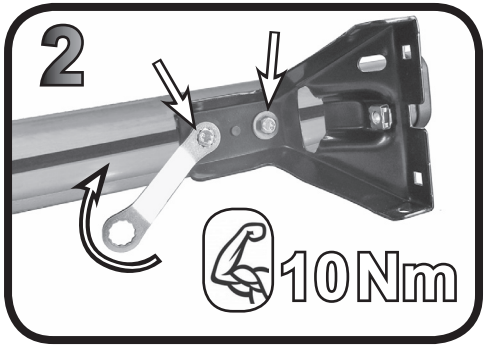

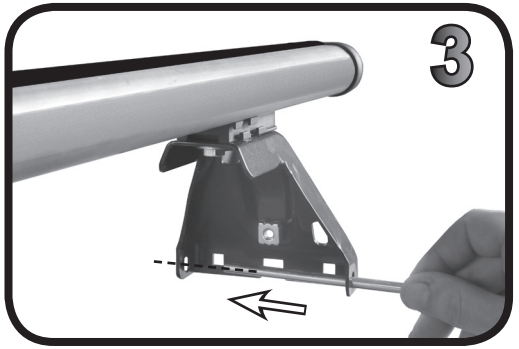

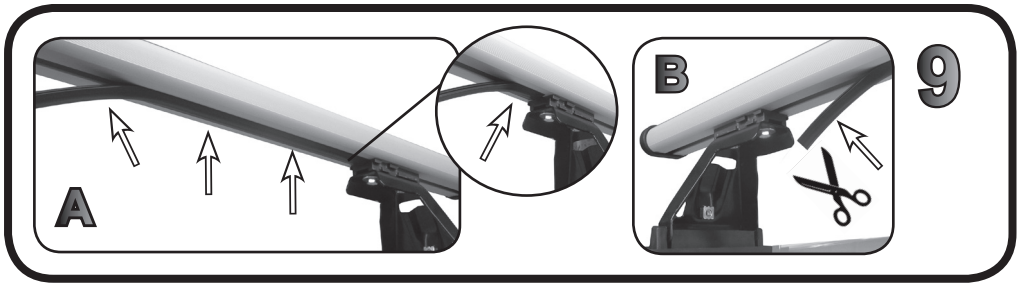

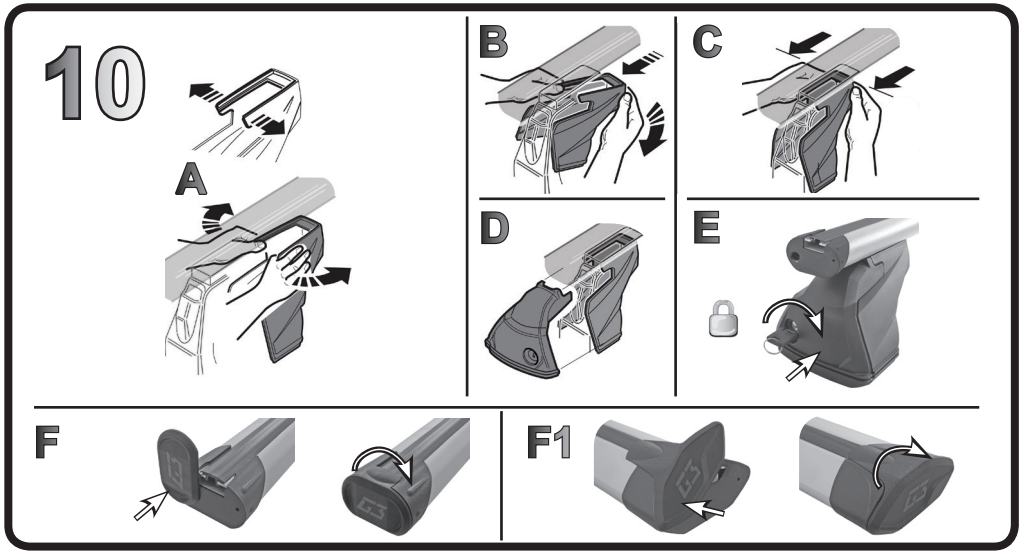

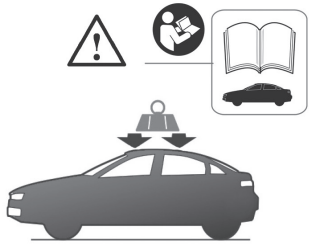

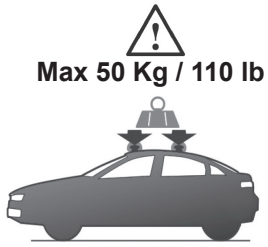

G3 Spa - via S. Allende, n 15
42020 Montecavolo di Quattro Castella
Reggio E. - Italy
Tel ++39 0522 880635
Fax ++39 0522 880306
www.g3spa.it - info@g3spa.it

COD. AO.616 / ALL

REV. 01

4

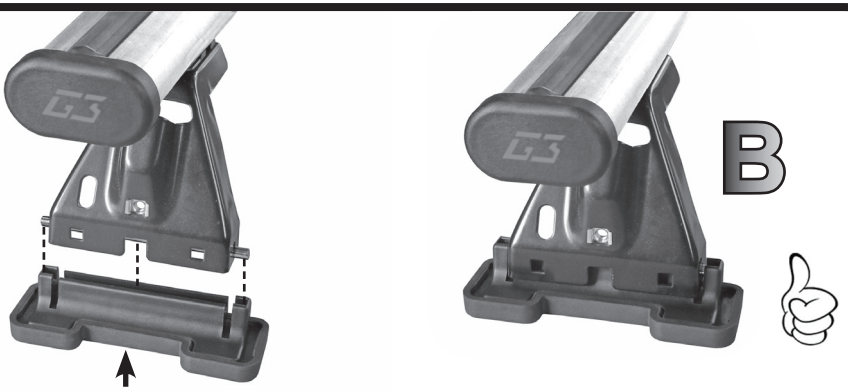

5

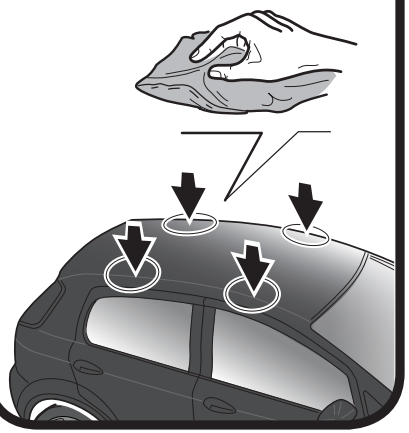

6

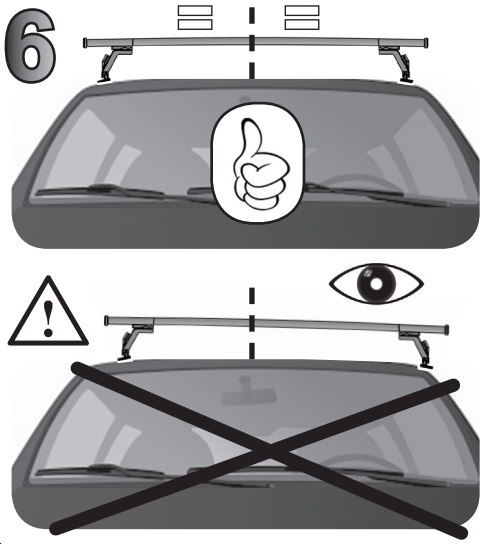

7

DS DS4 5P (2021>)	93	94
PEUGEOT 308 5P / 308 SW 5P (2021>)	93	94

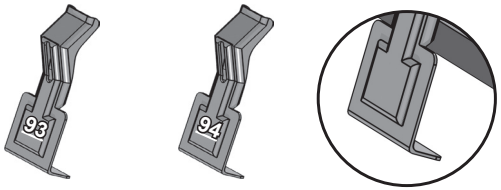

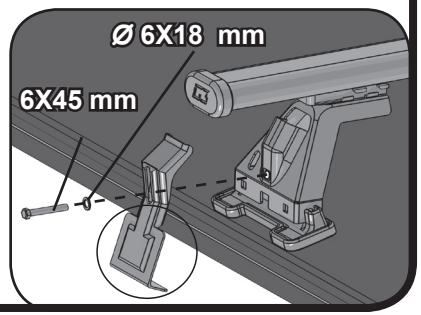

8

DS DS4 5P (2021>)	F	R
PEUGEOT 308 5P (2021>)	F	R
PEUGEOT 308 SW 5P (2021>)	F	R

