68.146

ISTRUZIONI DI MONTAGGIO
FITTING INSTRUCTION
"Acciaio / Steel"

= 15 min.

1

OPEL ASTRA 5P (2021>)	93 mm	109 mm
PEUGEOT 408 5P (2022>)	93 mm	109 mm

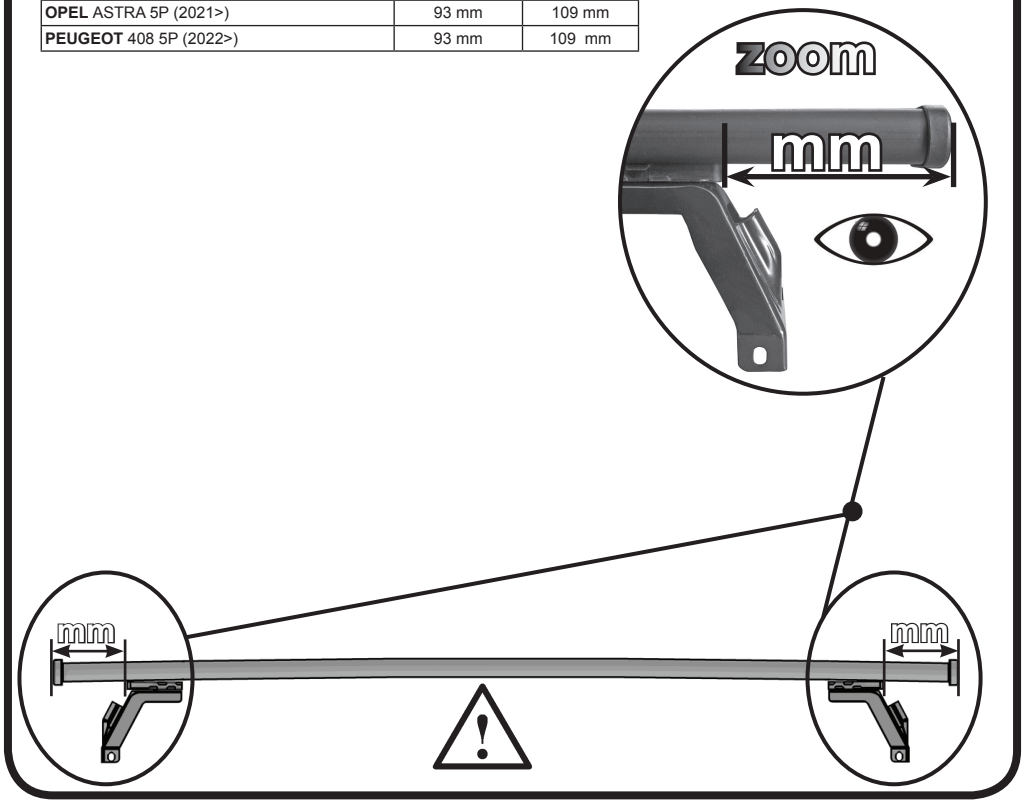

2

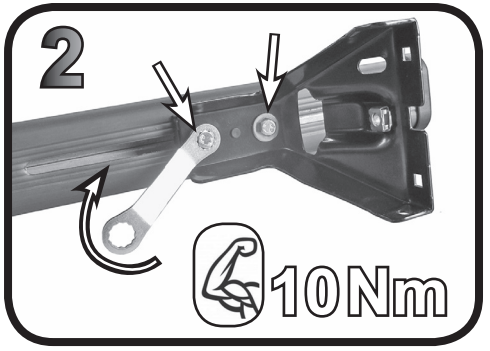

3

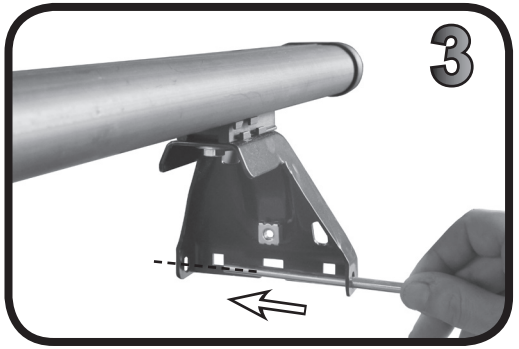

9

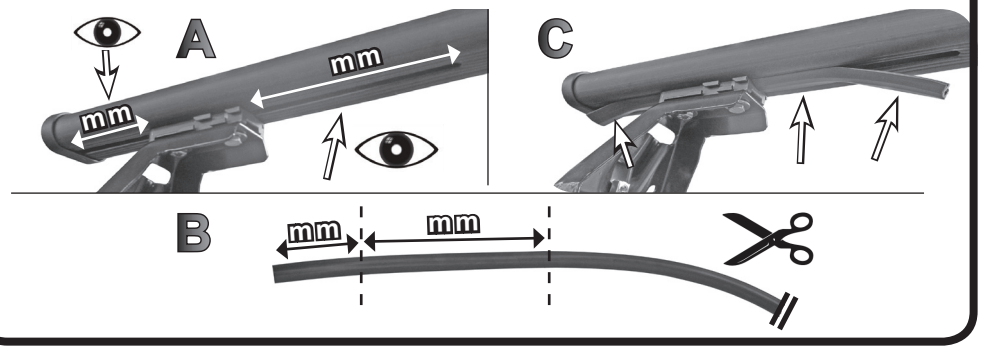

10

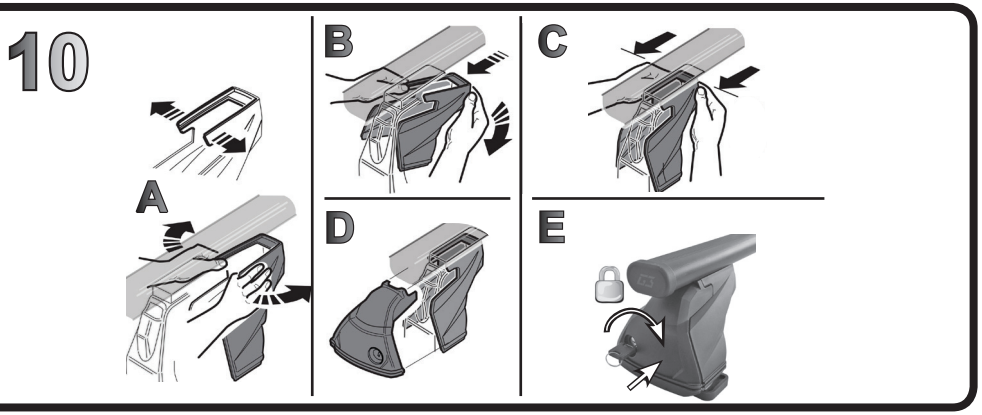

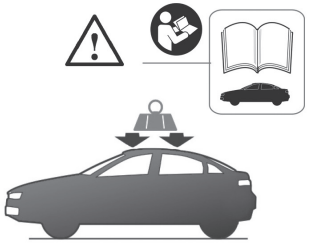



G3 Spa - via S. Allende, n 15
42020 Montecavolo di Quattro Castella
Reggio E. - Italy
Tel ++39 0522 880635
Fax ++39 0522 880306
www.g3spa.it - info@g3spa.it

COD. AO.617 / ACC
REV. 00

4

A



B





5

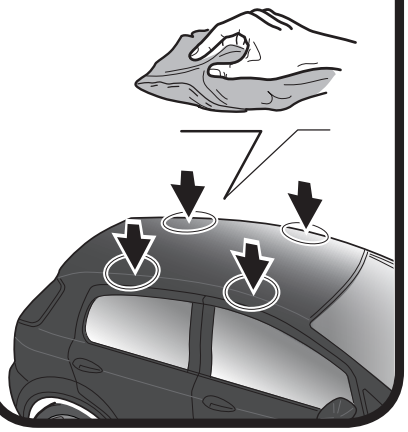

6

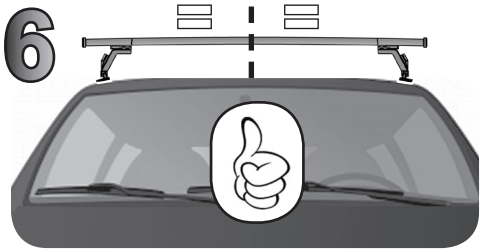

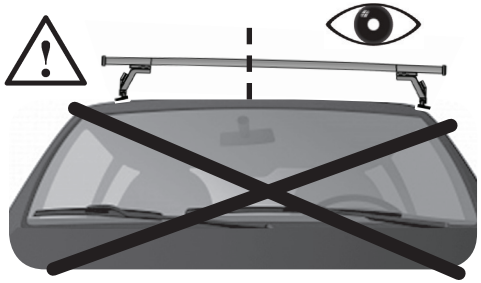

7

	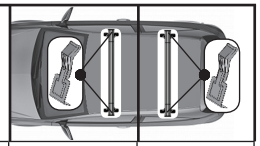	
OPEL ASTRA 5P (2021>)	95	94
PEUGEOT 408 5P (2022>)	95	94

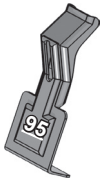



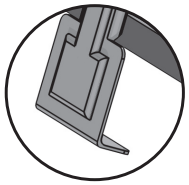

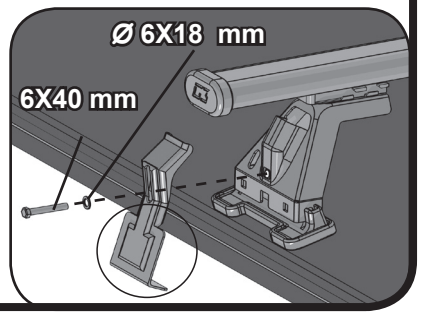

8

	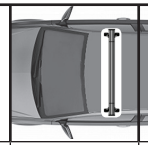	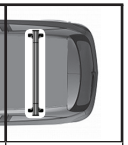
OPEL ASTRA 5P (2021>)	F	R
PEUGEOT 408 5P (2022>)	F	R

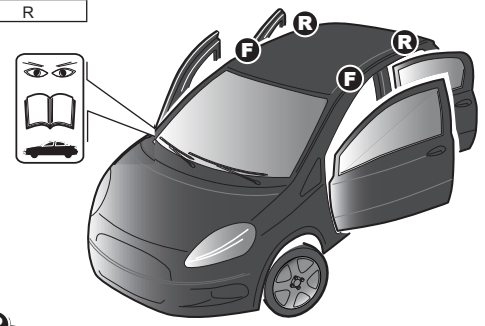

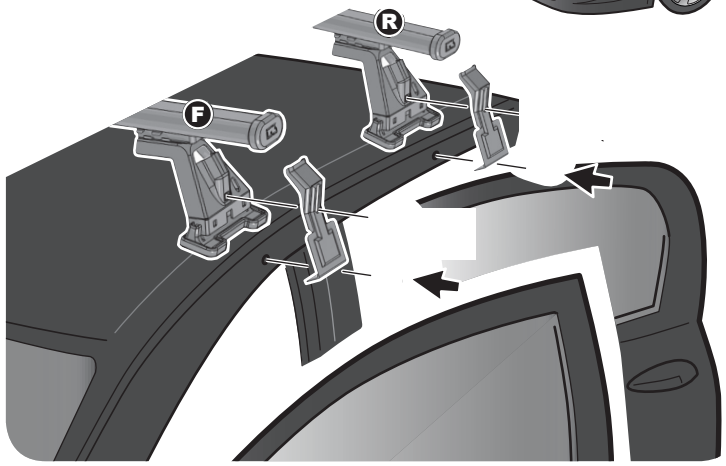

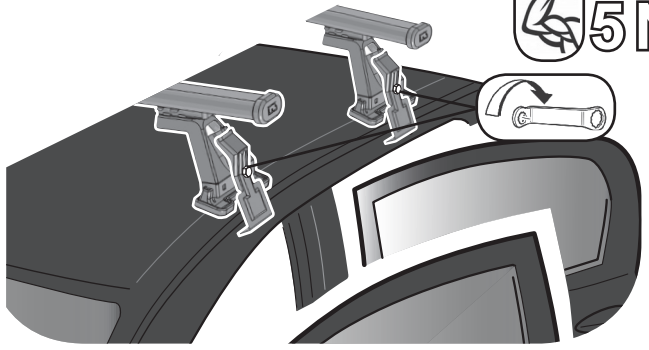

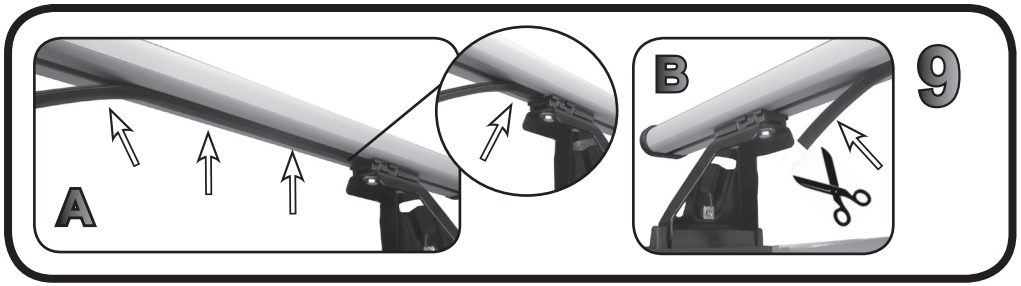

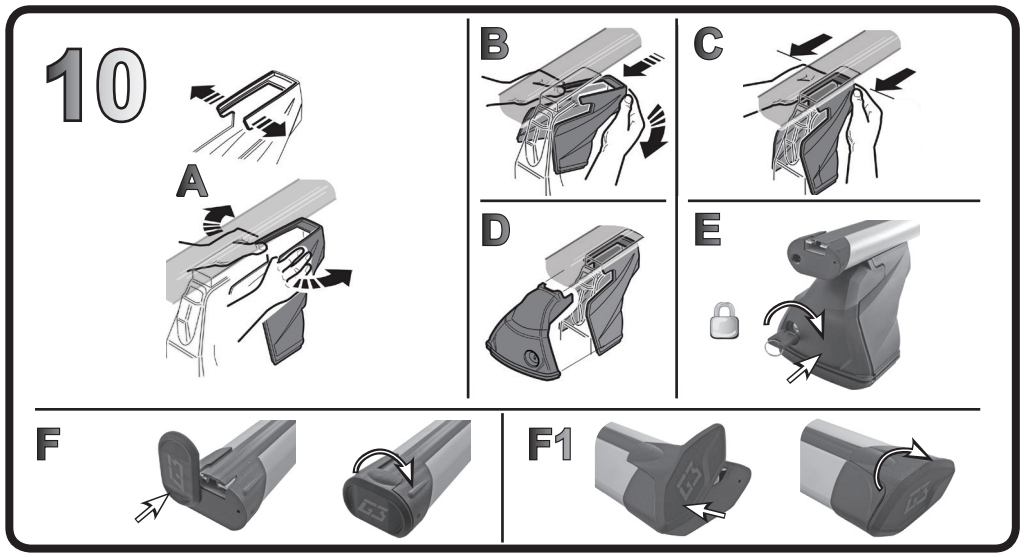

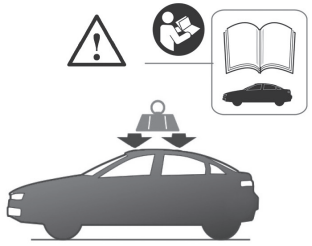

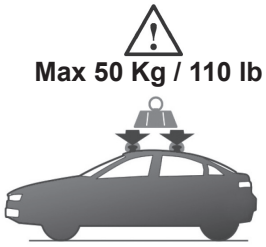

G3 Spa - via S. Allende, n 15
42020 Montecavolo di Quattro Castella
Reggio E. - Italy
Tel ++39 0522 880635
Fax ++39 0522 880306
www.g3spa.it - info@g3spa.it

COD. AO.617 / ALL
REV. 00

68.146

ISTRUZIONI DI MONTAGGIO
FITTING INSTRUCTION
"Alluminio / Aluminium"

= 15 min.

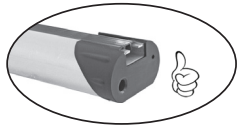

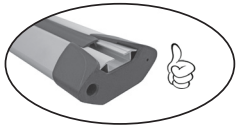

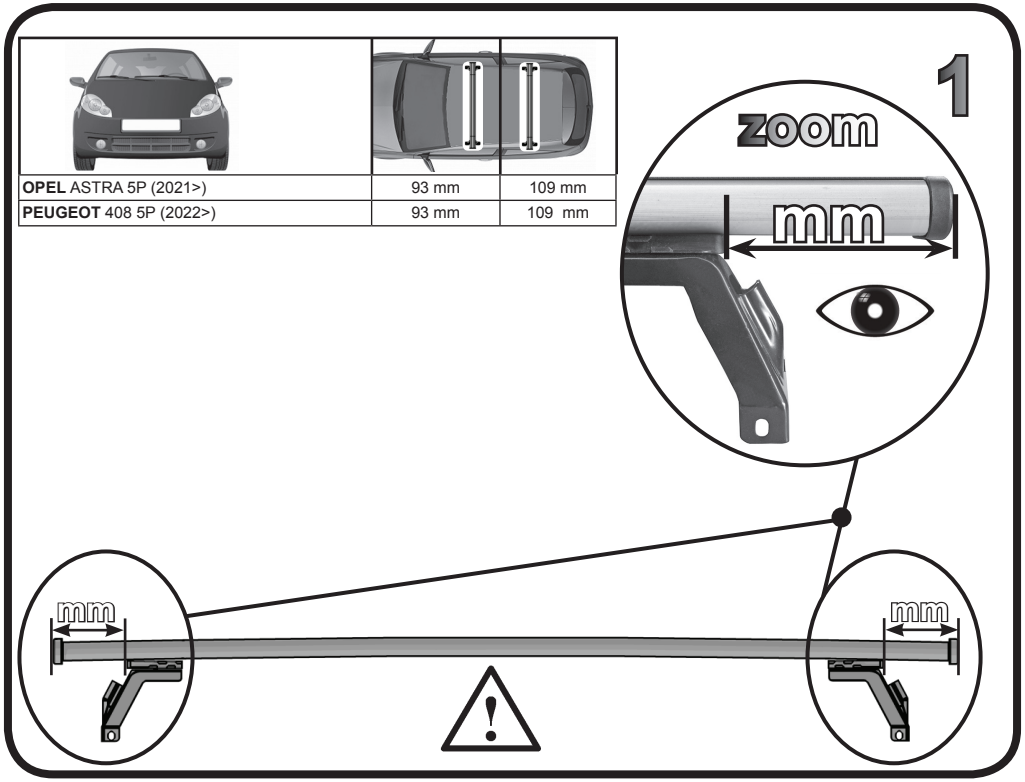

OPEL ASTRA 5P (2021>)	93 mm	109 mm
PEUGEOT 408 5P (2022>)	93 mm	109 mm

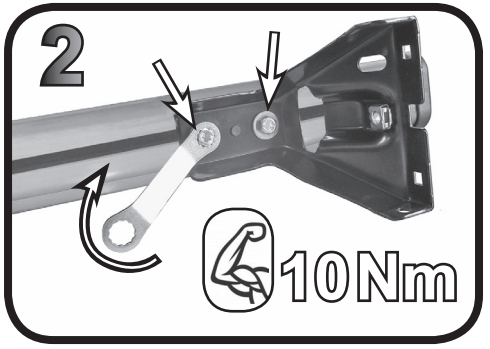

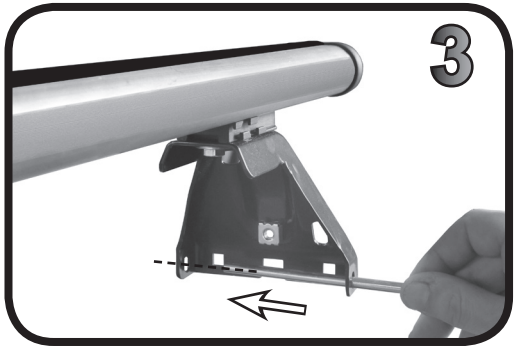

4

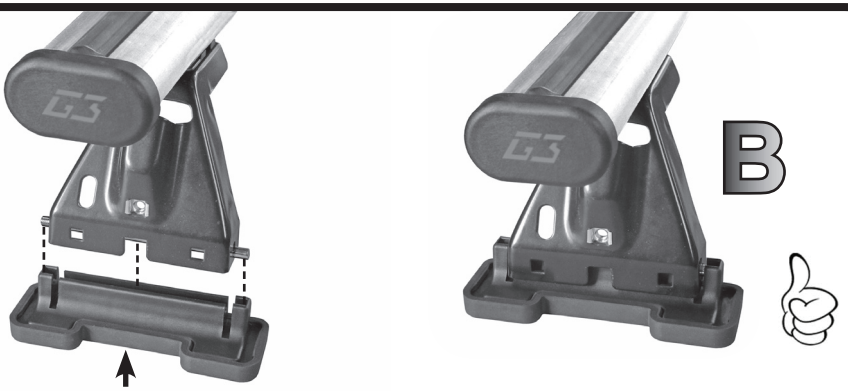

5

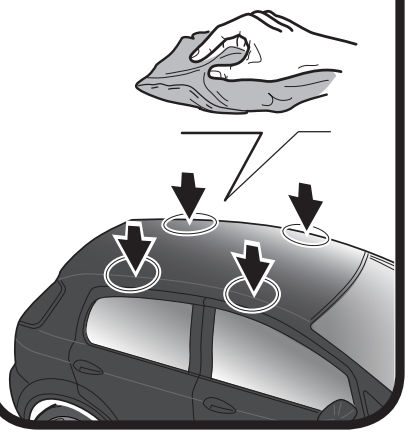

6

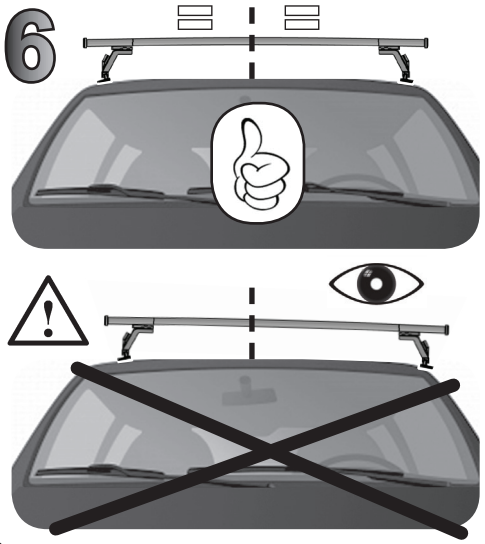

7

OPEL ASTRA 5P (2021>)	95	94
PEUGEOT 408 5P (2022>)	95	94

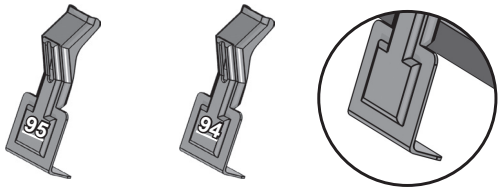

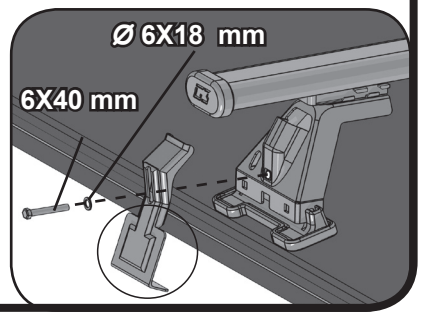

8

OPEL ASTRA 5P (2021>)	F	R
PEUGEOT 408 5P (2022>)	F	R

