68.147

ISTRUZIONI DI MONTAGGIO
FITTING INSTRUCTION
"Acciaio / Steel"

= 15 min.

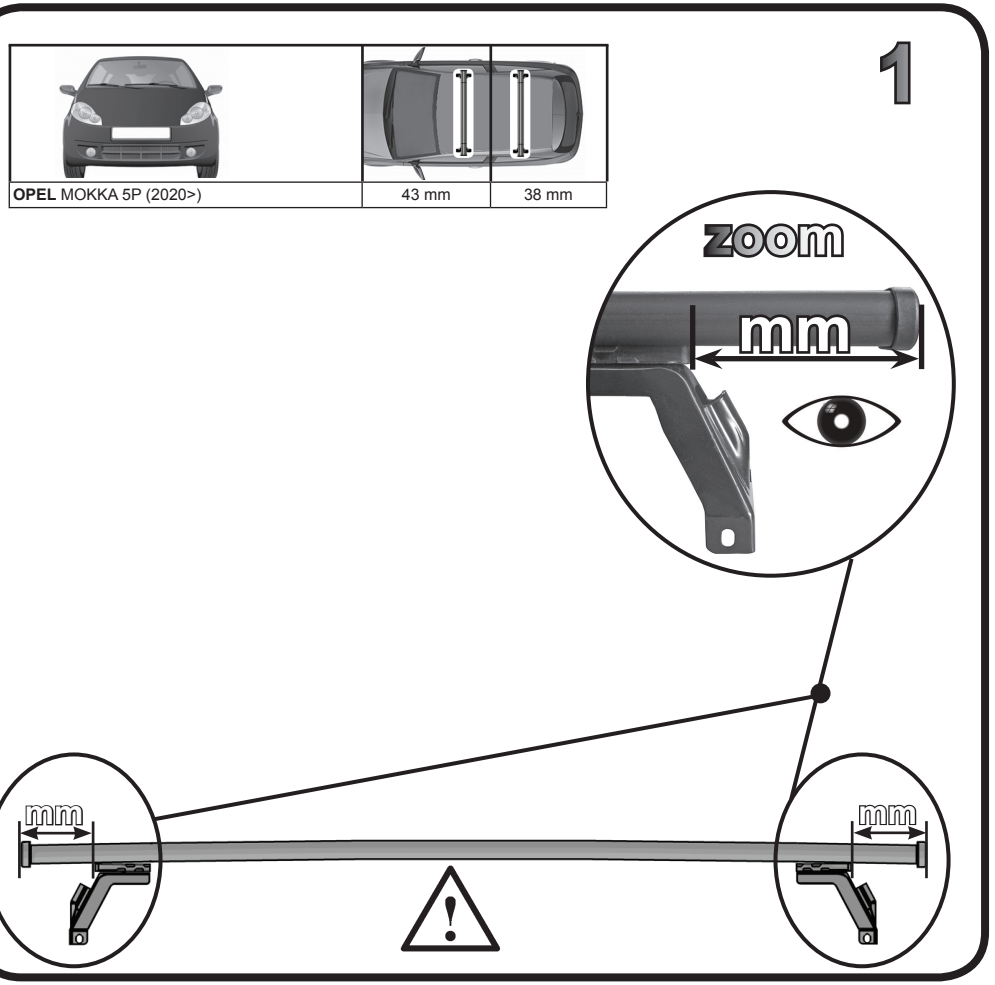

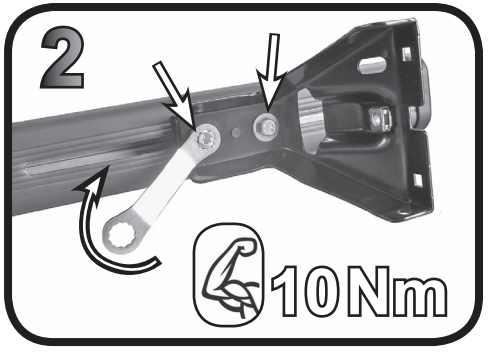

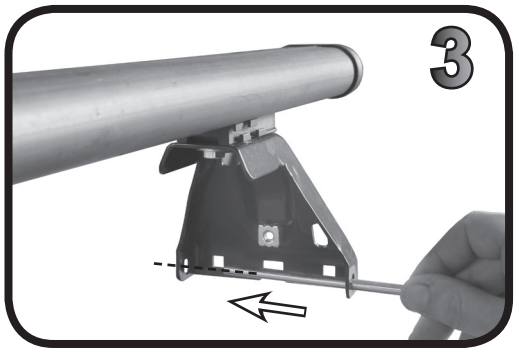

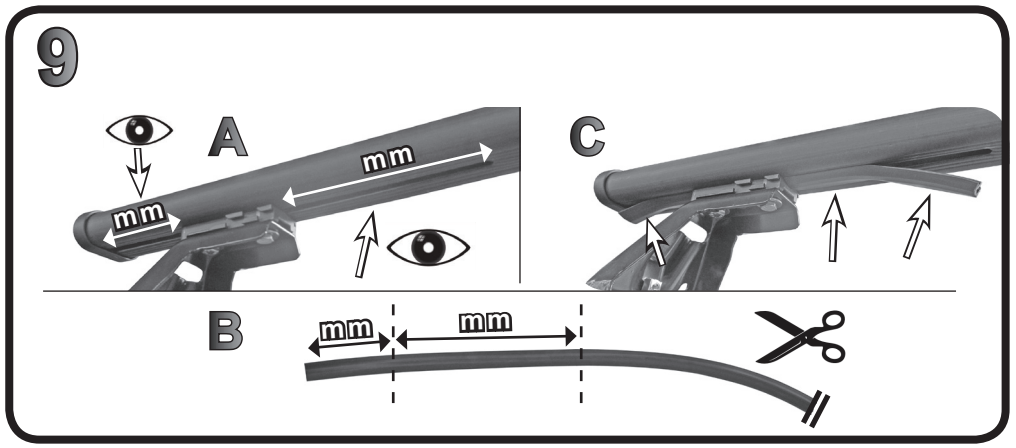

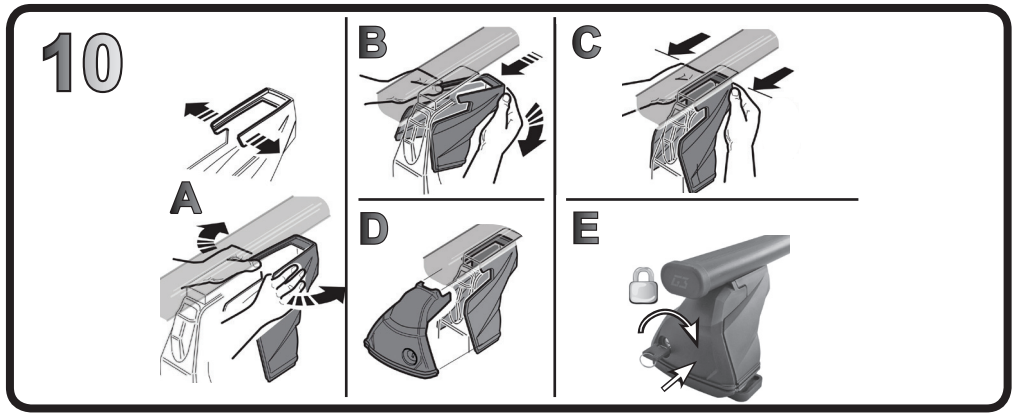

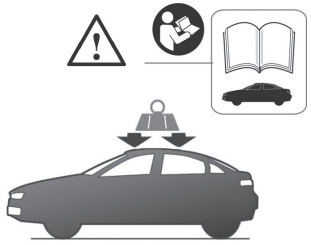

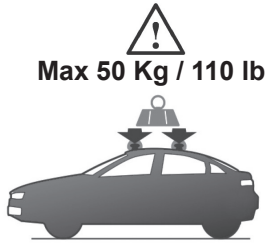

G3 Spa - via S. Allende, n 15
42020 Montecavolo di Quattro Castella
Reggio E. - Italy
Tel ++39 0522 880635
Fax ++39 0522 880306
www.g3spa.it - info@g3spa.it

COD. AO.627 / ACC
REV. 00

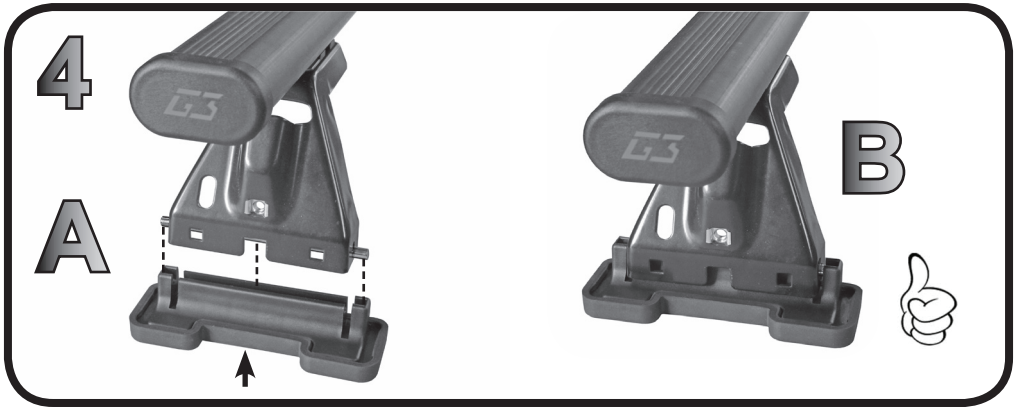
4
A
B

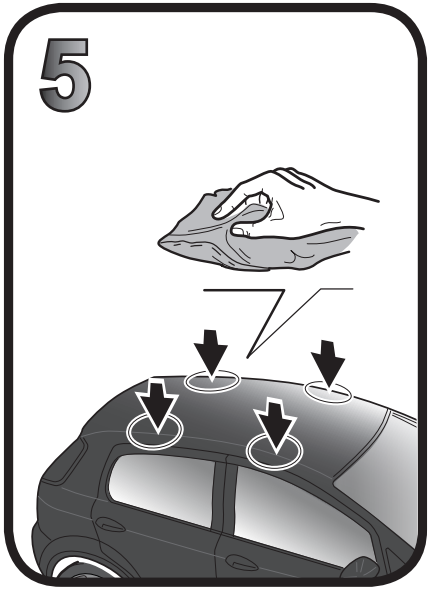
5

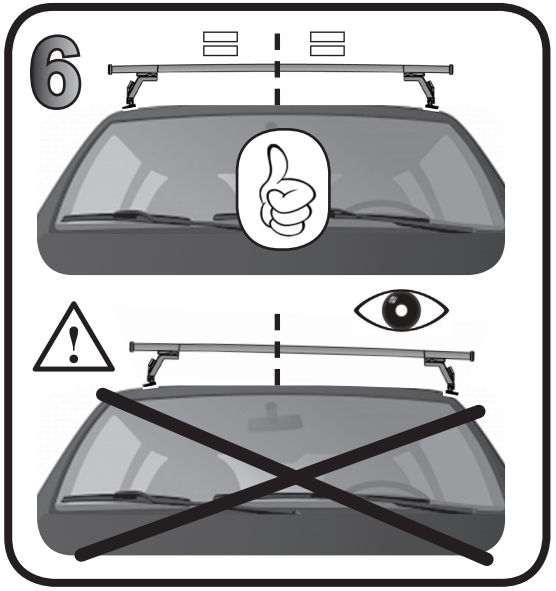
6

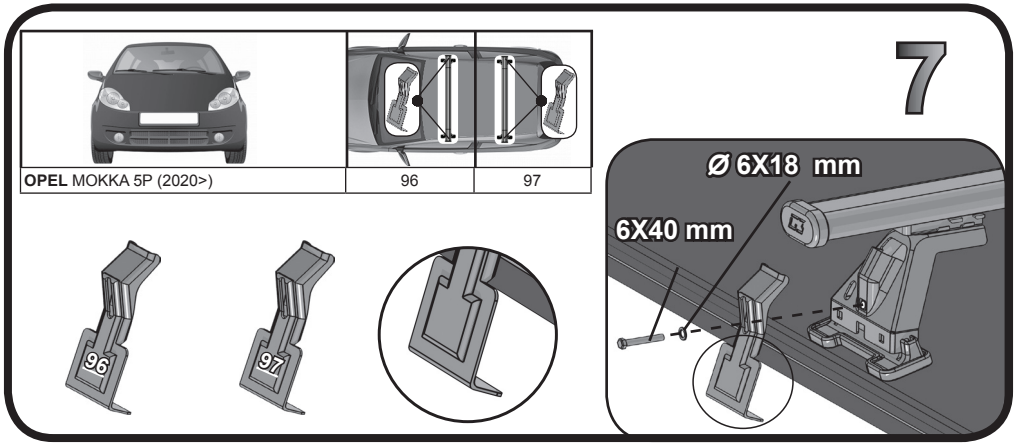
OPEL MOKKA 5P (2020>)
96
97
7
Ø 6X18 mm
6X40 mm
96
97

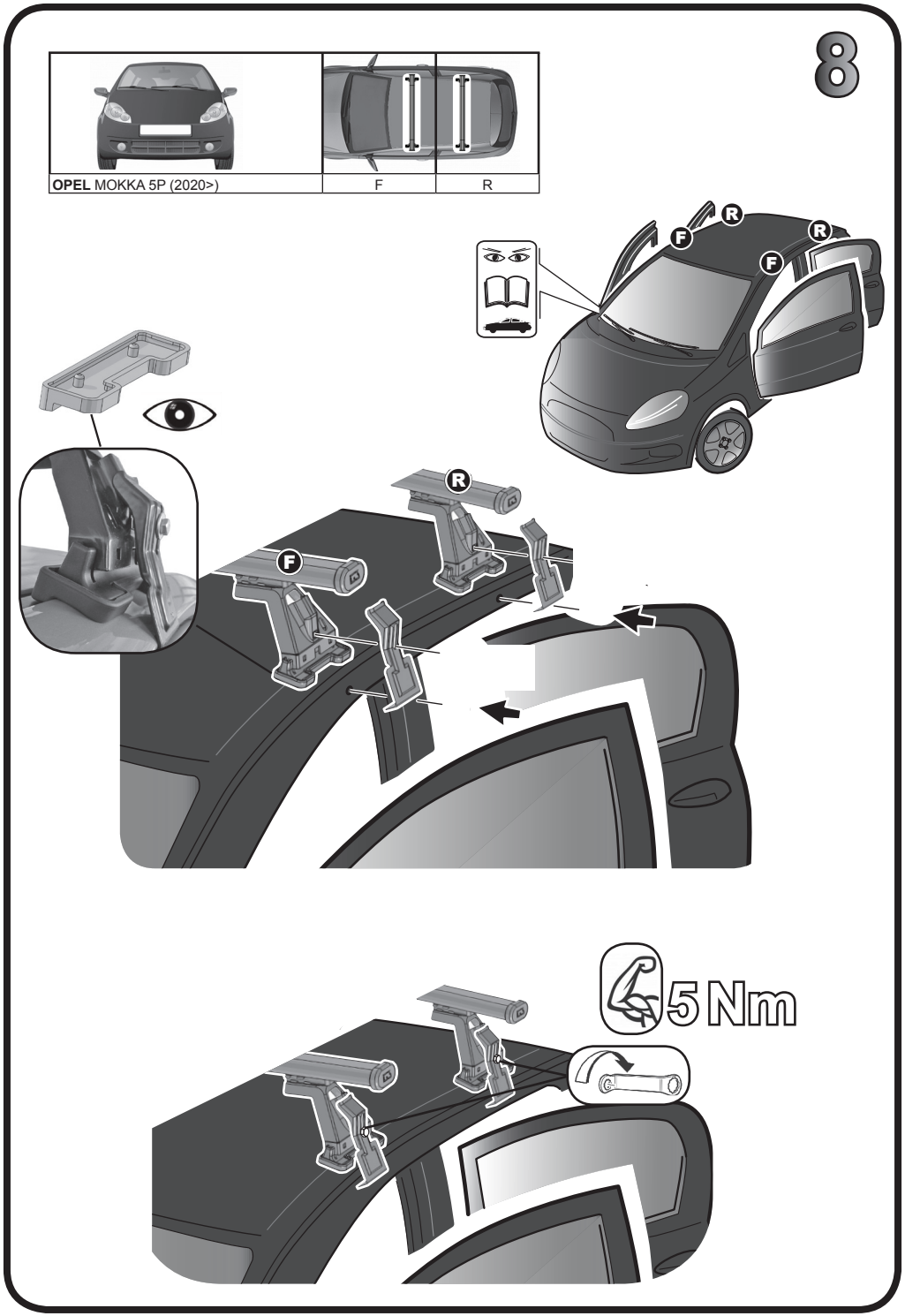
8
OPEL MOKKA 5P (2020>)
F
R
F
R
F
R
R
F
5 Nm

68.147

ISTRUZIONI DI MONTAGGIO
FITTING INSTRUCTION
"Alluminio / Aluminium"

= 15 min.



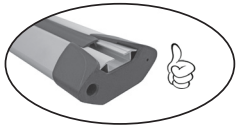

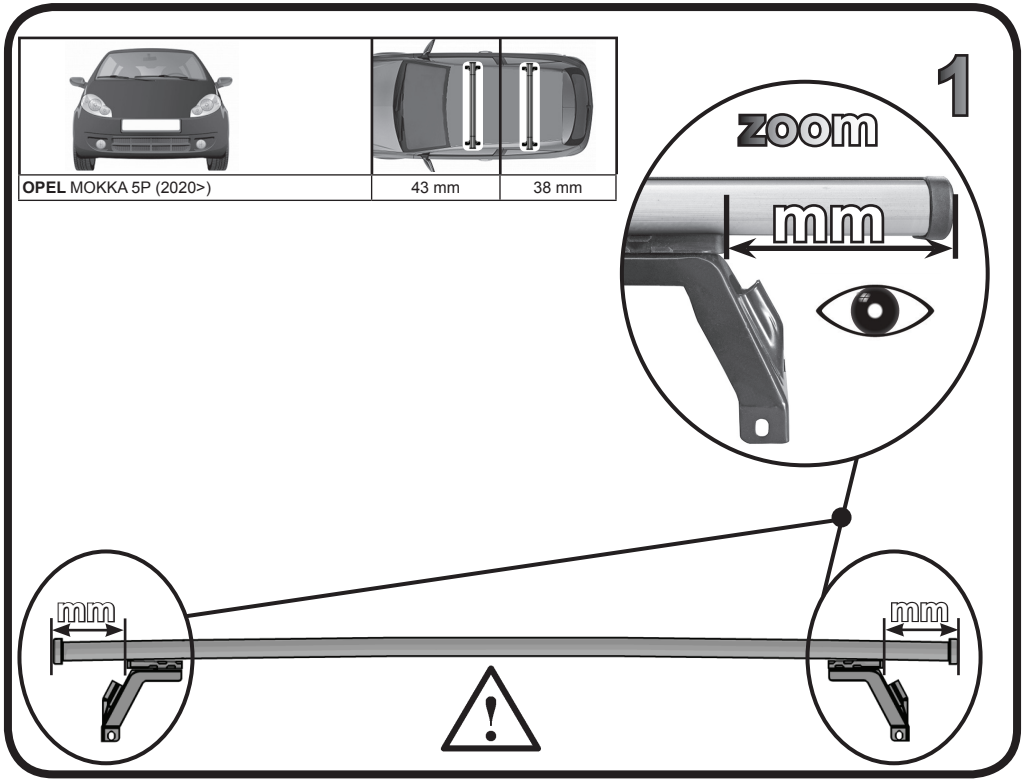

OPEL MOKKA 5P (2020>)	43 mm	38 mm

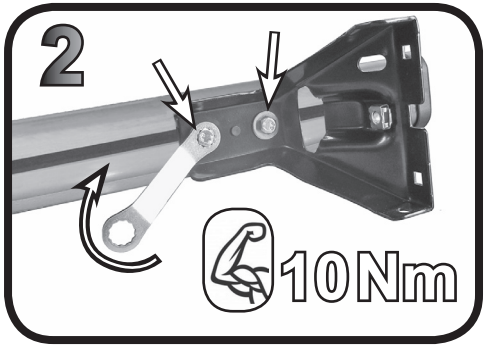

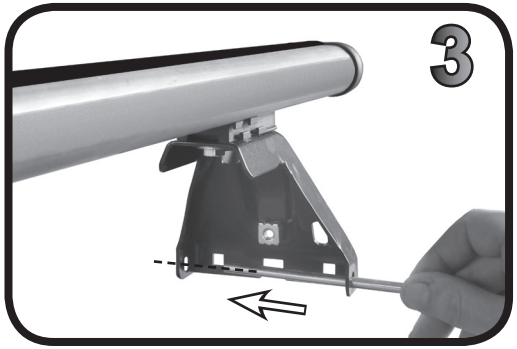

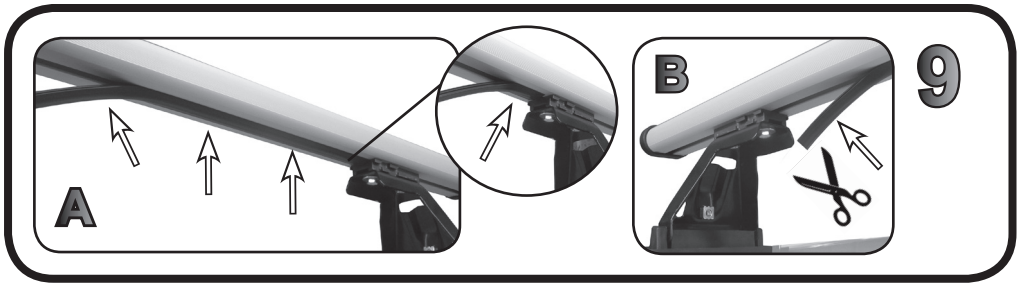

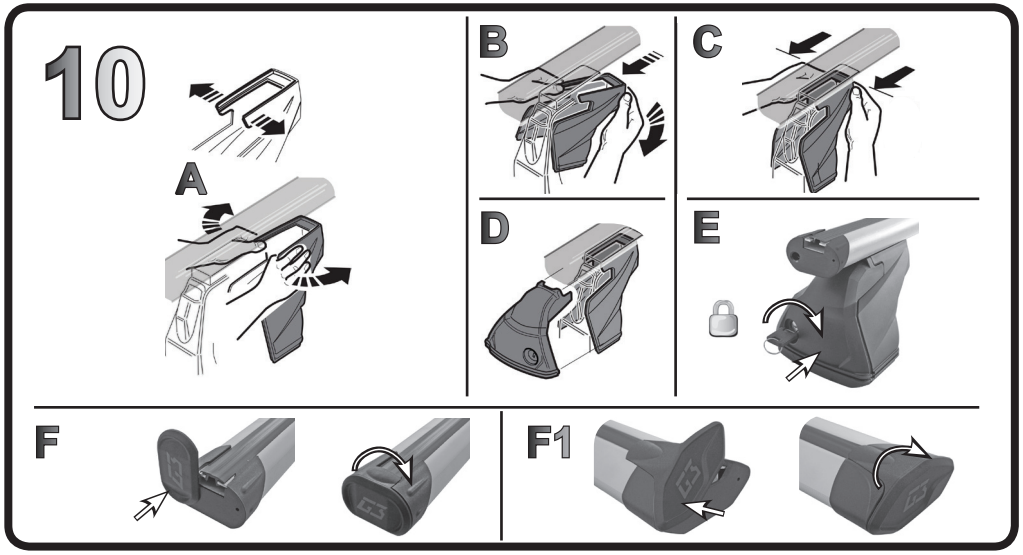

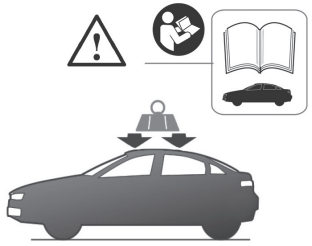

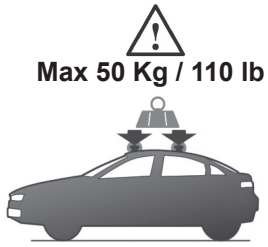

G3 Spa - via S. Allende, n 15
42020 Montecavolo di Quattro Castella
Reggio E. - Italy
Tel ++39 0522 880635
Fax ++39 0522 880306
www.g3spa.it - info@g3spa.it

COD. AO.627 / ALL

REV. 00

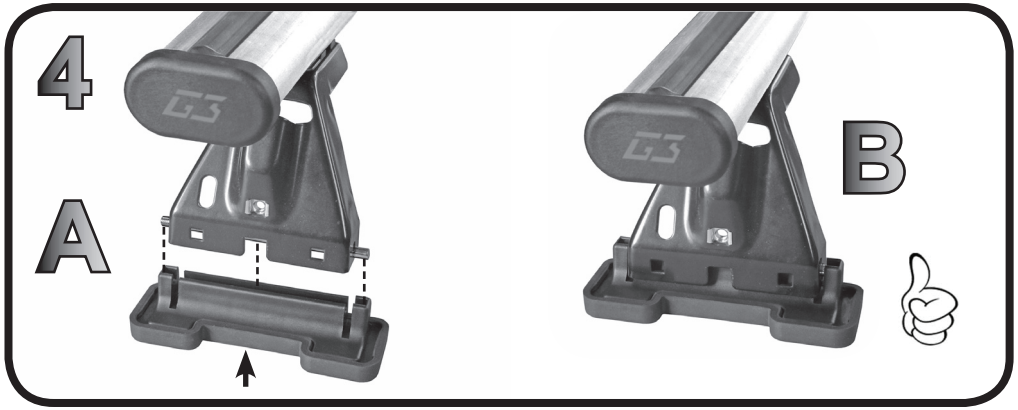
4
A
B

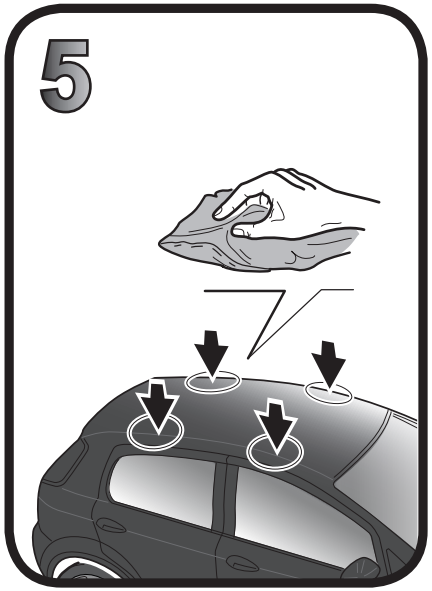
5

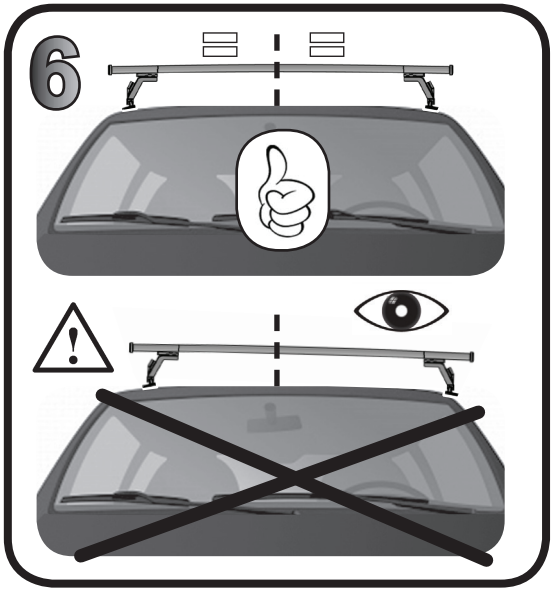
6

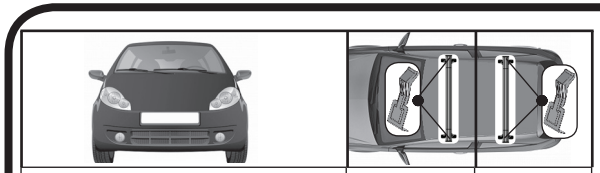
OPEL MOKKA 5P (2020>)
96
97

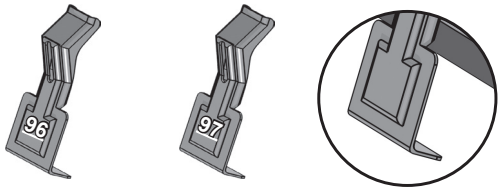
96
97

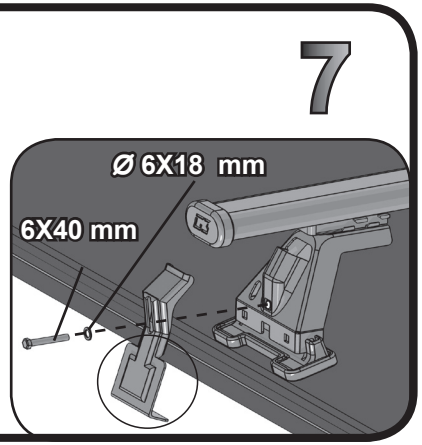
7
Ø 6X18 mm
6X40 mm

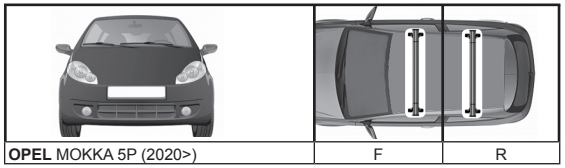
OPEL MOKKA 5P (2020>)
F
R

8
F
R
F
R
R
F
5 Nm