68.149 G3

ISTRUZIONI DI MONTAGGIO
FITTING INSTRUCTION
"Acciaio / Steel"

= 15 min.

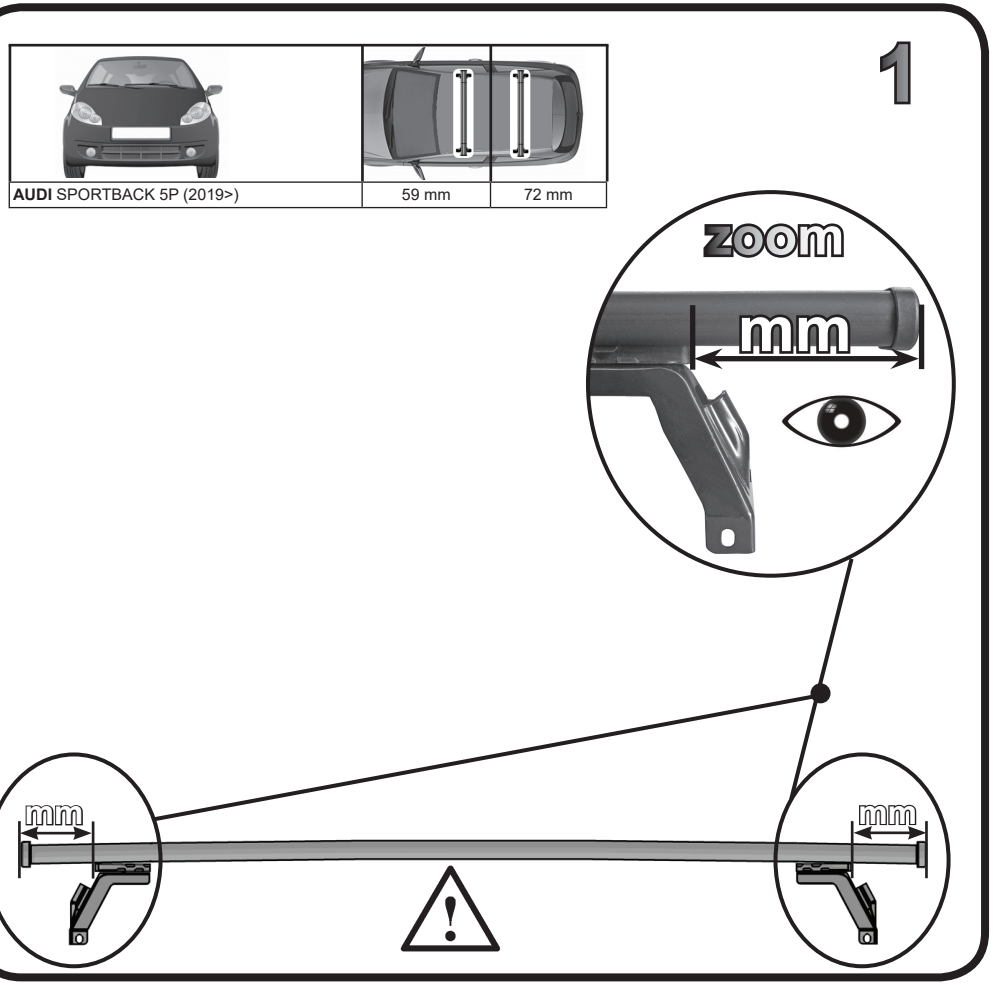

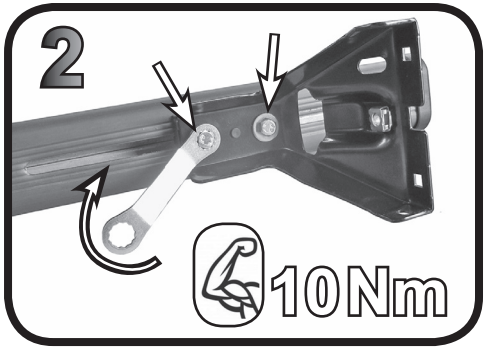

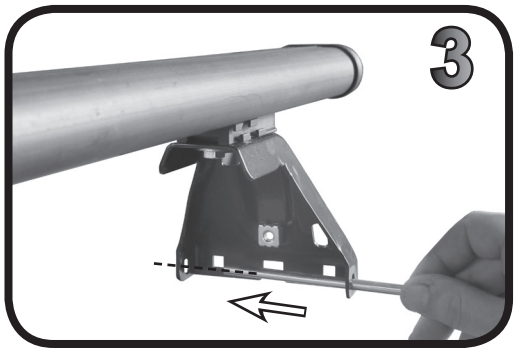

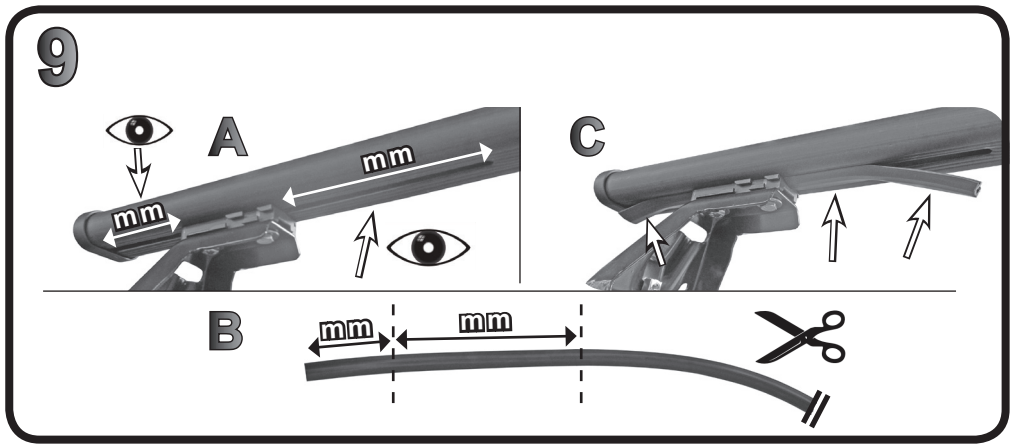

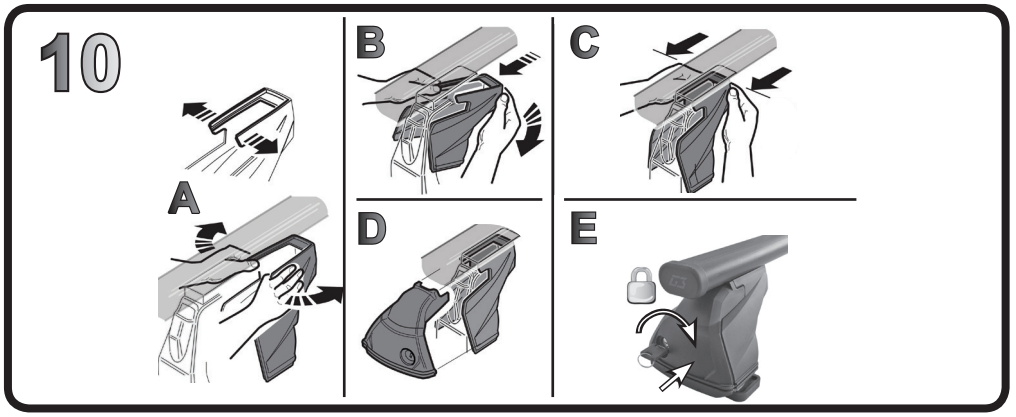

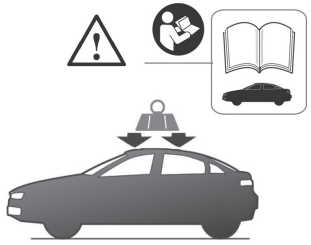

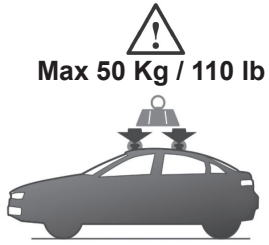

G3 Spa - via S. Allende, n 15
42020 Montecavolo di Quattro Castella
Reggio E. - Italy
Tel ++39 0522 880635
Fax ++39 0522 880306
www.g3spa.it - info@g3spa.it

COD. AO.640 / ACC
REV. 00

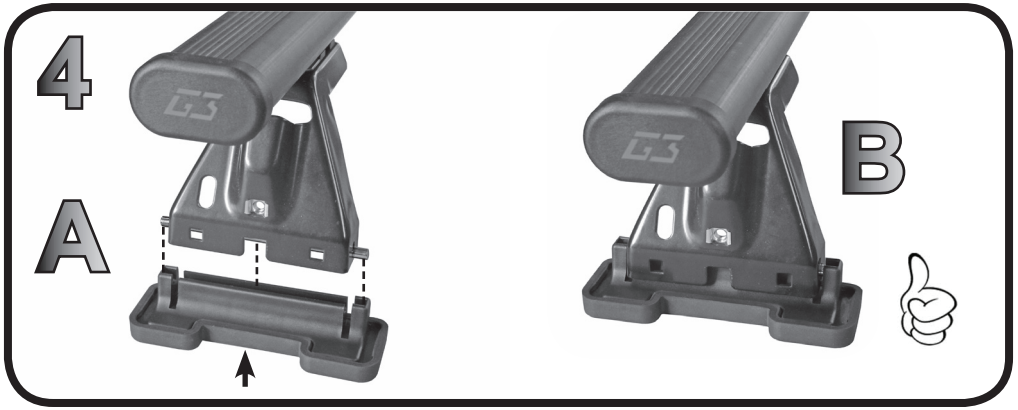
4
A
B

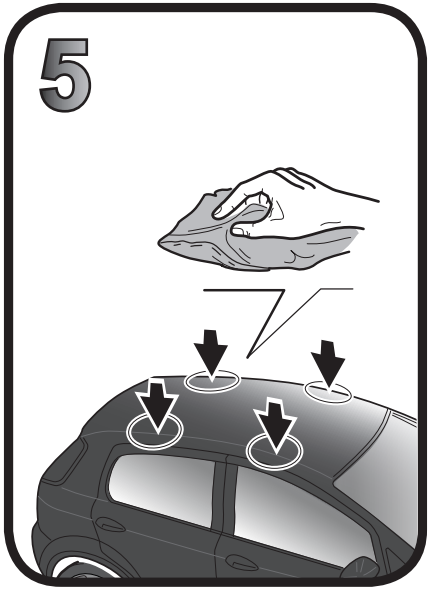
5

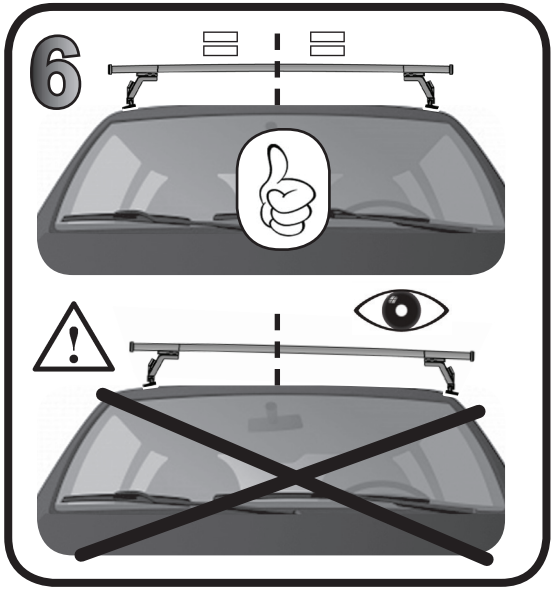
6

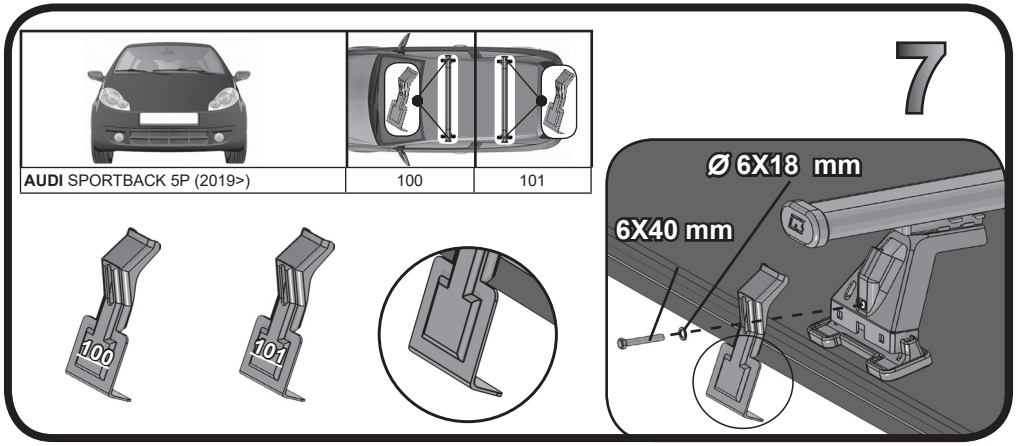
AUDI SPORTBACK 5P (2019>)
100
101
7
Ø 6X18 mm
6X40 mm
100
101

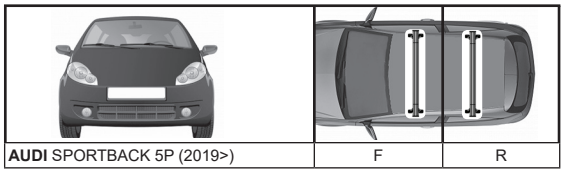
AUDI SPORTBACK 5P (2019>)
F
R

8
F
R
R
F
R
F
6X13 mm
5 Nm

68.149 G3

ISTRUZIONI DI MONTAGGIO
FITTING INSTRUCTION
"Alluminio / Aluminium"

= 15 min.



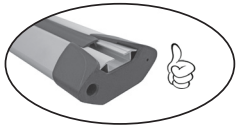

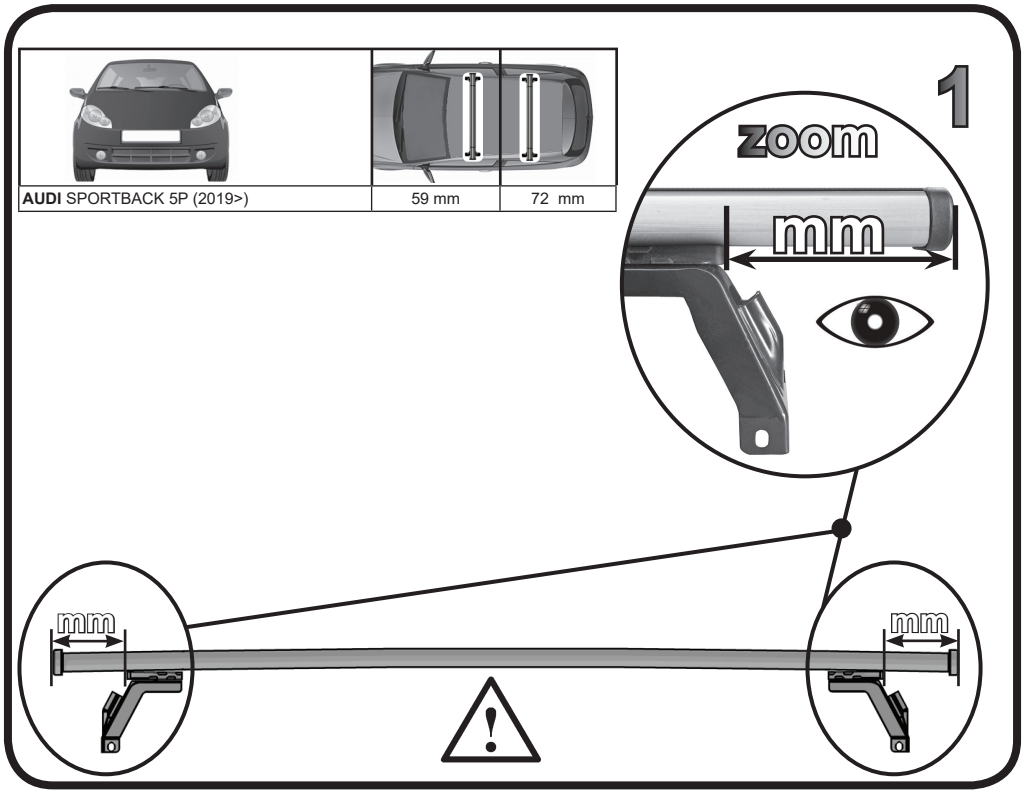

AUDI SPORTBACK 5P (2019>)	59 mm	72 mm

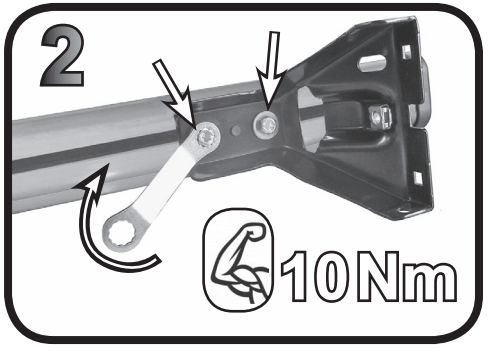

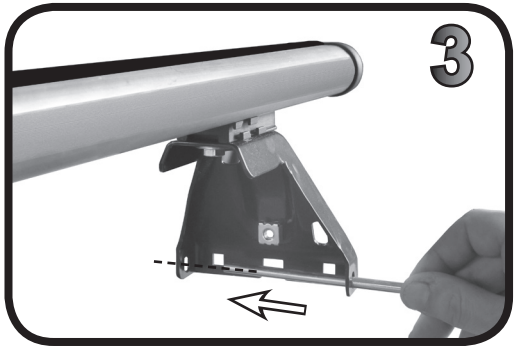

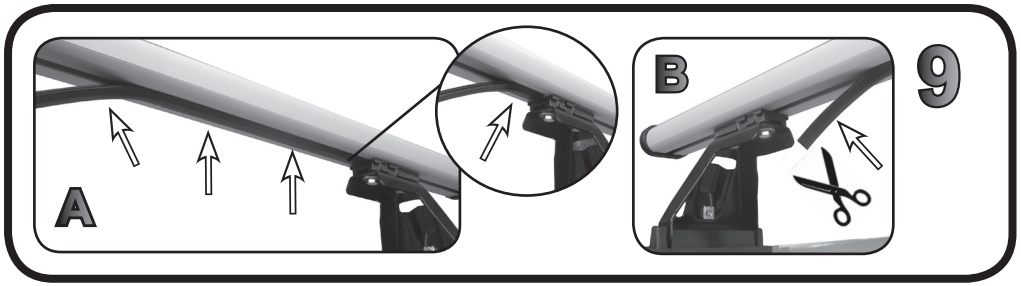

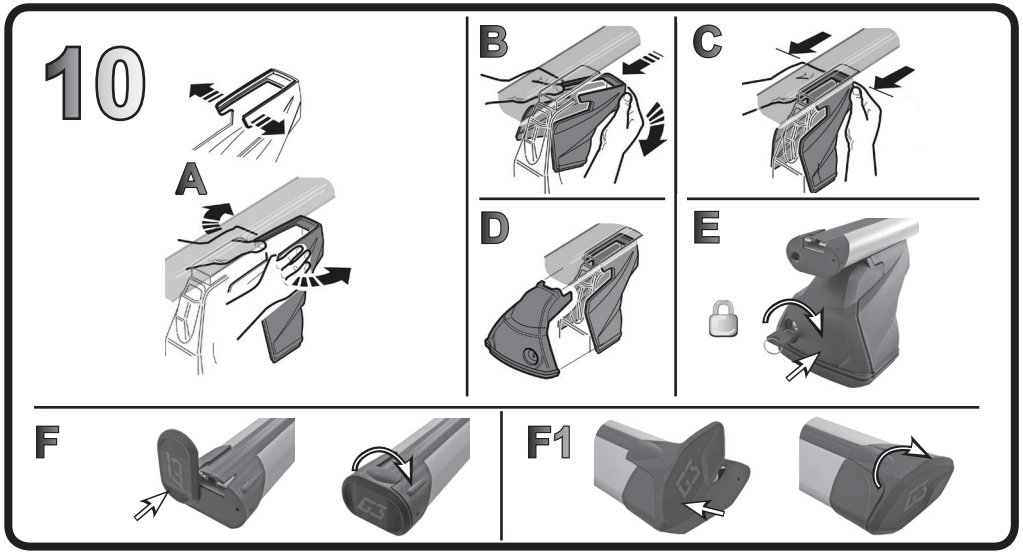

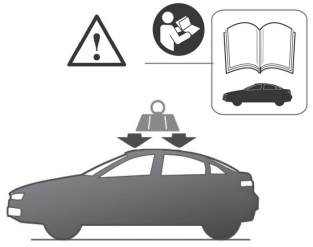

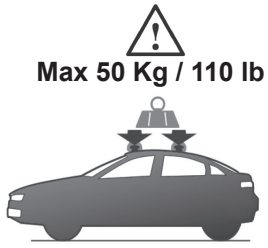

G3 Spa - via S. Allende, n 15
42020 Montecavolo di Quattro Castella
Reggio E. - Italy
Tel ++39 0522 880635
Fax ++39 0522 880306
www.g3spa.it - info@g3spa.it

COD. AO.640 / ALL
REV. 00

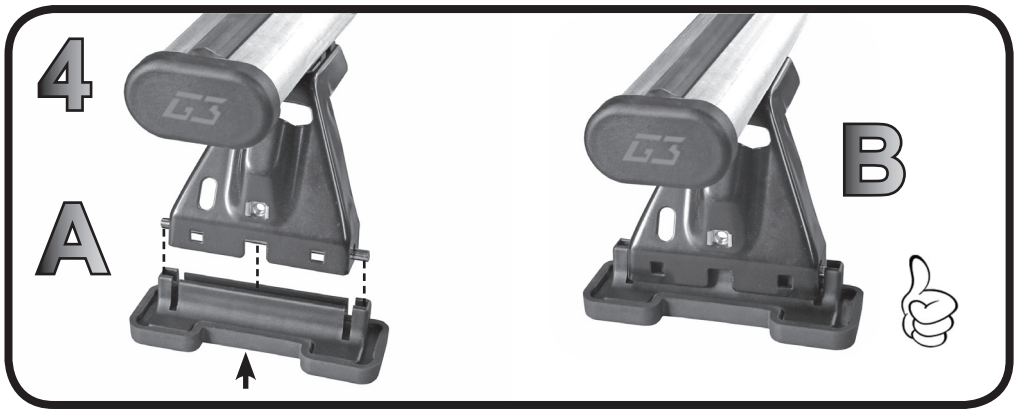
4
A
B

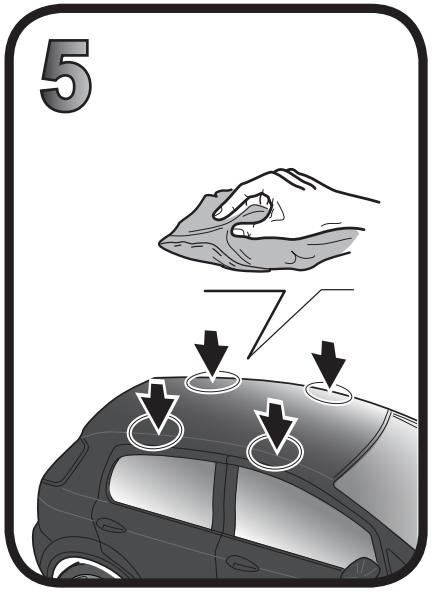
5

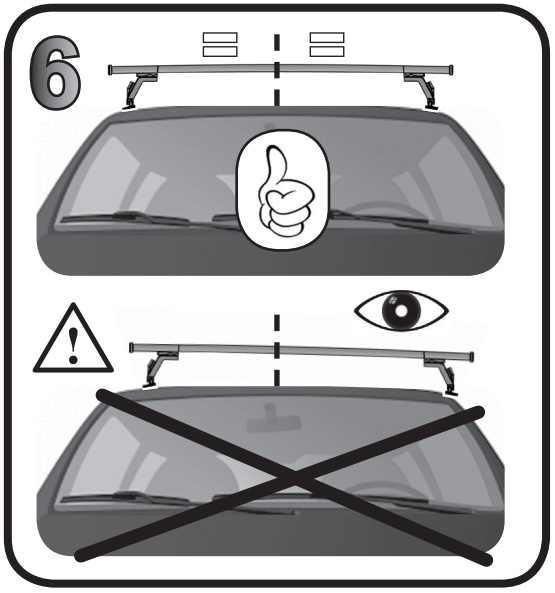
6

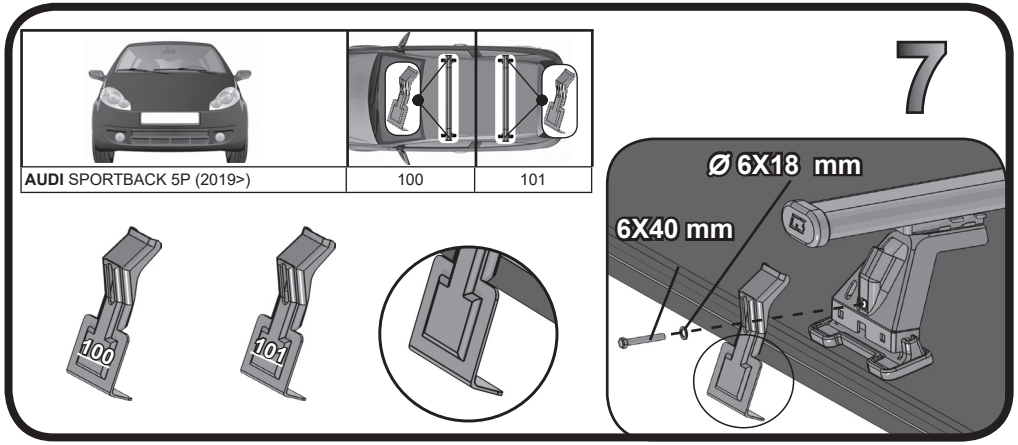
AUDI SPORTBACK 5P (2019>)
100
101
100
101
7
Ø 6X18 mm
6X40 mm

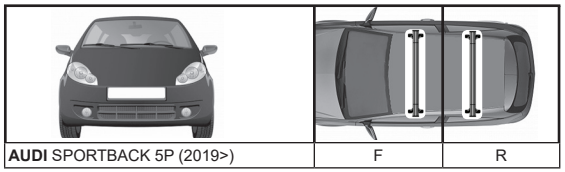
AUDI SPORTBACK 5P (2019>)
F
R

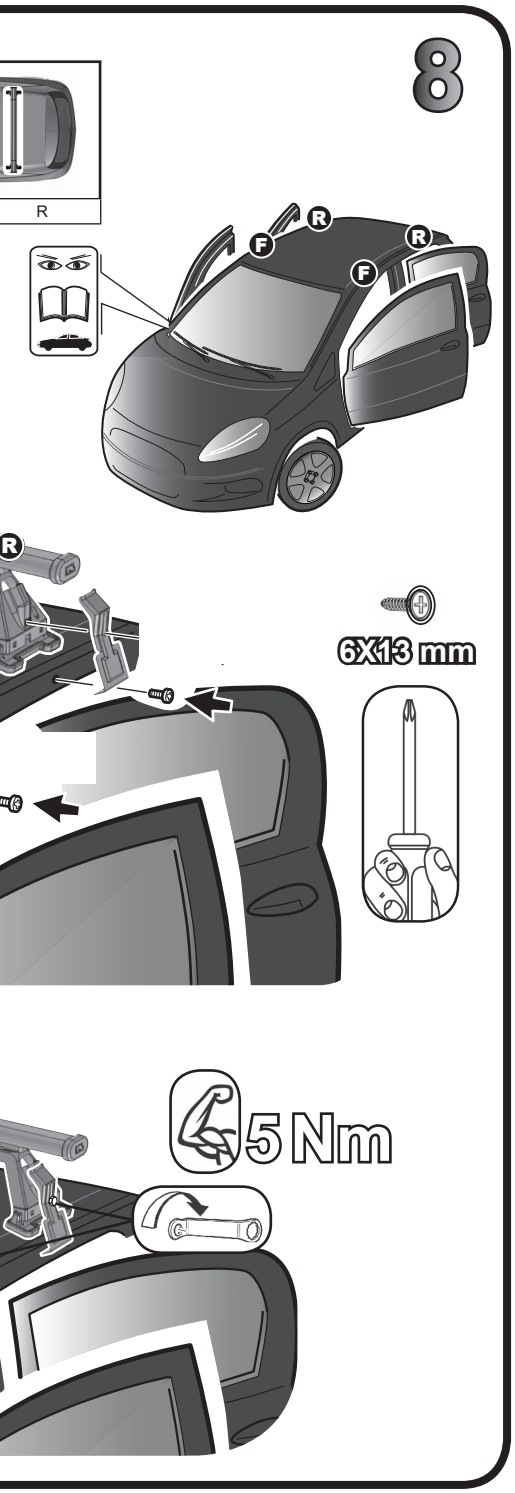
8
F
R
R
F
R
F
6X13 mm
5 Nm