68.152 G3

ISTRUZIONI DI MONTAGGIO
FITTING INSTRUCTION
"Acciaio / Steel"

= 15 min.

1



FIAT 600 5P (2023>)	99 mm	119 mm

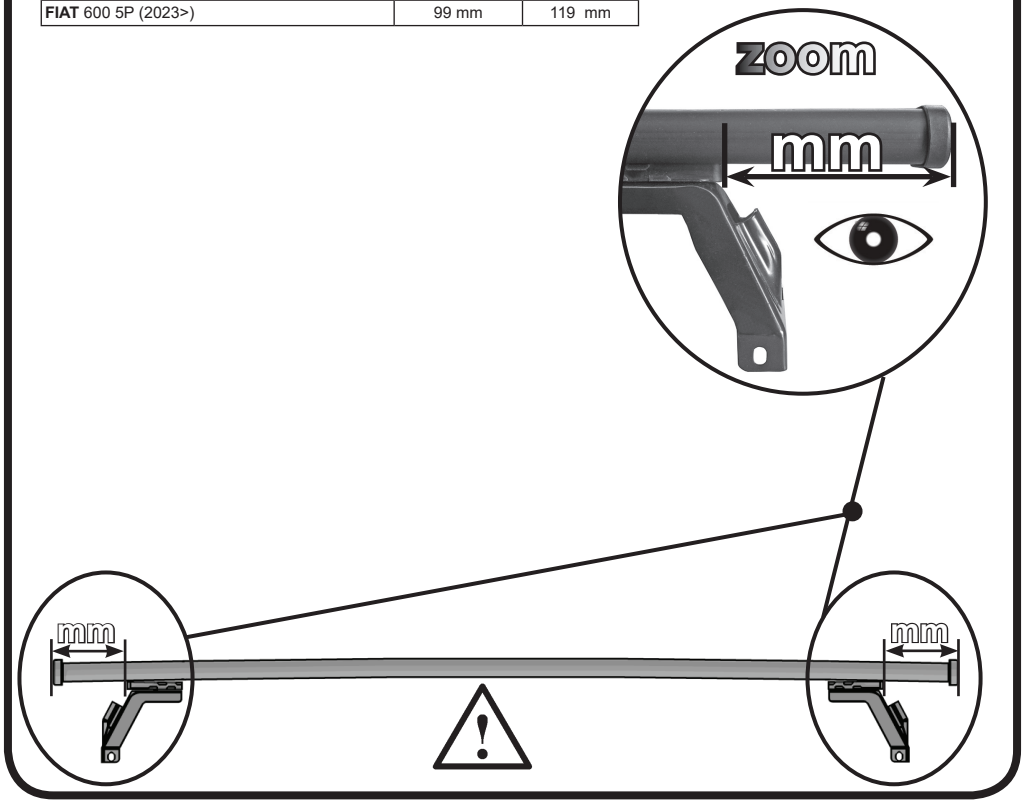

2

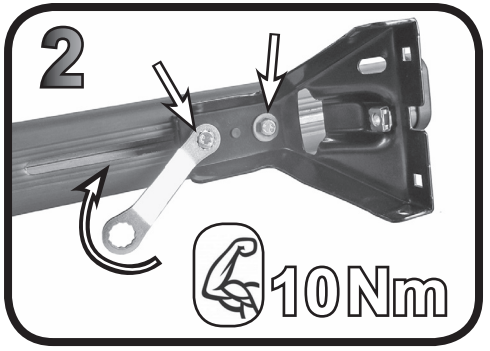

3

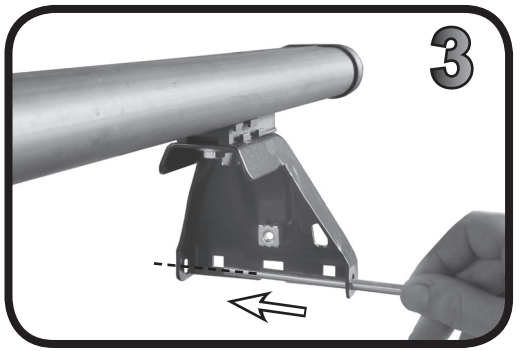

9

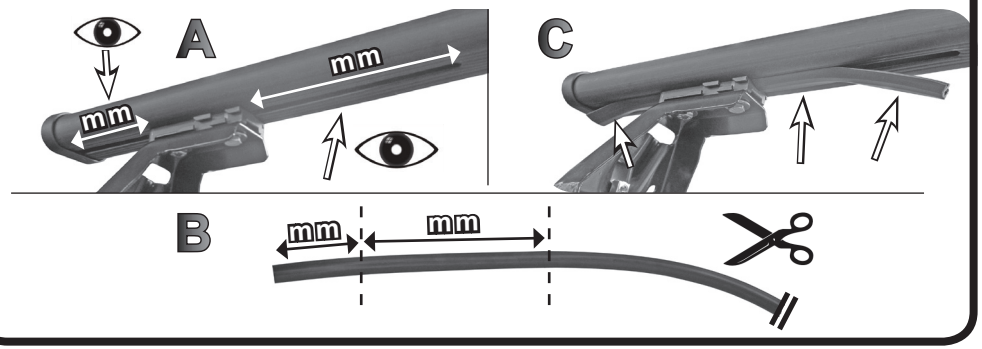

10

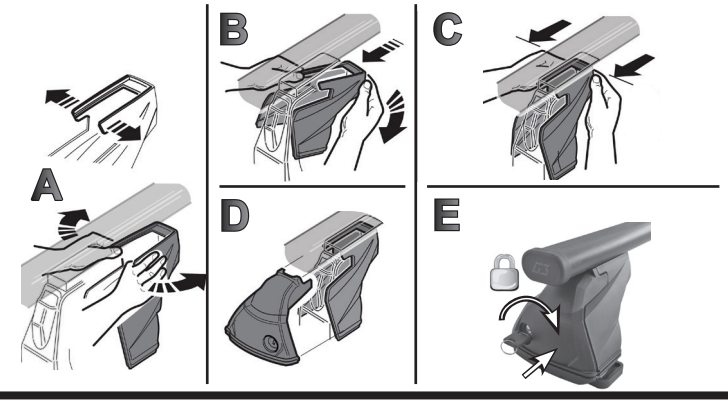

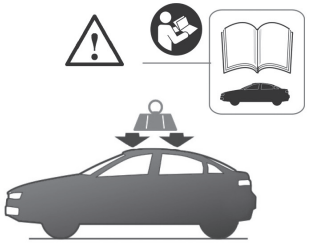



G3 Spa - via S. Allende, n 15
42020 Montecavolo di Quattro Castella
Reggio E. - Italy
Tel ++39 0522 880635
Fax ++39 0522 880306
www.g3spa.it - info@g3spa.it

COD. AO.648 / ACC
REV. 00

4

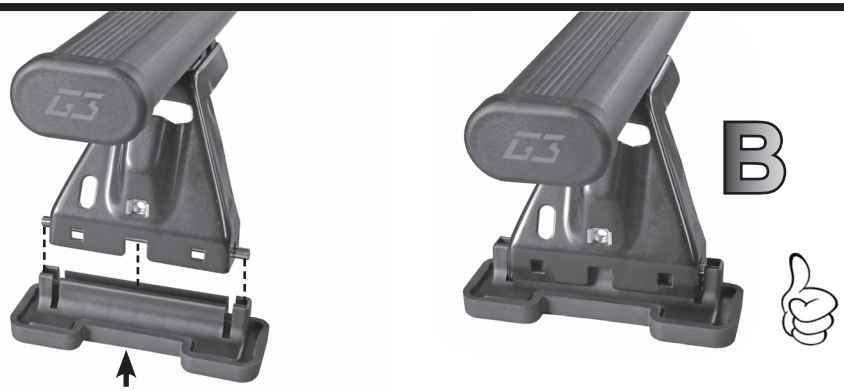

5

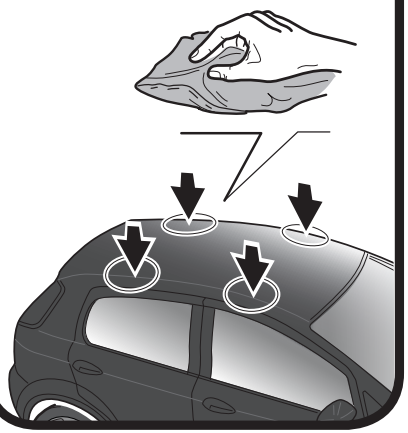

6

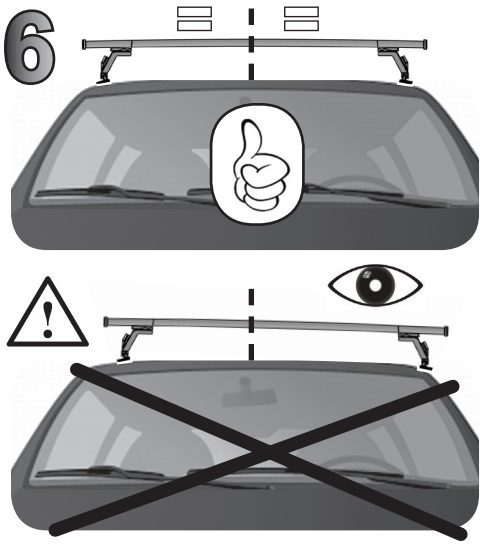

7

	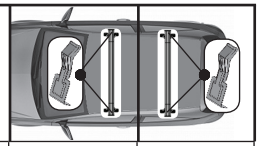	
FIAT 600 5P (2023>)	102	103

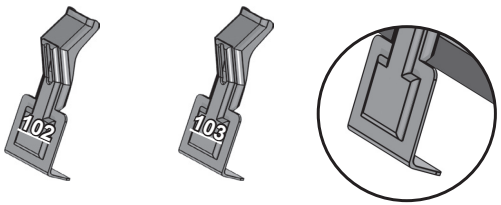

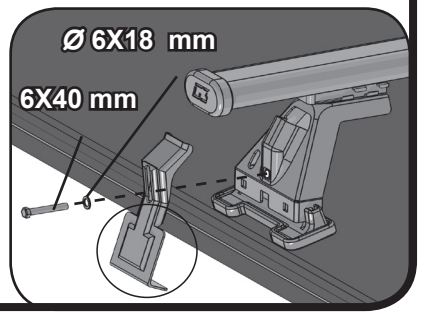

8

	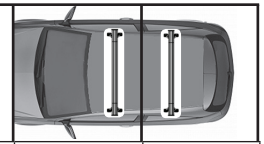	
FIAT 600 5P (2023>)	F	R

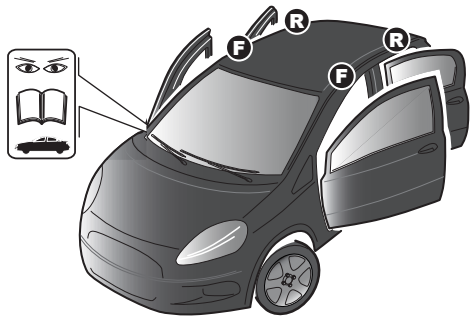

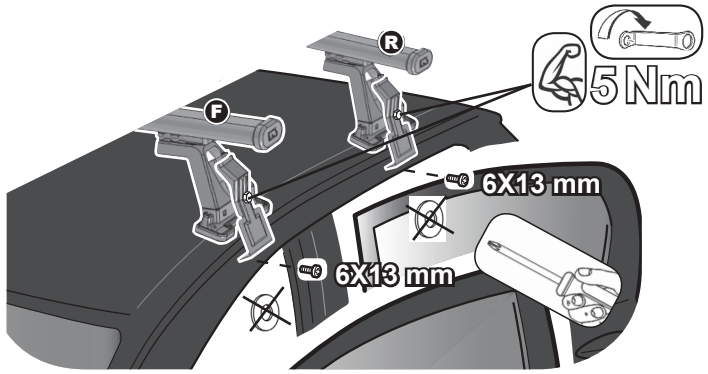

68.152 G3

ISTRUZIONI DI MONTAGGIO
FITTING INSTRUCTION
"Alluminio / Aluminium"

= 15 min.



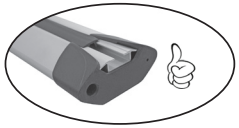

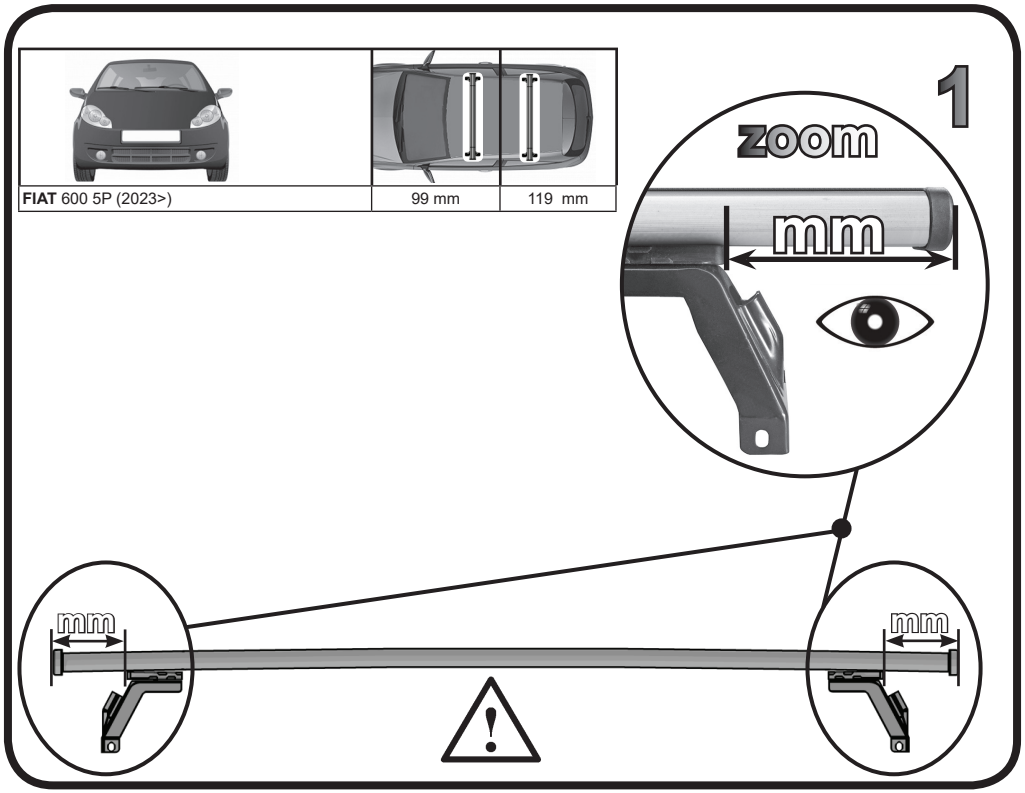

FIAT 600 5P (2023>)	99 mm	119 mm

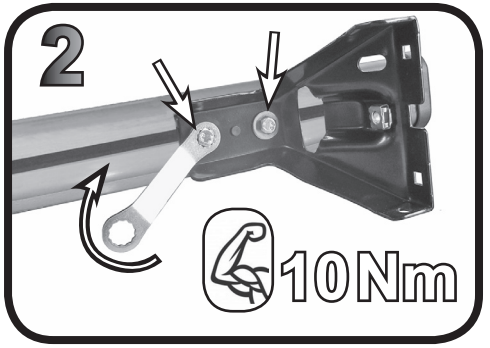

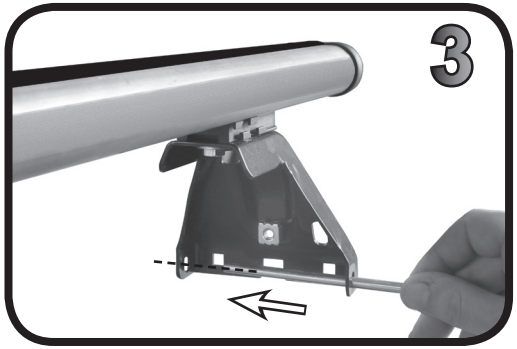

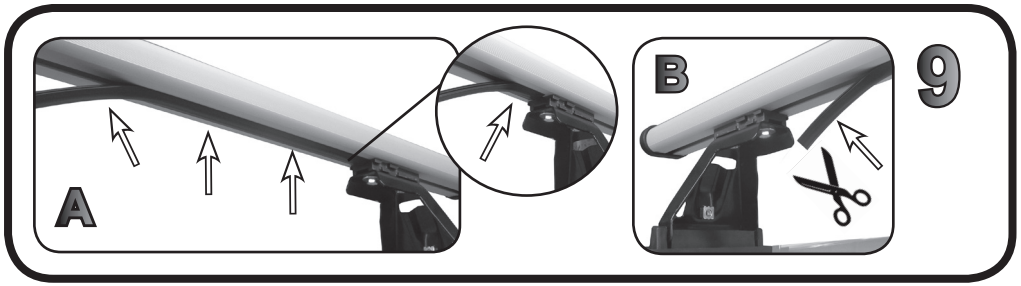

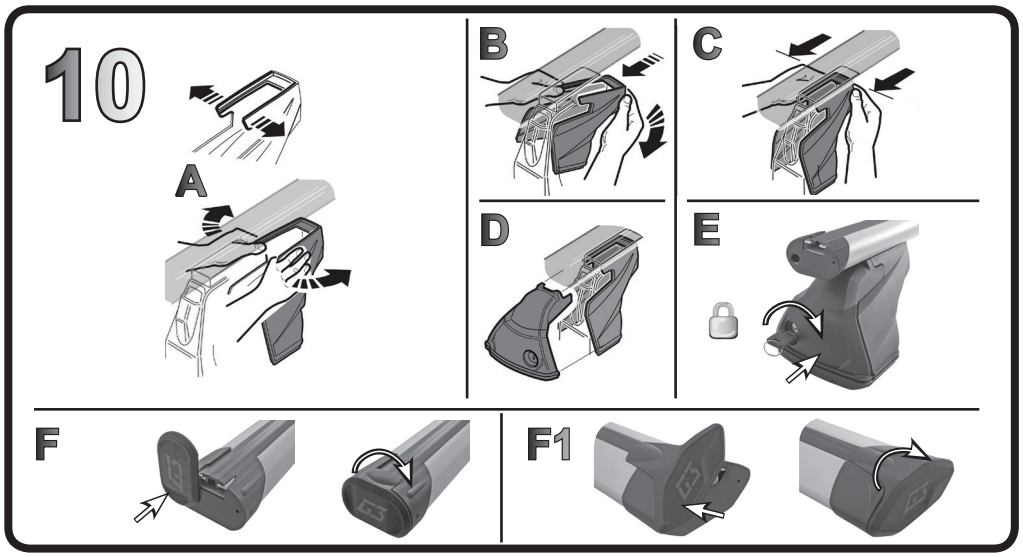

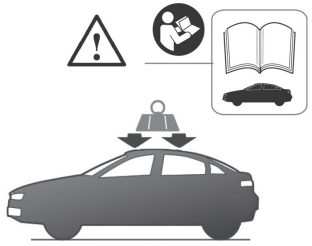

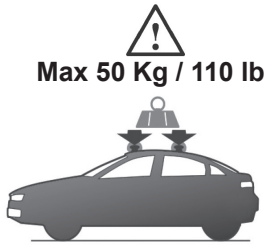

G3 Spa - via S. Allende, n 15
42020 Montecavolo di Quattro Castella
Reggio E. - Italy
Tel ++39 0522 880635
Fax ++39 0522 880306
www.g3spa.it - info@g3spa.it

COD. AO.648 / ALL

REV. 00

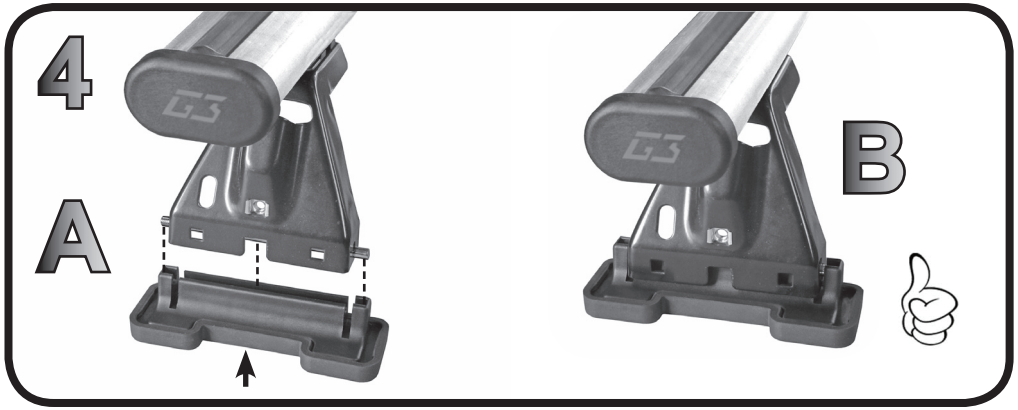
4
A
B

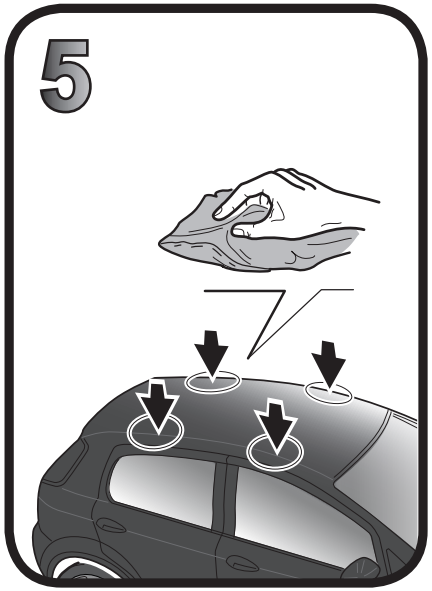
5

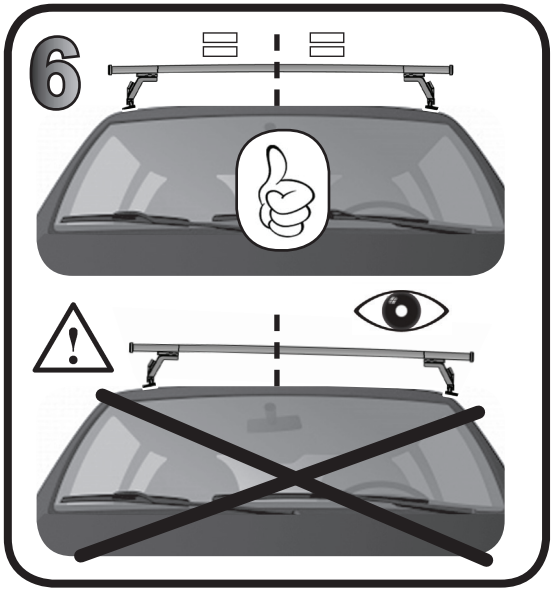
6

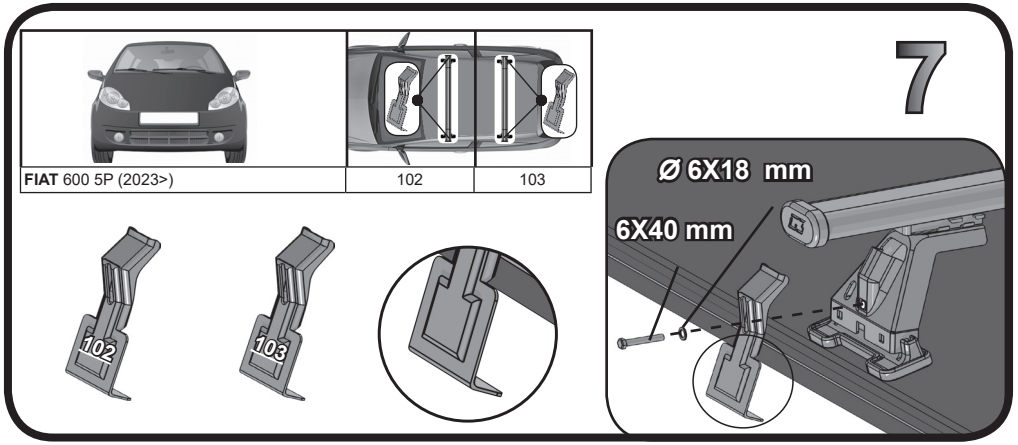
7
FIAT 600 5P (2023>)
102
103
102
103
Ø 6X18 mm
6X40 mm

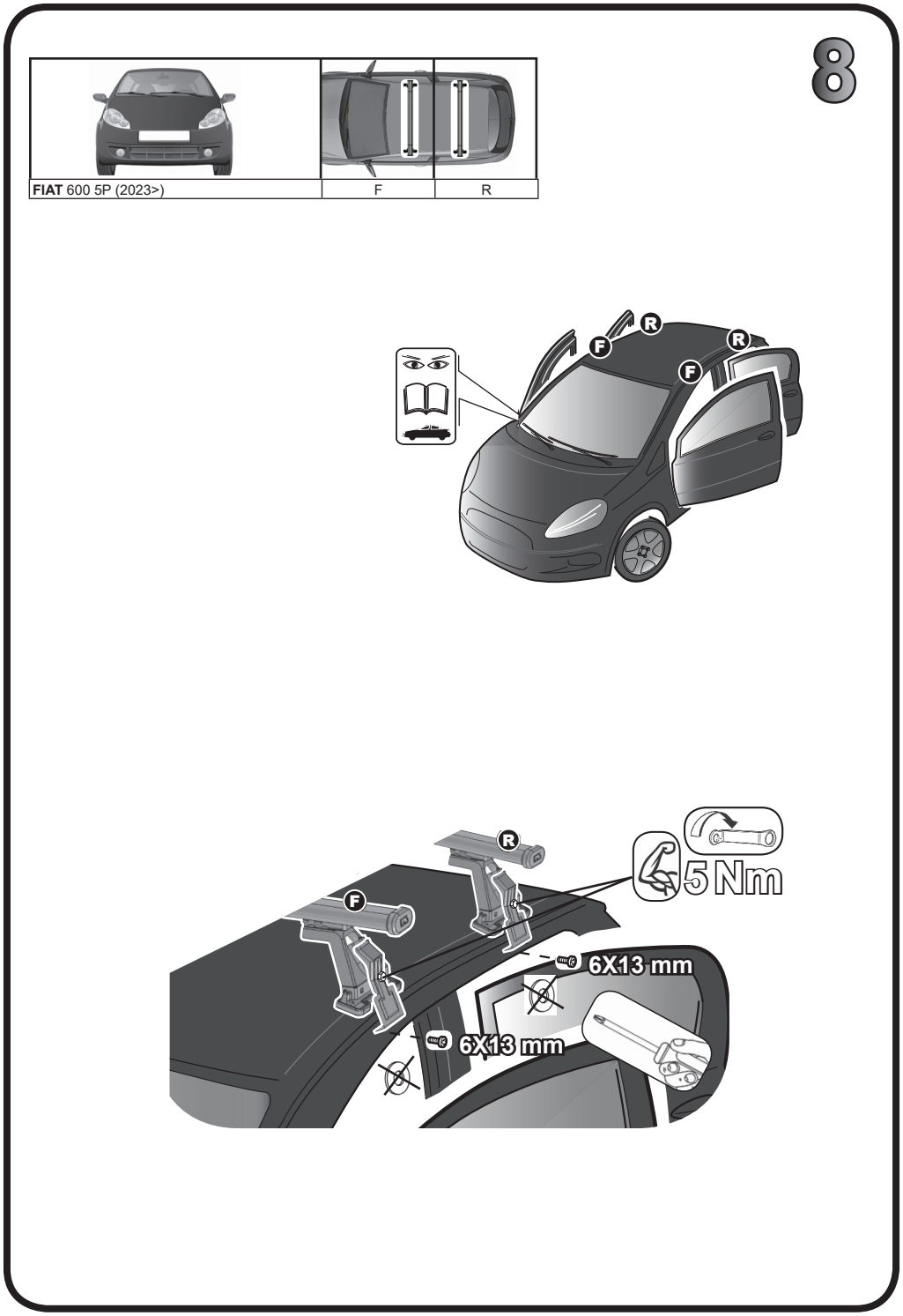
8
FIAT 600 5P (2023>)
F
R
F
R
R
F
5 Nm
6X13 mm
6X13 mm